ΕΘΝΙΚΗ ΕΠΙΤΡΟΠΗ ΤΗΛΕΠΙΚΟΙΝΩΝΙΩΝ & ΤΑΧΥΔΡΟΜΕΙΩΝ

Κοινοποίηση προς την Ε.Ε. και τις Εθνικές Ρυθμιστικές Αρχές (Ε.Ρ.Α.) άλλων Κρατών – Μελών της Ευρωπαϊκής Ένωσης του Σχεδίου Μέτρων της ΕΕΤΤ αναφορικά με τον Ορισμό, την Ανάλυση του επιπέδου του ανταγωνισμού και τις Προτεινόμενες Κανονιστικές Υποχρεώσεις στην Αγορά Χονδρικής Ευρυζωνικής Πρόσβασης (αγορά υπ' αρ. 5, Σύστασης Ευρωπαϊκής Επιτροπής) σύμφωνα με το Άρθρο 7 της Οδηγίας 2002/21/ΕΚ (άρθρο 16 του Ν. 3431/2006 [ΦΕΚ 13/Α/2006])

Ιούνιος 2009

ΠΙΝΑΚΑΣ ΠΕΡΙΕΧΟΜΕΝΩΝ

ΠΡΟΛΟΓΟΣ 9

1 ΕΙΣΑΓΩΓΗ 11

2 ΣΧΕΔΙΟ ΜΕΤΡΩΝ ΑΝΑΦΟΡΙΚΑ ΜΕ ΤΗΝ ΑΓΟΡΑ ΧΟΝΔΡΙΚΗΣ ΕΥΡΥΖΩΝΙΚΗΣ ΠΡΟΣΒΑΣΗΣ 14

2.1 ΕΙΣΑΓΩΓΗ 14
2.1.1 Στόχοι βάσει του νέου Κανονιστικού Πλαισίου Ηλεκτρονικών Επικοινωνιών 14
2.1.2 Κανονιστικό Πλαίσιο 14
2.1.3 Αντικείμενο Εξέτασης 17
2.1.4 Η Διαδικασία της ΕΕΤΤ 22
2.2 ΟΡΙΣΜΟΣ ΤΗΣ ΣΧΕΤΙΚΗΣ ΑΓΟΡΑΣ ΠΡΟΪΟΝΤΩΝ ΚΑΙ ΤΗΣ ΣΧΕΤΙΚΗΣ ΓΕΩΓΡΑΦΙΚΗΣ ΑΓΟΡΑΣ 24
2.2.1 Η δομή της αγοράς 24
2.2.2 Μεθοδολογία 34
2.2.3 Επίπεδο Λιανικής 37
2.2.3.1 Ανάλυση των υπηρεσιών ευρυζωνικής πρόσβασης σε λιανικό επίπεδο 38
2.2.3.2 Υποκατάσταση μεταξύ ευρυζωνικής και στενοζωνικής πρόσβασης στο διαδίκτυο (dial up) 40
2.2.3.3 Υποκατάσταση μεταξύ σταθερής ευρυζωνικής πρόσβασης και πρόσβασης στο διαδίκτυο μέσω δικτύου κινητών επικοινωνιών 47
2.2.3.4 Υποκατάσταση μεταξύ (ασύμμετρης) ευρυζωνικής πρόσβασης στο διαδίκτυο και πρόσβασης στο διαδίκτυο μέσω δικτύου οπτικών ινών 49
2.2.3.5 Υποκατάσταση μεταξύ (ασύμμετρης) ευρυζωνικής πρόσβασης στο διαδίκτυο και πρόσβασης στο διαδίκτυο μέσω δικτύου ΣΑΠ 53
2.2.3.6 Υποκατάσταση μεταξύ συμμετρικής και ασύμμετρης ευρυζωνικής πρόσβασης στο διαδίκτυο 53
2.2.3.7 Δεσμοποίηση υπηρεσιών – Bundling 56
2.2.4 Επίπεδο Χονδρικής 57
2.2.4.1 Υποκατάσταση από πλευράς προσφοράς 57
2.2.4.2 Έμμεση πίεση κατά την διαμόρφωση τιμής χονδρικής η οποία επιβάλλεται από την ύπαρξη υποκαταστασιμότητας σε επίπεδο λιανικής 61
2.2.5 Η σχετική γεωγραφική αγορά 63
2.3 ΑΝΑΛΥΣΗ ΑΓΟΡΑΣ 65
2.3.1 Ιστορικό 65
2.3.2 Μερίδια Αγοράς 66
2.3.3 Πιθανός Ανταγωνισμός και Φραγμοί Εισόδου και Ανάπτυξης 67
2.3.4 Απουσία Αντισταθμιστικής Αγοραστικής Ισχύος 69
2.3.5 Δυναμική της Αγοράς 70
2.3.6 Πρακτικές που βλάπτουν τον Ανταγωνισμό 72
2.3.7 Συμπεράσματα 75
2.4 ΚΑΝΟΝΙΣΤΙΚΕΣ ΥΠΟΧΡΕΩΣΕΙΣ 76
2.4.1 Χονδρική Ευρυζωνική Πρόσβαση 76
2.4.1.1 Ανάγκη Ex ante Ρύθμισης 76
2.4.2 Προβλήματα Ανταγωνισμού 80

2.4.3 Δυνατές Κανονιστικές Υποχρεώσεις Βάσει της Οδηγίας για την Πρόσβαση 84
2.4.4 Υφιστάμενες Κανονιστικές Υποχρεώσεις.....88
2.4.5 Κατευθύνσεις για την Επιλογή Υποχρεώσεων 90
2.4.6 Προτεινόμενες Κανονιστικές Υποχρεώσεις.....91
2.4.6.1 Υποχρέωση πρόσβασης και χρήσης ειδικών ευκολιών δικτύου.....91
2.4.6.2 Υποχρέωση Μη Διακριτικής Μεταχείρισης 100
2.4.6.3 Υποχρέωση Διαφάνειας 102
2.4.6.4 Υποχρέωση Λογιστικού διαχωρισμού 107
2.4.6.5 Υποχρέωση Ελέγχου Τιμών και Κοστολόγησης 109
2.4.7 Μεταβατικές διατάξεις.....114
2.4.8 Περίληψη προτεινόμενων ρυθμιστικών υποχρεώσεων.....114
Παράρτημα 1 – Γλωσσάριο Όρων 118
Παράρτημα 2 Τιμολόγια υπηρεσιών ΑΡΥΣ και ΟΚΣΥΑ 120
Παράρτημα 3 Σημεία Παρουσίας BRAS και προϊόντα ΟΚΣΥΑ 122
Παράρτημα 5 - Ελάχιστο περιεχόμενο Προσφοράς Αναφοράς Χονδρικής Ευρυζωνικής Πρόσβασης (Reference Broadband Offer, RBO).....127

3 ΔΗΜΟΣΙΑ ΔΙΑΒΟΥΛΕΥΣΗ ΤΗΣ ΕΕΤΤ ΓΙΑ ΤΟΝ ΟΡΙΣΜΟ, ΤΗΝ ΑΝΑΛΥΣΗ ΑΓΟΡΑΣ ΚΑΙ ΤΙΣ ΠΡΟΤΕΙΝΟΜΕΝΕΣ ΚΑΝΟΝΙΣΤΙΚΕΣ ΥΠΟΧΡΕΩΣΕΙΣ ΤΗΣ ΑΓΟΡΑΣ ΧΟΝΔΡΙΚΗΣ ΕΥΡΥΖΩΝΙΚΗΣ ΠΡΟΣΒΑΣΗΣ 129

3.1 ΣΥΝΟΨΗ 129
3.2 ΕΙΣΑΓΩΓΗ 132
3.2.1 Στόχοι βάσει του νέου Κανονιστικού Πλαισίου Ηλεκτρονικών Επικοινωνιών ...132
3.2.2 Κανονιστικό Πλαίσιο 132
3.2.3 Αντικείμενο Εξέτασης.....135
3.2.4 Η Διαδικασία της ΕΕΤΤ.....140
3.2.5 Δομή του Κειμένου της Διαβούλευσης.....141
3.2.6 Δημόσια Διαβούλευση 141
3.3 ΟΡΙΣΜΟΣ ΤΗΣ ΣΧΕΤΙΚΗΣ ΑΓΟΡΑΣ ΠΡΟΪΟΝΤΩΝ ΚΑΙ ΤΗΣ ΣΧΕΤΙΚΗΣ ΓΕΩΓΡΑΦΙΚΗΣ ΑΓΟΡΑΣ 143
3.3.1 Η δομή της αγοράς.....143
3.3.2 Μεθοδολογία.....153
3.3.3 Επίπεδο Λιανικής 156
3.3.3.1 Ανάλυση των υπηρεσιών ευρυζωνικής πρόσβασης σε λιανικό επίπεδο.....157
3.3.3.2 Υποκατάσταση μεταξύ ευρυζωνικής και στενοζωνικής πρόσβασης στο διαδίκτυο (dial up).....159
3.3.3.3 Υποκατάσταση μεταξύ σταθερής ευρυζωνικής πρόσβασης και πρόσβασης στο διαδίκτυο μέσω δικτύου κινητών επικοινωνιών.....166
3.3.3.4 Υποκατάσταση μεταξύ (ασύμμετρης) ευρυζωνικής πρόσβασης στο διαδίκτυο και πρόσβασης στο διαδίκτυο μέσω δικτύου οπτικών ινών.....167
3.3.3.5 Υποκατάσταση μεταξύ (ασύμμετρης) ευρυζωνικής πρόσβασης στο διαδίκτυο και πρόσβασης στο διαδίκτυο μέσω δικτύου ΣΑΠ.....168
3.3.3.6 Υποκατάσταση μεταξύ συμμετρικής και ασύμμετρης ευρυζωνικής πρόσβασης στο διαδίκτυο 169
3.3.3.7 Δεσμοποίηση υπηρεσιών – Bundling.....172
3.3.4 Επίπεδο Χονδρικής 173
3.3.4.1 Υποκατάσταση από πλευράς προσφοράς 173

3.3.4.2 Έμμεση πίεση κατά την διαμόρφωση τιμής χονδρικής η οποία επιβάλλεται από την ύπαρξη υποκαταστασιμότητας σε επίπεδο λιανικής 177
3.3.5 Η σχετική γεωγραφική αγορά 179
3.3.6 Ερωτήσεις Διαβούλευσης Σχετικά Με τον Ορισμό Αγοράς....181
3.4 ΑΝΑΛΥΣΗ ΑΓΟΡΑΣ 182
3.4.1 Ιστορικό....182
3.4.2 Μερίδια Αγοράς 183
3.4.3 Πιθανός Ανταγωνισμός και Φραγμοί Εισόδου και Ανάπτυξης 184
3.4.4 Απουσία Αντισταθμιστικής Αγοραστικής Ισχύος....186
3.4.5 Δυναμική της Αγοράς 187
3.4.6 Πρακτικές που βλάπτουν τον Ανταγωνισμό 189
3.4.7 Συμπεράσματα....191
3.4.8 Ερωτήσεις Διαβούλευσης Σχετικά Με την Ανάλυση Αγοράς....193
3.5 ΚΑΝΟΝΙΣΤΙΚΕΣ ΥΠΟΧΡΕΩΣΕΙΣ....194
3.5.1 Χονδρική Ευρυζωνική Πρόσβαση 194
3.5.1.1 Ανάγκη Ex ante Ρύθμισης....194
3.5.2 Προβλήματα Ανταγωνισμού 198
3.5.3 Δυνατές Κανονιστικές Υποχρεώσεις Βάσει της Οδηγίας για την Πρόσβαση 202
3.5.4 Υφιστάμενες Κανονιστικές Υποχρεώσεις....206
3.5.5 Κατευθύνσεις για την Επιλογή Υποχρεώσεων 208
3.5.6 Προτεινόμενες Κανονιστικές Υποχρεώσεις....209
3.5.6.1 Υποχρέωση πρόσβασης και χρήσης ειδικών ευκολιών δικτύου....209
3.5.6.2 Υποχρέωση Μη Διακριτικής Μεταχείρισης 218
3.5.6.3 Υποχρέωση Διαφάνειας 220
3.5.6.4 Υποχρέωση Λογιστικού διαχωρισμού 225
3.5.6.5 Υποχρέωση Ελέγχου Τιμών και Κοστολόγησης 227
3.5.7 Μεταβατικές διατάξεις....231
3.5.8 Περίληψη προτεινόμενων ρυθμιστικών υποχρεώσεων....232
3.5.9 Ερωτήσεις της Διαβούλευσης Σχετικά με τις Κανονιστικές Υποχρεώσεις 234
Παράρτημα 1 – Γλωσσάριο Όρων 236
Παράρτημα 2 Τιμολόγια υπηρεσιών ΑΡΥΣ και ΟΚΣΥΑ 238
Παράρτημα 3 Σημεία Παρουσίας BRAS και προϊόντα ΟΚΣΥΑ 240
Παράρτημα 5 - Ελάχιστο περιεχόμενο Προσφοράς Αναφοράς Χονδρικής Ευρυζωνικής Πρόσβασης (Reference Broadband Offer, RBO)....245
3.6 ΣΧΟΛΙΑ ΣΥΜΜΕΤΕΧΟΝΤΩΝ ΣΤΗ ΔΙΑΒΟΥΛΕΥΣΗ ΚΑΙ ΑΠΑΝΤΗΣΕΙΣ ΕΕΤΤ 247
3.6.1 Εισαγωγή....247
3.6.2 ΑΝΑΛΥΣΗ ΑΠΑΝΤΗΣΕΩΝ....248
3.6.2.1 Γενικά σχόλια....248
3.6.2.1.1 Η τεκμηρίωση της ΕΕΤΤ δεν συνοδεύεται από έρευνα αγοράς σε καταναλωτές....248
3.6.2.1.2 Η ΕΕΤΤ δεν τεκμηριώνει την καταχρηστική συμπεριφορά της εταιρείας ΟΤΕ ΑΕ 249
3.6.2.2 Ορισμός Αγοράς....250
3.6.2.2.1 Εφαρμογή του τεστ των τριών κριτηρίων 250
3.6.2.2.2 Χαμηλοί φραγμοί εισόδου: Ύπαρξη δυνατότητας παροχής υπηρεσιών ΧΕΠ μέσω ΑΠΤΒ από τρίτους παρόχους....251

3.6.2.2.3 Επάρκεια του δικαίου του Ανταγωνισμού....253
3.6.2.2.4 Υποκατάσταση μεταξύ σταθερής ευρυζωνικής πρόσβασης και πρόσβασης μέσω δικτύου κινητών επικοινωνιών....254
3.6.2.2.5 Επίδραση του μέτρου 4.2 της ΚτΠ ΑΕ....256
3.6.2.2.6 Επίδραση του προγράμματος «Στρατηγική για τις ηλεκτρονικές επικοινωνίες και τις νέες τεχνολογίες 2008 – 2013, Ανάπτυξη υποδομών, Δίκτυα πρόσβασης επόμενης γενιάς»....259
3.6.2.2.7 Αντιφατικά συμπεράσματα σε σχέση με τη δεσμοποίηση υπηρεσιών....261
3.6.2.2.8 Δυνατότητα προσφοράς ΧΕΠ μέσω ΑΠΤΒ....262
3.6.2.2.9 Ιδιοπαροχή μέσω ΑΠΤΒ....263
3.6.2.2.10 Γεωγραφική διάσταση της αγοράς....265
3.6.2.3 Ανάλυση Αγοράς....268
3.6.2.3.1 Αντισταθμιστική αγοραστική ισχύς από τους παρόχους ΑΠΤΒ....268
3.6.2.3.2 Ανάπτυξη ανταγωνισμού στην αγορά....268
3.6.2.3.3 Συνεργασία με την Επιτροπή Ανταγωνισμού....269
3.6.2.3.4 Η Απόφαση ΕΕΤΤ ΑΠ 447/01/26.03.2007....269
3.6.2.4 Κανονιστικές υποχρεώσεις....271
3.6.2.4.1 Μη ανάγκη επιβολής υποχρεώσεων λόγω ύπαρξης ανταγωνισμού στην αγορά 271
3.6.2.4.2 Μη αποτύπωση των αναγκών της αγοράς στις προτεινόμενες ρυθμιστικές υποχρεώσεις....272
3.6.2.4.3 Μη αναλογικότητα της υποχρέωσης πρόσβασης τύπου Γ....272
3.6.2.4.4 Υποχρέωση πρόσβασης τύπου Γ χωρίς περιορισμούς....273
3.6.2.4.5 Υποχρέωση παροχής naked DSL....274
3.6.2.4.6 Ρυθμιστικά μέτρα σε περίπτωση εισαγωγής νέων λιανικών προϊόντων από τον ΟΤΕ 274
3.6.2.4.7 Υποχρέωση λογιστικού διαχωρισμού στον ΟΤΕ....276
3.6.2.4.8 Υποχρέωση ελέγχου τιμών – Γενικές παρατηρήσεις....277
3.6.2.4.9 Υποχρέωση ελέγχου τιμών – Χρονικός ορίζοντας εξέτασης λιανικής αγοράς για την επιβολή υποχρεώσεων ελέγχου τιμών στην χονδρική ευρυζωνική πρόσβαση 281
3.6.2.4.10 Υποχρέωση ελέγχου τιμών – Επενδύσεις υψηλού κινδύνου σε τεχνολογία DSL....283
3.6.2.4.11 Υποχρέωση ελέγχου τιμών – άρση υποχρεώσεων λόγω ύπαρξης χονδρικών προσφορών άλλων παρόχων στα πλαίσια του 4.2....284
3.6.2.4.12 Υποχρέωση ελέγχου τιμών – Εφαρμογή μεθοδολογίας ΜΜΕΚ – ΤΚ 284
3.6.2.4.13 Υποχρέωση ελέγχου τιμών - Μη δυνατότητα επανάληψης προσφορών χονδρικής και λιανικής....286
3.6.3 ΠΡΟΤΑΣΕΙΣ....288
3.6.4 ΑΝΑΛΥΤΙΚΕΣ ΑΠΑΝΤΗΣΕΙΣ ΤΩΝ ΣΥΜΜΕΤΕΧΟΝΤΩΝ....289
3.6.4.1 CYTA....290
3.6.4.2 FORTHNET....298
3.6.4.3 HOL....301
3.6.4.4 OTE....304
3.6.4.5 VODAFONE....376
3.6.4.6 WIND....383

4 ΕΘΝΙΚΗ ΔΗΜΟΣΙΑ ΔΙΑΒΟΥΛΕΥΣΗ - ΣΥΜΠΛΗΡΩΜΑΤΙΚΗ....389

4.1 ΔΗΜΟΣΙΑ ΔΙΑΒΟΥΛΕΥΣΗ 389
4.2 ΣΧΟΛΙΑ ΣΥΜΜΕΤΕΧΟΝΤΩΝ ΣΤΗ ΔΙΑΒΟΥΛΕΥΣΗ ΚΑΙ ΑΠΑΝΤΗΣΕΙΣ ΕΕΤΤ 391
4.2.1 ΕΙΣΑΓΩΓΗ 391
4.2.2 ΑΝΑΛΥΣΗ ΑΠΑΝΤΗΣΕΩΝ 392
4.2.2.1 Γενικά Σχόλια 392
4.2.2.1.1 Επί της διαδικασίας που ακολούθησε η ΕΕΤΤ 392
4.2.2.1.2 Επί της ουσίας 396
4.2.3 ΠΡΟΤΑΣΕΙΣ 406
4.2.4 ΑΝΑΛΥΤΙΚΕΣ ΑΠΑΝΤΗΣΕΙΣ ΤΩΝ ΣΥΜΜΕΤΕΧΟΝΤΩΝ 407
4.2.4.1 CYTA 408
4.2.4.2 ON TELECOMS 409
4.2.4.3 OTE 410
4.2.4.4 VODAFONE 428
4.2.4.5 WIND 430

ΠΙΝΑΚΑΣ ΣΧΗΜΑΤΩΝ

Σχήμα 1 Λειτουργικότητα Τύπου-Α και Τύπου-Β 26
Σχήμα 2 Λειτουργικότητα τύπου-Α 26
Σχήμα 3 Λειτουργικότητα τύπου-Β 27
Σχήμα 4 Χονδρική Ευρυζωνική Πρόσβαση 28
Σχήμα 5 ΟΚΣΥΑ-Α 30
Σχήμα 6 Διάγραμμα Διαδικασίας Ανάλυσης Αγορών 37
Σχήμα 7 Έμμεση τιμολογιακή πίεση 62
Σχήμα 8 Τύποι πρόσβασης 94
Σχήμα 9 Λειτουργικότητα Τύπου-Α και Τύπου-Β 145
Σχήμα 10 Λειτουργικότητα τύπου-Α 145
Σχήμα 11 Λειτουργικότητα τύπου-Β 146
Σχήμα 12 Χονδρική Ευρυζωνική Πρόσβαση 147
Σχήμα 13 ΟΚΣΥΑ-Α 149
Σχήμα 14. Διάγραμμα Διαδικασίας Ανάλυσης Αγορών 156
Σχήμα 15 Έμμεση τιμολογιακή πίεση 178
Σχήμα 16 Τύποι πρόσβασης 212

ΛΙΣΤΑ ΠΙΝΑΚΩΝ

Πίνακας 1. Υπηρεσίες ΑΡΥΣ 28
Πίνακας 2. Αδειοδοτημένοι πάροχοι ΣΑΠ 32
Πίνακας 3. Αριθμός πελατών ευρυζωνικής πρόσβασης στο διαδίκτυο μέσω ΣΑΠ 33
Πίνακας 4. Εξέλιξη αριθμού συνδρομητών dial-up 42
Πίνακας 5. Ταχύτητες Πρόσβασης Λιανικής 43
Πίνακας 6. Τιμολόγηση Υπηρεσιών Πρόσβασης 43
Πίνακας 7. Χρέωσης Υπηρεσιών Στενοζωνικής Πρόσβασης 44
Πίνακας 8. Αριθμός παρόχων στην ΑΠΤοΒ και αριθμός αδεσμοποιημένων βρόχων 60
Πίνακας 9. Ιστορική εξέλιξη του αριθμού γραμμών ADSL που παρέχονται από τον ΟΤΕ 67
Πίνακας 10. Ιστορική Εξέλιξη γραμμών Ευρυζωνικής Πρόσβασης 70
Πίνακας 11 Τιμολόγια προϊόντων ΑΡΥΣ 120

Πίνακας 12 Εκπτωτικό πακέτο ΑΡΥΣ 121

Πίνακας 13. Υπηρεσίες ΑΡΥΣ 147

Πίνακας 14. Αδειοδοτημένοι πάροχοι ΣΑΠ 151

Πίνακας 15. Αριθμός πελατών ευρυζωνικής πρόσβασης στο διαδίκτυο μέσω ΣΑΠ 152

Πίνακας 16. Εξέλιξη αριθμού συνδρομητών dial-up 161

Πίνακας 17. Ταχύτητες Πρόσβασης Λιανικής 161

Πίνακας 18. Τιμολόγηση Υπηρεσιών Πρόσβασης 162

Πίνακας 19. Χρέωσης Υπηρεσιών Στενοζωνικής Πρόσβασης 162

Πίνακας 20. Αριθμός παρόχων στην ΑΠΤοΒ και αριθμός αδεσμοποιημένων βρόχων 176

Πίνακας 21. Ιστορική εξέλιξη του αριθμού γραμμών ADSL που παρέχονται από τον ΟΤΕ 184

Πίνακας 22. Ιστορική Εξέλιξη γραμμών Ευρυζωνικής Πρόσβασης 187

Πίνακας 23 Τιμολόγια προϊόντων ΑΡΥΣ 238

Πίνακας 24 Εκπτωτικό πακέτο ΑΡΥΣ 239

Πρόλογος

Στην παρούσα Κοινοποίηση παρουσιάζονται το Σχέδιο Μέτρων, η εθνική δημόσια διαβούλευση, και η συμπληρωματική αυτής δημόσια διαβούλευση αναφορικά με τον 2ο γύρο ανάλυσης της ΕΕΤΤ για τον ορισμό, την ανάλυση του επιπέδου ανταγωνισμού και τις προτεινόμενες κανονιστικές υποχρεώσεις στην αγορά Χονδρικής Ευρυζωνικής Πρόσβασης (αγορά υπ' αρ. 5, Σύστασης Ευρωπαϊκής Επιτροπής) σύμφωνα με το άρθρο 7 της Οδηγίας 2002/21/ΕΚ, και το άρθρο 16 του Ν. 3431/2006, (ΦΕΚ 13/Α/2006). Ειδικότερα:

- 1ο Κεφάλαιο – Εισαγωγή: Στο πρώτο εισαγωγικό κεφάλαιο της παρούσας κοινοποίησης παρατίθενται τα στάδια τα οποία ακολούθησε η ΕΕΤΤ κατά τη διαδικασία ανάλυσης αγορών. Επίσης, στο πρώτο κεφάλαιο, περιλαμβάνεται μία περίληψη του Σχεδίου Μέτρων της ΕΕΤΤ αναφορικά με την αγορά Χονδρικής Ευρυζωνικής Πρόσβασης (αγορά υπ' αρ. 5, Σύστασης Ευρωπαϊκής Επιτροπής).
- 2ο Κεφάλαιο – Σχέδιο Μέτρων: Στο δεύτερο κεφάλαιο της παρούσας κοινοποίησης συμπεριλαμβάνεται το αναλυτικό Σχέδιο Μέτρων της ΕΕΤΤ αναφορικά με την αγορά Χονδρικής Ευρυζωνικής Πρόσβασης. Ειδικότερα, παρατίθενται οι τελικές θέσεις της ΕΕΤΤ αναφορικά με τον ορισμό, την ανάλυση του επιπέδου ανταγωνισμού και την επιβολή ρυθμιστικών υποχρεώσεων στην αγορά Χονδρικής Ευρυζωνικής Πρόσβασης (αγορά υπ' αρ. 5, Σύστασης Ευρωπαϊκής Επιτροπής), όπως αυτές διαμορφώθηκαν κατόπιν και των σχολίων των συμμετεχόντων στη σχετική εθνική δημόσια διαβούλευση και τη συμπληρωματική αυτής δημόσια διαβούλευση, που διεξήγαγε η ΕΕΤΤ.
- 3ο Κεφάλαιο – Εθνική Δημόσια Διαβούλευση αναφορικά με τον 2ο γύρο ανάλυσης της ΕΕΤΤ για τον ορισμό, ανάλυση αγοράς και τις προτεινόμενες κανονιστικές υποχρεώσεις στην αγορά Χονδρικής Ευρυζωνικής Πρόσβασης (αγορά υπ' αρ. 5, Σύστασης Ευρωπαϊκής Επιτροπής): Στο τρίτο κεφάλαιο της παρούσας κοινοποίησης παρατίθεται το κείμενο της εθνικής δημόσιας διαβούλευσης που διεξήγαγε η ΕΕΤΤ αναφορικά με τον ορισμό, την ανάλυση του επιπέδου ανταγωνισμού και τις προτεινόμενες κανονιστικές υποχρεώσεις στην αγορά Χονδρικής Ευρυζωνικής Πρόσβασης (αγορά υπ' αρ. 5, Σύστασης Ευρωπαϊκής Επιτροπής), τα σχόλια των

συμμετεχόντων στην εν λόγω διαβούλευση και οι απαντήσεις που παρείχε η ΕΕΤΤ επί των κυριότερων σημείων των παρατηρήσεών τους.

- 4ο Κεφάλαιο - Εθνική Δημόσια Διαβούλευση συμπληρωματική στην από 17.12.2008 Εθνική Δημόσια Διαβούλευση της ΕΕΤΤ σύμφωνα με το Άρθρο 17 του Ν.3431/2006 [ΦΕΚ 13/Α/03.02.2006] (και το άρθρο 6 της Οδηγίας 2002/21/ΕΚ), αναφορικά με τον 2ο γύρο ανάλυσης της ΕΕΤΤ για τον ορισμό, την ανάλυση του επιπέδου ανταγωνισμού και τις προτεινόμενες κανονιστικές υποχρεώσεις στις χονδρικές αγορές: - (φυσικής) πρόσβασης σε υποδομή δικτύου σε σταθερή θέση (συμπεριλαμβανομένης της πλήρως και μεριζόμενης αδεσμοποίητης πρόσβασης) [ΑΓΟΡΑ 4 Νέας ΣΥΣΤΑΣΗΣ Ευρωπαϊκής Επιτροπής] και - Ευρυζωνικής πρόσβασης [ΑΓΟΡΑ 5 Νέας ΣΥΣΤΑΣΗΣ Ευρωπαϊκής Επιτροπής]: Στο τέταρτο κεφάλαιο της παρούσας κοινοποίησης παρατίθεται το κείμενο της συμπληρωματικής εθνικής δημόσιας διαβούλευσης που διεξήγαγε η ΕΕΤΤ αναφορικά με τον ορισμό, την ανάλυση του επιπέδου ανταγωνισμού και τις προτεινόμενες κανονιστικές υποχρεώσεις στις ως άνω αγορές (ΑΓΟΡΑ 4 και ΑΓΟΡΑ 5 της Νέας ΣΥΣΤΑΣΗΣ Ευρωπαϊκής Επιτροπής), τα σχόλια των συμμετεχόντων στην εν λόγω συμπληρωματική διαβούλευση και οι απαντήσεις που παρείχε η ΕΕΤΤ επί των κυριότερων σημείων των παρατηρήσεών τους.

1 Εισαγωγή

Διαδικασία Ανάλυσης Αγορών

Η ΕΕΤΤ διεξήγαγε μία εθνική δημόσια διαβούλευση αναφορικά με τον 2ο γύρο ανάλυσης της ΕΕΤΤ για τον ορισμό, την ανάλυση του επιπέδου ανταγωνισμού και τις προτεινόμενες κανονιστικές υποχρεώσεις στην αγορά Χονδρικής Ευρυζωνικής Πρόσβασης (αγορά υπ' αρ. 5, Σύστασης Ευρωπαϊκής Επιτροπής). Η εν λόγω διαβούλευση διήρκησε από την 17η.12.2008 έως την 13η.02.2009. Παράλληλα, η ΕΕΤΤ διεξήγαγε μία εθνική δημόσια διαβούλευση αναφορικά με τον 2ο γύρο ανάλυσης της ΕΕΤΤ για τον ορισμό, την ανάλυση του επιπέδου ανταγωνισμού και τις προτεινόμενες κανονιστικές υποχρεώσεις στην αγορά Χονδρικής (Φυσικής) Πρόσβασης σε Υποδομή Δικτύου σε Σταθερή Θέση (αγορά υπ' αρ. 4, Σύστασης Ευρωπαϊκής Επιτροπής), η οποία επίσης διήρκησε από την 17η.12.2008 έως την 13η.02.2009.

Στις 17.2.2009 η ΕΕΤΤ, με αιτιολογημένη Απόφασή της (ΑΠ ΕΕΤΤ 511/060/16.02.2009, τροποποιητική της Απόφασής της ΑΠ 504/098/16.12.2008) δημοσίευσε κείμενο διαβούλευσης συμπληρωματικό στην από 17.12.2008 Εθνική Δημόσια Διαβούλευση της ΕΕΤΤ, αναφορικά με τον 2ο γύρο ανάλυσης της ΕΕΤΤ για τον Ορισμό, την Ανάλυση του επιπέδου ανταγωνισμού και τις προτεινόμενες κανονιστικές υποχρεώσεις στις χονδρικές αγορές: - (φυσικής) πρόσβασης σε υποδομή δικτύου σε σταθερή θέση (συμπεριλαμβανομένης της πλήρως και μεριζόμενης αδεσμοποίητης πρόσβασης) [ΑΓΟΡΑ 4 Νέας ΣΥΣΤΑΣΗΣ Ευρωπαϊκής Επιτροπής] και – Χονδρικής Ευρυζωνικής πρόσβασης [ΑΓΟΡΑ 5 Νέας ΣΥΣΤΑΣΗΣ Ευρωπαϊκής Επιτροπής]. Η ως άνω διαβούλευση διήρκεσε από την 17η.02.2009 έως την 17η.03.2009.

Κατόπιν υποβολής των σχολίων των συμμετεχόντων στα κείμενα της ως άνω διαβούλευσης και της συμπληρωματικής αυτής διαβούλευσης, η ΕΕΤΤ παρείχε αναλυτικές απαντήσεις επί των κυριοτέρων σημείων των παρατηρήσεών τους (Ιούνιος 2009).

Περίληψη Σχεδίου Μέτρων της ΕΕΤΤ αναφορικά με την αγορά Χονδρικής Ευρυζωνικής Πρόσβασης (αγορά υπ' αρ. 5, Σύστασης Ευρωπαϊκής Επιτροπής)

Στα πλαίσια της διαδικασίας ανάλυσης αγορών, η ΕΕΤΤ προέβη σε εξέταση των συνθηκών στην Ελληνική αγορά Χονδρικής Ευρυζωνικής Πρόσβασης, και κατέληξε στο

συμπέρασμα ότι η Χονδρική Ευρυζωνική Πρόσβαση εμπίπτει σε μια χωριστή και διακριτή αγορά η οποία καλύπτει γεωγραφικά ολόκληρη τη Ελληνική επικράτεια.

Σε συνέχεια της διαδικασίας ορισμού αγοράς, η ΕΕΤΤ προχώρησε σε ανάλυση του ανταγωνισμού στη σχετική αγορά, προκειμένου να αποφασίσει εάν αυτή είναι ανταγωνιστική. Ως αποτέλεσμα της παρούσας ανάλυσης της ΕΕΤΤ προέκυψε ότι ο ΟΤΕ θα πρέπει να ορισθεί ως πάροχος με ΣΙΑ στην αγορά Χονδρικής Ευρυζωνικής Πρόσβασης. Ειδικότερα, και προκειμένου να αποφανθεί για την ύπαρξη ΣΙΑ σε σχέση με την εν λόγω αγορά, η ΕΕΤΤ εξέτασε ως κριτήρια, μεταξύ άλλων:

- Τα μερίδια αγοράς του ΟΤΕ τόσο σε σχέση με άλλα μέρη που δραστηριοποιούνται στην αγορά όσο και εν όψει της εξέλιξης της αγοράς,
- Την πιθανότητα δυνητικού ανταγωνισμού, ικανού να ασκήσει πίεση στον ΟΤΕ, ιδίως εν όψει των φραγμών εισόδου και ανάπτυξης της αγοράς,
- Την ύπαρξη ή μη αντισταθμιστικής αγοραστικής δύναμης προερχόμενης από πελάτες χονδρικής, και
- ✓ Τα διδάγματα από άλλα κράτη και από την Ελληνική αγορά σχετικά με τη δυνητική επίδραση της δομής της αγοράς στην ανάπτυξη ανταγωνιστικών εναλλακτικών του ΟΤΕ στη σχετική αγορά.

Η διαπίστωση της ύπαρξης Σημαντικής Ισχύος στην Αγορά βασίζεται σε μια σειρά από γεγονότα όπως ότι: ο ΟΤΕ είναι ουσιαστικά ο μοναδικός προμηθευτής της σχετικής αγοράς χονδρικής ευρυζωνικής πρόσβασης (δεδομένου του περιορισμένου αριθμού χονδρικών συναλλαγών μεταξύ άλλων παρόχων), ο ΟΤΕ δεν υπόκειται σε σημαντικούς ανταγωνιστικούς περιορισμούς από εναλλακτικά δίκτυα (παρουσιάζονται υψηλοί φραγμοί εισόδου για τους εναλλακτικούς), συγκριτικά με άλλα κράτη δεν αναπτυχθεί επαρκώς ο ανταγωνισμός στην αγορά, δεν υπάρχουν ενδείξεις αντισταθμιστικής αγοραστικής ισχύος σε επίπεδο χονδρικής η οποία πιθανόν να αντιστάθμιζε την τεράστια ισχύ του ΟΤΕ στην συγκεκριμένη αγορά.

Προκειμένου να αντιμετωπισθεί η έλλειψη αποδοτικού ανταγωνισμού στη σχετική αγορά, η ΕΕΤΤ προτείνει ο ΟΤΕ να υπόκειται σε μια σειρά κανονιστικών υποχρεώσεων, οι οποίες συνίστανται, μεταξύ άλλων, στα εξής:

- Υποχρέωση πρόσβασης και χρήσης ειδικών ευκολιών δικτύου σε διάφορα επίπεδα δικτύου του ΟΤΕ

- Υποχρέωση μη διακριτικής μεταχείρισης προς όφελος του λιανικού τμήματος του ΟΤΕ (συμπεριλαμβανομένων των θυγατρικών και συνδεδεμένων με αυτόν επιχειρήσεων)
- Υποχρεώσεις διαφάνειας μεταξύ των οποίων και την υποχρέωση δημοσίευσης Προσφοράς Αναφοράς Αδεσμοποίητης Πρόσβασης με το κατάλληλο περιεχόμενο
- Υποχρέωση λογιστικού διαχωρισμού
- Υποχρέωση ελέγχου τιμών και κοστολόγησης

2 Σχέδιο Μέτρων αναφορικά με την αγορά Χονδρικής Ευρυζωνικής Πρόσβασης

2.1 Εισαγωγή

2.1.1 Στόχοι βάσει του νέου Κανονιστικού Πλαισίου Ηλεκτρονικών Επικοινωνιών

Το Άρθρο 8 της Οδηγίας Πλαίσιο (άρθρο 3 του Ν. 3431/2006, ΦΕΚ 13/Α/2006) θέτει ως στόχους πολιτικής που διέπουν την δράση της ΕΕΤΤ κατά την άσκηση των καθηκόντων της στον τομέα παροχής δικτύων ή/και υπηρεσιών ηλεκτρονικών επικοινωνιών:

- την προώθηση του ανταγωνισμού
- τη συμβολή στην ανάπτυξη της εσωτερικής αγοράς και,
- την προώθηση των συμφερόντων των χρηστών εντός της Ευρωπαϊκής Ένωσης.

Η παρούσα ανάλυση συνάδει με τους ανωτέρω στόχους, καθώς η ΕΕΤΤ επιδιώκει να προωθήσει τον ανταγωνισμό διασφαλίζοντας το μέγιστο όφελος για τους τελικούς χρήστες σε επίπεδο τιμής, επιλογών και ποιότητας.

2.1.2 Κανονιστικό Πλαίσιο

Σύμφωνα με το ισχύον[1] εθνικό και κοινοτικό κανονιστικό πλαίσιο αναφορικά με τον ορισμό σχετικών αγορών προϊόντων και υπηρεσιών στον τομέα των ηλεκτρονικών

---

[1] Το εν λόγω πλαίσιο αποτελείται ιδίως από τα κάτωθι νομοθετικά / κανονιστικά κείμενα:

- Το Ν. 3431/2006 «Περί Ηλεκτρονικών Επικοινωνιών και άλλες διατάξεις» (ΦΕΚ 13/Α/03.02.2006), και ιδίως τα άρθρα 3, 12 περιπτώσεις α και ι, 16, 17, 35 έως και 45, και το άρθρο 69 παρ. 5 αυτού, (εφεξής ο Νόμος)
- την Οδηγία 2002/21/ΕΚ του Ευρωπαϊκού Κοινοβουλίου και του Συμβουλίου της 7ης Μαρτίου 2002 σχετικά με κοινό κανονιστικό πλαίσιο για δίκτυα και υπηρεσίες ηλεκτρονικών επικοινωνιών (ΕΕ L 108/33, 24.4.2002), όπως ισχύει τροποποιηθείσα, (εφεξής Οδηγία Πλαίσιο)
- την Οδηγία 2002/19/ΕΚ του Ευρωπαϊκού Κοινοβουλίου και του Συμβουλίου της 7ης Μαρτίου 2002 σχετικά με την πρόσβαση σε δίκτυα ηλεκτρονικών επικοινωνιών και συναφείς ευκολίες, καθώς και με τη διασύνδεσή τους (ΕΕ L 108/7, 24.4.2002), (εφεξής Οδηγία για την Πρόσβαση)
- την Οδηγία 2002/22/ΕΚ του Ευρωπαϊκού Κοινοβουλίου και του Συμβουλίου της 7ης Μαρτίου 2002 σχετικά με την καθολική υπηρεσία και τα δικαιώματα των χρηστών όσον αφορά δίκτυα και υπηρεσίες ηλεκτρονικών επικοινωνιών (ΕΕ L 108/51, 24.4.2002), (εφεξής Οδηγία Καθολικής Υπηρεσίας),
- την Οδηγία 2002/77/ΕΚ της Επιτροπής της 16ης Σεπτεμβρίου 2002 σχετικά με τον ανταγωνισμό στις αγορές δικτύων και υπηρεσιών ηλεκτρονικών επικοινωνιών (ΕΕ L 249/21, 17.9.2002), (εφεξής Οδηγία για τον Ανταγωνισμό),
- τη Σύσταση Ε(2007)5406 της Επιτροπής της 17ης Δεκεμβρίου 2007, για τις αγορές προϊόντων και υπηρεσιών στον τομέα των ηλεκτρονικών επικοινωνιών που επιδέχονται εκ των προτέρων ρύθμιση σύμφωνα με την οδηγία 2002/21/ΕΚ του Ευρωπαϊκού Κοινοβουλίου και του Συμβουλίου σχετικά με κοινό κανονιστικό

επικοινωνιών που επιδέχονται εκ των προτέρων ρύθμιση σύμφωνα με την οδηγία 2002/21/ΕΚ του Ευρωπαϊκού Κοινοβουλίου και του Συμβουλίου, την ανάλυση του επιπέδου του ανταγωνισμού και την εκτίμηση της σημαντικής ισχύος στις ως άνω αγορές, βάσει του κοινοτικού πλαισίου κανονιστικών ρυθμίσεων για τα δίκτυα και τις υπηρεσίες ηλεκτρονικών επικοινωνιών, η ΕΕΤΤ καλείται να ορίσει σχετικές αγορές στον τομέα των ηλεκτρονικών επικοινωνιών λαμβάνοντας υπόψη τις εθνικές συνθήκες, ιδίως να ορίσει τις σχετικές γεωγραφικές αγορές στην Ελληνική επικράτεια, ακολουθώντας τη διαδικασία ορισμού αγορών όπως αυτή τίθεται στην *Οδηγία Πλαίσιο*[2].

Σύμφωνα με το άρθρο 16 (1) της Οδηγίας Πλαίσιο «1. *Το ταχύτερο δυνατό μετά την έκδοση ή οιαδήποτε ενημέρωση της Σύστασης, οι εθνικές κανονιστικές αρχές διεξάγουν ανάλυση των σχετικών αγορών, λαμβάνοντας ιδιαιτέρως υπόψη τις κατευθυντήριες γραμμές. Τα κράτη μέλη διασφαλίζουν ότι η ανάλυση αυτή διεξάγεται, όπου απαιτείται, σε συνεργασία με τις εθνικές αρχές για τον ανταγωνισμό».* Σύμφωνα με το άρθρο 35 παράγραφος 3 και το άρθρο 36 παρ. 1 του Ν. 3431/2006: «*35. 3. Η διαδικασία ανάλυσης της αγοράς, η οποία περιλαμβάνει τον ορισμό των σχετικών αγορών, τη διενέργεια ανάλυσης του επιπέδου του ανταγωνισμού, τον ορισμό επιχειρήσεων με Σημαντική Ισχύ και τον προσδιορισμό των κατά περίπτωση κατάλληλων και αναλογικών ειδικών κανονιστικών υποχρεώσεων, διενεργείται από την Ε.Ε.Τ.Τ. ανά τακτά χρονικά διαστήματα τα οποία δεν μπορεί να υπερβαίνουν τα δύο χρόνια από την ολοκλήρωση της προηγούμενης ανάλυσης». «36. 1. Με απόφαση της Ε.Ε.Τ.Τ., η οποία εκδίδεται εντός έτους από τη δημοσίευση του παρόντος, ορίζονται οι σχετικές αγορές προϊόντων και υπηρεσιών ηλεκτρονικών επικοινωνιών με βάση τις συνθήκες, που επικρατούν στον τομέα ηλεκτρονικών επικοινωνιών στην ελληνική αγορά, λαμβάνοντας ιδιαιτέρως υπόψη τις ισχύουσες σχετικές*

πλαίσιο για δίκτυα και υπηρεσίες ηλεκτρονικών επικοινωνιών, καθώς και την σχετική Αιτιολογική Έκθεση αυτής (εφεξής Νέα Σύσταση),

- τις Κατευθυντήριες Γραμμές της Επιτροπής για την ανάλυση αγοράς και την εκτίμηση της σημαντικής ισχύος στην αγορά βάσει του κοινοτικού πλαισίου κανονιστικών ρυθμίσεων για τα δίκτυα και τις υπηρεσίες ηλεκτρονικών επικοινωνιών (2002/C 165/03) (εφεξής Κατευθυντήριες Γραμμές),
- τη Σύσταση της Επιτροπής σχετικά με τις κοινοποιήσεις, τις προθεσμίες και τις διαβουλεύσεις που προβλέπονται στο άρθρο 7 της οδηγίας 2002/21/ΕΚ του Ευρωπαϊκού Κοινοβουλίου και του Συμβουλίου της 7ης Μαρτίου 2002 σχετικά με κοινό κανονιστικό πλαίσιο για δίκτυα και υπηρεσίες ηλεκτρονικών επικοινωνιών, όπως εκάστοτε ισχύει.
- ERG 08 (20) ERG draft Common Position on Geographic Aspects of Market Analysis (definition and remedies)

[2] *Οδηγία Πλαίσιο, Άρθρο* 15.

Συστάσεις και Κατευθυντήριες Γραμμές της Ευρωπαϊκής Επιτροπής, καθώς και τις αρχές του δικαίου του ανταγωνισμού.»

Κατ' εφαρμογή των οριζομένων στο άρθρο 16 (1) της Οδηγίας Πλαίσιο (ως άνω) σε συνδυασμό με το σημείο 21 του Προοιμίου της Σύστασης 11ης Φεβρουαρίου 2003, εξεδόθη η Σύσταση της Επιτροπής της 17ης Δεκεμβρίου 2007, για τις αγορές προϊόντων και υπηρεσιών στον τομέα των ηλεκτρονικών επικοινωνιών που επιδέχονται εκ των προτέρων ρύθμιση σύμφωνα με την οδηγία 2002/21/ΕΚ του Ευρωπαϊκού Κοινοβουλίου και του Συμβουλίου σχετικά με κοινό κανονιστικό πλαίσιο για δίκτυα και υπηρεσίες ηλεκτρονικών επικοινωνιών, καθώς και την σχετική Αιτιολογική Έκθεση αυτής, (Ε(2007)5406), (εφεξής Νέα Σύσταση).

Σύμφωνα με το άρθρο 1 της νέας Σύστασης: «*Κατά τον καθορισμό σχετικών αγορών κατάλληλων για τα εθνικά δεδομένα σύμφωνα με το άρθρο 15 παράγραφος 3 της Οδηγίας 2002/21/ΕΚ, οι εθνικές ρυθμιστικές αρχές αναλύουν τις αγορές προϊόντων και υπηρεσιών που προσδιορίζονται στο Παράρτημα της παρούσας σύστασης*».

Η διαδικασία ορισμού αγορών στοχεύει στο να προσδιορίσει με συστηματικό τρόπο **τις ανταγωνιστικές πιέσεις** που υφίστανται οι πάροχοι υπηρεσιών ηλεκτρονικών επικοινωνιών και δικτύων για την αποτελεσματική ανάλυση της αγοράς. Μια «**σχετική αγορά προϊόντων**» **αποτελείται από το σύνολο των προϊόντων ή υπηρεσιών που είναι επαρκώς εναλλάξιμα ή υποκατάστατα, όχι μόνο από την άποψη των αντικειμενικών χαρακτηριστικών τους, της τιμής ή της επιδιωκόμενης χρήσης τους, αλλά και τις συνθήκες ανταγωνισμού ή/ και τη διάρθρωση της προσφοράς και της ζήτησης στην εν λόγω αγορά**[3].

Σύμφωνα με τη νέα Σύσταση[4], «*αφετηρία προσδιορισμού αγορών αποτελεί ο καθορισμός αγορών λιανικής σε μια μελλοντική προοπτική, με συνεκτίμηση της δυνατότητας υποκατάστασης από πλευράς ζήτησης και από πλευράς προσφοράς. Από τη στιγμή που θα έχουν οριστεί αγορές λιανικής, ενδείκνυται εν συνεχεία ο προσδιορισμός σχετικών αγορών χονδρικής. Εάν η αγορά στα κατάντη εφοδιάζεται από μία ή περισσότερες καθετοποιημένες επιχειρήσεις, ενδέχεται να μην υπάρξει (εμπορική) αγορά ελλείψει κανονιστικών ρυθμίσεων. Κατά συνέπεια, εάν η αγορά δικαιολογεί προσδιορισμό, ενδεχομένως να απαιτηθεί η σύσταση πλασματικής αγοράς χονδρικής στα ανάντη. […]*». Ο ορισμός της σχετικής αγοράς προσδιορίζει τους

[3] Βλ., παραδείγματος χάριν, Υπόθεση Michelin v. Commission [1983] ECR 3461, Ανακοίνωση της Επιτροπής σχετικά με τον ορισμό σχετικών αγορών για τους σκοπούς του Κοινοτικού δικαίου του ανταγωνισμού ("Η Ανακοίνωση της Επιτροπής σχετικά με τον Ορισμό Αγορών "), ΕΕ 1997 C 372/3, και τις Κατευθυντήριες Γραμμές.

4 Σημείο 4 του Προοιμίου

περιορισμούς που υφίστανται οι πάροχοι κατά τον καθορισμό των τιμών τους λόγω υποκατάστασης από πλευράς προσφοράς και ζήτησης. Για το σκοπό ορισμού της σχετικής αγοράς, η ΕΕΤΤ θα λάβει υπόψη μια σειρά μεθόδων κατά την αξιολόγηση της υποκατάστασης της ζήτησης και της προσφοράς, συμπεριλαμβανομένου και του SSNIP τεστ, όπου αυτό είναι πρακτικά δυνατό.[5] Με βάση το εν λόγω τεστ, μια συγκεκριμένη υπηρεσία ή ένα σύνολο υπηρεσιών συνιστά χωριστή σχετική αγορά εάν ένας υποθετικός μονοπωλιακός πάροχος μπορούσε να επιβάλει μια μικρή αλλά ουσιώδη (έως και 10%), μη προσωρινή αύξηση τιμής πάνω από το ανταγωνιστικό επίπεδο, χωρίς να μειωθούν οι πωλήσεις, με συνέπεια η αύξηση της τιμής να μην αποβεί κερδοφόρος.[6]. Η άσκηση ορισμού αγοράς εξετάζει την πιθανή ανταγωνιστική ανταπόκριση μιας ομάδας πελατών (όχι οριακών, δηλαδή όχι απαραιτήτως της πλειοψηφίας των πελατών).[7]

Μια «**σχετική γεωγραφική αγορά**» περιλαμβάνει την περιοχή όπου οι σχετικές επιχειρήσεις δραστηριοποιούνται στην παροχή και προμήθεια προϊόντων ή/ και υπηρεσιών, στην οποία οι συνθήκες του ανταγωνισμού είναι επαρκώς ομοιογενείς και διακριτές από γειτονικές περιοχές, όπου οι συνθήκες του ανταγωνισμού είναι ουσιαστικά διαφορετικές.

Περαιτέρω, σύμφωνα με τη Νέα Σύσταση[8], για τον προσδιορισμό των αγορών που επιδέχονται εκ των προτέρων κανονιστική ρύθμιση ενδείκνυται η σωρευτική εφαρμογή τριών κριτηρίων και συγκεκριμένα:

- Η παρουσία υψηλών και μη παροδικών φραγμών εισόδου (διαρθωτικού, νομικού ή ρυθμιστικού χαρακτήρα),
- Η δομή της αγοράς να μην τείνει προς αποτελεσματικό ανταγωνισμό μέσα στο σχετικό χρονικό ορίζοντα και
- Η εφαρμογή των κανόνων του ανταγωνισμού να μην επαρκεί αφεαυτής για την αντιμετώπιση των αστοχιών της υπόψη αγοράς.

Σημειώνεται ότι οι αγορές που απαριθμούνται στο Παράρτημα της Νέας Σύστασης έχουν προσδιορισθεί βάσει των τριών υπόψη σωρευτικών κριτηρίων.

2.1.3 Αντικείμενο Εξέτασης

---

5 Βλέπε την Ανακοίνωση της Επιτροπής σχετικά με τον Ορισμό Αγορών και τις Κατευθυντήριες Γραμμές.

6 Βλέπε την Ανακοίνωση της Επιτροπής σχετικά με τον Ορισμό Αγορών και τις Κατευθυντήριες Γραμμές

7 Βλέπε, παραδείγματος χάρη, Υπόθεση, *Hoffman-La Roche & Co. A. G. v. Commission* [1979] ECR 461 and *Ahmed Saeed Flugreisen v. Zentrale zur Bekämpfung unlauteren Weltbewerbs* [1989] ECR 803.

8 σημείο 5 του Προοιμίου

Στα πλαίσια του πρώτου γύρου ανάλυσης αγορών, η ΕΕΤΤ λαμβάνοντας υπόψη τη Σύσταση της Επιτροπής της 11ης Φεβρουαρίου 2003 και συγκεκριμένα την αγορά υπ'αριθ. 12 αυτής, εξέδοσε την με αριθμό 389/51/8-6-2006 Απόφασή της δημοσιευθείσα στο τεύχος Β' της Εφημερίδας της Κυβερνήσεως με αριθμό 891, την 12η-7-2006, με την οποία κατέληξε στο συμπέρασμα ότι, ενόψει των εθνικών συνθηκών, υφίσταται μια διακριτή σχετική αγορά που περιλαμβάνει την παροχή χονδρικών υπηρεσιών ευρυζωνικής πρόσβασης με γεωγραφικό εύρος την Ελληνική Επικράτεια, στην οποία η εταιρεία Οργανισμός Τηλεπικοινωνιών της Ελλάδος κατέχει Σημαντική Ισχύ (ΣΙΑ), και της επέβαλε μια σειρά κατάλληλων και αναλογικών κανονιστικών υποχρεώσεων.

Η «**Νέα Σύσταση**» προβλέπει ότι σε επίπεδο χονδρικής υφίσταται μια διακριτή σχετική αγορά και συγκεκριμένα η «**Ευρυζωνική πρόσβαση χονδρικής**» (**Αγορά 5**) η οποία αντιστοιχεί στην αγορά **υπ' αριθ. 12** της Σύστασης της Επιτροπής της 11ης Φεβρουαρίου 2003. Σύμφωνα με τη νέα Σύσταση (Παράρτημα), «*Η αγορά αυτή καλύπτει τη μη φυσική ή εικονική δικτυακή πρόσβαση, συμπεριλαμβανομένης της πρόσβασης διφυορεύματος σε σταθερή θέση. Η αγορά αυτή βρίσκεται στα κατάντη της φυσικής πρόσβασης που καλύπτεται από την ανωτέρω αγορά 4, με την έννοια ότι η ευρυζωνική πρόσβαση χονδρικής μπορεί να δομηθεί με χρησιμοποίηση της φυσικής πρόσβασης σε συνδυασμό με άλλα στοιχεία*».

Όπως αναφέρει η Αιτιολογική Έκθεση της νέας Σύστασης της Ευρωπαϊκής Επιτροπής[9] «*Η αρχική Σύσταση προσδιόριζε δύο αγορές σε επίπεδο χονδρικής οι οποίες συνδέονται με τη λιανική ευρυζωνική αγορά: τη χονδρική αδεσμοποίητη πρόσβαση (συμπεριλαμβανομένης της μεριζόμενης πρόσβασης) σε μεταλλικούς βρόχους και υποβρόχους) και τη χονδρική ευρυζωνική πρόσβαση. Ως προς την πρώτη αγορά, όπως ειπώθηκε ανωτέρω, η τεχνολογική αλλαγή επιβάλλει να συμπεριληφθεί κάθε σχετική φυσική υποδομή η οποία είναι αναγκαία προκειμένου να επιτευχθεί πρόσβαση στον τελικό καταναλωτή, σε αντίθεση με τον αυστηρό περιορισμό στον μεταλλικό βρόχο ή υπο- βρόχο.* ***Ο λόγος προσδιορισμού μιας δεύτερης χωριστής αγοράς***

[9]Staff Working Document "Explanatory Note" SEC (2007) 1483 final , σελίδα 32«*The initial Recommendation identified two wholesale markets that were linked to the broadband retail market: wholesale unbundled access (including shared access) to metallic loops and sub-loops, and wholesale broadband access. As regards the first market, as set out above technological change implies including all relevant physical infrastructure necessary to reach the end consumer, as opposed to a strict limitation to the metallic loop or sub-loops. The reason for identifying a second separate wholesale market was based on the view that even regulated local loop access would be insufficient in most Member States to constrain potential market power at the retail level and a significant entry barrier would still exist. The fact that the two wholesale markets are linked in this way to the same broadband retail market implies that it is logical for national authorities to undertake a single overall analysis of the broadband market which examines in sequence the impact that (a) regulated infrastructure-based access and (b) regulated (non-physical) network-based access could be expected to have on any significant market power that is identified. […]*»

χονδρικής βασίστηκε στην άποψη ότι, ακόμα και η ρυθμιζόμενη πρόσβαση στον τοπικό βρόχο θα ήταν ανεπαρκής, στα περισσότερα Κράτη Μέλη, προκειμένου να περιορίσει την πιθανή αγοραστική δύναμη σε επίπεδο λιανικής και θα εξακολουθούσε να υφίσταται ένα σημαντικό εμπόδιο εισόδου*. Το γεγονός ότι οι δύο αγορές χονδρικής συνδέονται κατ'αυτό τον τρόπο στην ίδια λιανική ευρυζωνική αγορά υποδηλώνει ότι είναι λογικό για τις εθνικές ρυθμιστικές αρχές να διεξάγουν μια ενιαία ανάλυση της αγοράς ευρυζωνικής πρόσβασης, η οποία εξετάζει διαδοχικά τον αντίκτυπο που θα αναμενόταν να έχει α) η ρυθμιζόμενη πρόσβαση που βασίζεται στην υποδομή (infrastructure based access) και β) η ρυθμιζόμενη πρόσβαση που βασίζεται στο (μη φυσικό) δίκτυο ((non physical) network-based access), σε οιαδήποτε Σημαντική Ισχύ στην αγορά τυχόν διαπιστωθεί.[…]»*

Η Ευρωπαϊκή Επιτροπή υιοθετεί την άποψη[10] ότι, μετά την έκδοση της αρχικής Σύστασης, έχουν μεσολαβήσει σημαντικές εξελίξεις σχετικά με τα δίκτυα επόμενης γενιάς (Next Generation Networks (NGAs)). Στα πλαίσια παροχής ευρυζωνικών και συναφών υπηρεσιών, πολλές εταιρείες οι οποίες έχουν εγκαταστήσει δίκτυο, εξετάζουν το να εγκαταστήσουν οπτική ίνα πιο κοντά στους τελικούς χρήστες, τόσο προκειμένου να αυξήσουν την χωρητικότητα και τις ευρυζωνικές ταχύτητες, όσο και προκειμένου να μειώσουν τα λειτουργικά κόστη. Τέτοιου είδους αλλαγές, οι οποίες αναμένεται να διαφέρουν μεταξύ Κρατών Μελών, τόσο ως προς τον τύπο επένδυσης στο δίκτυο, όσο και την ταχύτητα στην οποία συμβαίνουν, είναι πιθανό να μεταβάλουν τα υφιστάμενα χαρακτηριστικά προσφοράς και ζήτησης. Στα πλαίσια αυτά, αναγνωρίζοντας ότι στο παρόν στάδιο που οι εν λόγω μεταβολές δικτύου βρίσκονται σε εξέλιξη είναι δύσκολο να είναι κανείς απολύτως ακριβής αναφορικά με τα όρια των σχετικών προβλεπόμενων αγορών χονδρικής που συνδέονται με τη λιανική ευρυζωνική αγορά, υπό την έννοια ότι υφίστανται διάφορα πιθανά τεχνικά χαρακτηριστικά, η Ευρωπαϊκή Επιτροπή προτείνει μια πιο γενική και "forward looking" προσέγγιση στον προσδιορισμό των σχετικών αγορών στο επίπεδο της Ευρωπαϊκής Ένωσης, εντός του οποίου οι επιμέρους Εθνικές Ρυθμιστικές Αρχές έχουν τη δυνατότητα να αναλύσουν τις αγορές, με το **διττό στόχο αφενός να διεκολύνουν όσο το δυνατόν μεγαλύτερο βαθμό ανταγωνισμού με βάση τις υποδομές, όσο είναι οικονομικά αποτελεσματικός και αφετέρου να αντιμετωπίσουν την αγοραστική ισχύ (market power) μέσω κατάλληλης ρύθμισης της πρόσβασης.**

[10] Staff Working Document "Explanatory Note" SEC (2007) 1483 final , σελίδα 32

Η νέα *Σύσταση* επίσης ορίζει ότι η αγορά της Ευρυζωνικής Πρόσβασης Χονδρικής περιλαμβάνει *τη μη φυσική ή εικονική δικτυακή πρόσβαση, συμπεριλαμβανομένης της πρόσβασης διφυορεύματος σε σταθερή θέση και ότι η αγορά αυτή βρίσκεται στα κατάντη της φυσικής πρόσβασης που καλύπτεται από την ανωτέρω αγορά 4, με την έννοια ότι η ευρυζωνική πρόσβαση χονδρικής μπορεί να δομηθεί με χρησιμοποίηση της φυσικής πρόσβασης σε συνδυασμό με άλλα στοιχεία.*.

Σύμφωνα με την Αιτιολογική Έκθεση της νέας Σύστασης, αναφέρεται ότι η αγορά της αδεσμοποίητης πρόσβασης στον τοπικό βρόχο βρίσκεται στα ανάντη της αγοράς της χονδρικής ευρυζωνικής πρόσβασης και η κανονιστική ρύθμιση στην αγορά της αδεσμοποίητης πρόσβασης στον τοπικό βρόχο δύναται να διευκολύνει την είσοδο στην αγορά της χονδρικής ευρυζωνικής πρόσβασης. Ωστόσο, ρητά ορίζεται ότι «*…λαμβάνοντας υπόψη την απαιτούμενη επένδυση για την αδεσμοποίητη πρόσβαση στον τοπικό βρόχο, καθώς και τα απόλυτα πλεονεκτήματα κόστους του πρώην μονοπωλιακού παρόχου, όπως αυτά πηγάζουν από τις οικονομίες κλίμακας, οι υψηλοί φραγμοί εισόδου στην αγορά της χονδρικής ευρυζωνικής πρόσβασης παραμένουν παρά την παρουσία ρύθμισης στην αγορά της αδεσμοποίητης πρόσβασης στον τοπικό βρόχο*.». Υπ' αυτήν την έννοια, η Ευρωπαϊκή Επιτροπή κατέληξε στο συμπέρασμα ότι «*…η αγορά της χονδρικής ευρυζωνικής πρόσβασης συνεχίζει να πληροί* ***το πρώτο κριτήριο*** *σύμφωνα με την προσέγγιση greenfield (modified greenfield approach).*». Αναφορικά **με την πλήρωση του δεύτερου και του τρίτου κριτηρίου** – για τον προσδιορισμό των αγορών που επιδέχονται εκ των προτέρων κανονιστικής ρύθμισης – ορίζεται στην Αιτιολογική Έκθεση της νέας Σύστασης ότι «*…το επίπεδο ανταγωνισμού σε επίπεδο λιανικής τόσο σε καθετοποιημένες επιχειρήσεις όσο και για Παρόχους που δραστηριοποιούνται στην παροχή υπηρεσιών αδεσμοποίητης πρόσβασης στον τοπικό βρόχο δύναται να είναι τέτοιο ώστε να ασκεί έμμεσο περιορισμό στην αγορά των υπηρεσιών ευρυζωνικής πρόσβασης*»….γεγονός το οποίο, όπως καταλήγει η ΕΕ, «*…δεν ισχύει επί του παρόντος ούτε και φαίνεται πιθανό να ισχύσει στο άμεσο μέλλον*», καθώς και ότι «*…είναι σημαντικό να διατηρηθεί συνοχή και συνέπεια ανάμεσα στη ρύθμιση της αγοράς της χονδρικής ευρυζωνικής πρόσβασης και σε αυτήν της αγοράς της αδεσμοποίητης πρόσβασης στον τοπικό βρόχο*»[11], εφόσον φάνηκε ότι πληρούνταν και το τρίτο κριτήριο.

[11] Staff Working Document "Explanatory Note" SEC (2007) 1483 final , σελίδα 34

Σύμφωνα με την *Αιτιολογική Έκθεση της νέας Σύστασης για τις Σχετικές Αγορές*, δεν υφίσταται υποκαταστασιμότητα μεταξύ της χονδρικής ευρυζωνικής πρόσβασης και της αδεσμοποίητης πρόσβασης στο τοπικό βρόχο (ακόμα και για την περίπτωση όπου οι ίδιες υπηρεσίες θα μπορούσαν να παρέχονται μέσω αδεσμοποίητης πρόσβασης στο τοπικό βρόχο) δεδομένου ότι η χρήση υπηρεσιών χονδρικής ευρυζωνικής πρόσβασης θα απαιτούσε «οι τεχνολογίες DSL και οι ισοδύναμες με αυτές υπηρεσίες να είναι συμβατές σε κάθε επίπεδο του δικτύου».

Περαιτέρω, η *Αιτιολογική Έκθεση της νέας Σύστασης για τις Σχετικές Αγορές* θεωρεί ότι είναι αμφίβολο για έναν Πάροχο, ο οποίος χρησιμοποιεί υπηρεσίες χονδρικής ευρυζωνικής πρόσβασης για την παροχή στον τελικό χρήστη λιανικών ευρυζωνικών υπηρεσιών ότι θα μπορούσε να μεταβεί με ευκολία στην χρήση αδεσμοποίητης πρόσβασης στο τοπικό βρόχο για την παροχή ισοδύναμης υπηρεσίας (ή υπηρεσιών) λιανικής Η Ευρωπαϊκή Επιτροπή καταλήγει ότι, **από πλευράς ζήτησης,** ένας πάροχος λιανικής πρόσβασης που χρησιμοποιεί χονδρική ευρυζωνική πρόσβαση θα θεωρούσε τη χονδρική αδεσμοποίητη πρόσβαση ως υποκατάστατο μόνο εάν διέθετε /ή μπορούσε να αποκτήσει γρήγορα και με χαμηλό κόστος πρόσβαση σε άλλα στοιχεία δικτύου / υποδομής που απαιτούνται για την αυτοπαροχή (self supply) αντίστοιχων υπηρεσιών χονδρικής. Η δυνατότητα υποκαταστασιμότητας από πλευράς **προσφοράς** εξαρτάται, σύμφωνα με την Επιτροπή, από την ίδια πρϋπόθεση. **Επί της βάσης αυτής, η Ευρωπαϊκή Επιτροπή έχει την άποψη ότι η χονδρική αδεσμοποίητη πρόσβαση και η χονδρική ευρυζωνική πρόσβαση εμπίπτουν σε χωριστές και διακριτές σχετικές αγορές προϊόντων.**

Εντούτοις, η Ευρωπαϊκή Επιτροπή[12] συστήνει στα Κράτη Μέλη να αναλύσουν από κοινού τις ως άνω αγορές λαμβάνοντας υπόψη ότι «*το σημείο του δικτύου στο οποίο ορίζεται η προσφορά και η ζήτηση κάθε μίας από τις εν λόγω χωριστές αγορές, θα εξαρτάται από την ανάλυση της αγοράς και ιδίως στην τοπολογία του δικτύου και την κατάσταση του ανταγωνισμού σε επίπεδο δικτύου. Ανάλογα με τον τρόπο με τον οποίο λαμβάνουν χώρα οι αναβαθμίσεις δικτύου, ή τον τρόπο με τον οποίο εξελίσσονται οι επιμέρους συνθήκες προσφοράς και ζήτησης*

[12] *The point in the network at which the demand and supply of either of these separate markets is defined will depend on the market analysis and in particular on the network topology and the state of network competition. Depending on the way in which network upgrades occur or the particular demand and supply conditions evolve in Member States, these two wholesale markets may remain distinct, or conceivably merge into one. Consequently and for the reasons outlined above, it is recommended that the markets be analysed together.*

στα Κράτη Μέλη, οι ως άνω αγορές χονδρικής μπορεί να παραμείνουν διακριτές ή να συγχωνευθούν εν τέλει σε μία» .

Τα ανωτέρω αποτελούν το σημείο εκκίνησης της ΕΕΤΤ για τον ορισμό της σχετικής αγοράς.

2.1.4 Η Διαδικασία της ΕΕΤΤ

Για τις ανάγκες της διαδικασίας ορισμού και ανάλυσης αγορών, η ΕΕΤΤ χρησιμοποίησε στοιχεία από εσωτερικές και εξωτερικές πηγές, συμπεριλαμβανομένων στοιχείων χρηστών και παρόχων δικτύων και υπηρεσιών ηλεκτρονικών επικοινωνιών.

Η ΕΕΤΤ πραγματοποιεί τον ορισμό και την ανάλυση της αγοράς σύμφωνα με το Νόμο 3431/2006 'Περί Ηλεκτρονικών Επικοινωνιών και Άλλες Διατάξεις' [ΦΕΚ 13 /03.02.2006] (ο «Νόμος») που αποτελεί τον Ελληνικό Νόμο για τις Ηλεκτρονικές Επικοινωνίες που τέθηκε σε ισχύ την 3η Φεβρουαρίου 2006. Ο Νόμος μεταφέρει στην Ελληνική νομοθεσία τη δέσμη Οδηγιών της ΕΕ του 2002 (Οδηγίες 2002/19/ΕΚ, 2002/20/ΕΚ, 2002/21/ΕΚ, 2002/22/ΕΚ και 2002/77/ΕΚ).

Το Άρθρο 12 παρ.1 (α) του Νόμου παρέχει στην ΕΕΤΤ τη γενική αρμοδιότητα σχετικά με την ανάλυση αγορών (συμπεριλαμβανομένου του ορισμού των σχετικών αγορών προϊόντων/υπηρεσιών ηλεκτρονικών επικοινωνιών, της ανάλυσης της αποτελεσματικότητας του ανταγωνισμού, καθώς και τον Ορισμό των Παρόχων με ΣΙΑ και την επιβολή κανονιστικών υποχρεώσεων σε μια ορισμένη σχετική αγορά), σύμφωνα με τις διατάξεις του.

Το Άρθρο 12 παρ.1 (ι) σε συνδυασμό με το άρθρο 16 του Νόμου, καθώς και το άρθρο 12 παράγραφος 1, περίπτωση (ιβ) σε συνδυασμό με το άρθρο 17 του ιδίου, παρέχουν στην ΕΕΤΤ την αρμοδιότητα να διενεργεί δημόσιες διαβουλεύσεις, σύμφωνα με τις διατάξεις της ισχύουσας εθνικής και Κοινοτικής νομοθεσίας, τόσο σε Ευρωπαϊκό επίπεδο, με άλλα Κράτη Μέλη της ΕΕ και την Επιτροπή σύμφωνα με το άρθρο 7 της Οδηγίας Πλαίσιο, όσο και σε εθνικό , σύμφωνα με το άρθρο της ως άνω Οδηγίας.

Το Άρθρο 12 παρ.1 (ιστ) σε συνδυασμό με το άρθρο 64 παρ.1 παρέχει στην ΕΕΤΤ ευρείες αρμοδιότητες σχετικά με τη συλλογή στοιχείων, τόσο για τους σκοπούς ex ante ρύθμισης του τομέα των ηλεκτρονικών επικοινωνιών, όσο και για ex post έρευνα και εφαρμογή. Ειδικότερα, το άρθρο 64 παρ.1 του Νόμου επιβάλει σε όλες τις επιχειρήσεις που παρέχουν δίκτυα και υπηρεσίες ηλεκτρονικών επικοινωνιών υπό καθεστώς Γενικής Άδειας να

παρέχουν όλες τις πληροφορίες, συμπεριλαμβανομένων των χρηματοοικονομικών πληροφοριών που απαιτούνται προκειμένου η ΕΕΤΤ να διασφαλίζει τη συμμόρφωση με τις διατάξεις ή τις αποφάσεις που εκδίδονται σύμφωνα με τη νομοθεσία για τις ηλεκτρονικές επικοινωνίες, συμπεριλαμβανομένων (άρθρο 64 παρ.1, εδ.(στ)) όλων των πληροφοριών που απαιτούνται για την ανάλυση αγοράς και τον προσδιορισμό των επιχειρήσεων με ΣΙΑ. Σύμφωνα με το άρθρο 64 παρ.4 του Νόμου, οι επιχειρήσεις αυτές θα πρέπει να παρέχουν τις αιτούμενες πληροφορίες άμεσα κατόπιν αιτιολογημένου αιτήματος, σύμφωνα με το χρονοδιάγραμμα και το βαθμό λεπτομέρειας που καθορίζει η ΕΕΤΤ και εφόσον δεν ορίζεται άλλη προθεσμία, εντός είκοσι (20) εργασίμων ημερών από το αίτημα. Ο Νόμος ορίζει ένα ελάχιστο χρονικό διάστημα πέντε (5) εργασίμων ημερών για την παροχή πληροφοριών.

Επίσης, σύμφωνα με το Άρθρο 12 παρ.1(στ) του Νόμου, οι αρμοδιότητες σχετικά με το δίκαιο του Ανταγωνισμού όσον αφορά τον τομέα των Ηλεκτρονικών Επικοινωνιών ανήκει στην ΕΕΤΤ και όχι στην Επιτροπή Ανταγωνισμού. Στα πλαίσια των αρμοδιοτήτων της σχετικά με το δίκαιο του ανταγωνισμού, το άρθρο 14 του Νόμου παρέχει στην ΕΕΤΤ ευρείες αρμοδιότητες σχετικά με τη συλλογή στοιχείων που είναι απαραίτητα για την εφαρμογή του Νόμου 703/1977, συμπεριλαμβανομένης της εξουσίας ελέγχου βιβλίων και άλλων εγγράφων των τηλεπικοινωνιακών παρόχων και της έρευνας των στα γραφεία και λοιπές εγκαταστάσεις τους.

2.2 Ορισμός της Σχετικής Αγοράς Προϊόντων και της Σχετικής Γεωγραφικής Αγοράς

2.2.1 Η δομή της αγοράς

Τύποι ευρυζωνικών δικτύων (και τεχνολογιών): Κατά το χρονικό ορίζοντα της παρούσας ανάλυσης της αγοράς για την παροχή ευρυζωνικής πρόσβασης, χρησιμοποιούνται στην Ελλάδα διάφοροι τύποι δικτύων και τεχνολογιών. Η φύση και ο συνδυασμός των μέσων που χρησιμοποιούνται αντανακλά σε μεγάλο βαθμό τις υφιστάμενες ευκολίες και στοιχεία του δικτύου, για τα οποία ενδεχομένως επιβάλλεται κανονιστική υποχρέωση πρόσβασης, καθώς επίσης και τις τιμές παροχής πρόσβασης σε αυτά. Για τις ανάγκες της παρούσας εξέτασης, η ΕΕΤΤ θεωρεί ότι η παροχή υπηρεσιών ευρυζωνικής πρόσβασης υλοποιείται με τα κάτωθι μέσα:

- Χάλκινοι βρόχοι (συμπεριλαμβανομένων αδεσμοποίητων τοπικών βρόχων)
- Δίκτυα Κινητών επικοινωνιών
- Συνδέσεις σταθερής ασύρματης πρόσβασης (στις ζώνες των 2.4, 3.5 και 25 GHz) και
- Οπτικές ίνες.

Α. Χάλκινοι Βρόχοι: Το κύριο μέσο που χρησιμοποιείται για την παροχή ευρυζωνικής πρόσβασης στην Ελλάδα, είναι το χάλκινο δίκτυο πρόσβασης του ΟΤΕ. Το εν λόγω δίκτυο εφόσον αναβαθμισθεί με τεχνολογία DSL, επιτρέπει την παροχή λιανικής ευρυζωνικής πρόσβασης στο διαδίκτυο μέσω των χάλκινων βρόχων (συμπεριλαμβανομένης της περίπτωσης όπου ο σχετικός εξοπλισμός DSL ανήκει στον ή τον διαχειρίζεται ο πάροχος του δικτύου ή κάποιο τρίτο μέρος). Ο ΟΤΕ λειτουργεί το μοναδικό ολοκληρωμένο δίκτυο πρόσβασης χαλκού στην Ελλάδα.

Η εμπορική διάθεση υπηρεσιών ευρυζωνικότητας ξεκίνησε στα μέσα του 2003 από τον ΟΤΕ. Αρχικά η παροχή χονδρικής ευρυζωνικής πρόσβασης στην Ελλάδα από τον ΟΤΕ δεν υπόκειτο σε ειδικές *ex ante* ρυθμιστικές υποχρεώσεις. Η ΕΕΤΤ προέβη σε διαδικασία ανάλυσης της αγοράς και εξέτασης της κατάστασης ανταγωνισμού σε αυτή. Τα συμπεράσματα αυτής της ανάλυσης αναφέρονται στην απόφασή της ΕΕΤΤ 389/051/8.06.2006 με την οποία ο ΟΤΕ καθορίσθηκε ως πάροχος με σημαντική ισχύ στην αγορά και γι' αυτό του επιβλήθηκαν

ρυθμιστικές υποχρεώσεις όπως αυτές περιγράφονται αναλυτικά στην ανωτέρω απόφαση καθώς και περιληπτικά σε επόμενη ενότητα (2.4.4).

Οι υπηρεσίες που προσέφερε ο ΟΤΕ στο παρελθόν και τις οποίες εξακολουθεί να προσφέρει και σήμερα δεν είχαν εγγυημένα χαρακτηριστικά ποιότητας, υπό την έννοια ότι δεν παρέχεται εγγυημένο μετρήσιμο επίπεδο ρυθμού μετάδοσης και άλλων χαρακτηριστικών. Ναι μεν, ο ρυθμός μετάδοσης διαθέτει ένα ανώτερο όριο (ονομαστική τιμή), αλλά ο λειτουργών ρυθμός μετάδοσης εξαρτάται από μια σειρά παραμέτρων. Π.χ. για μια υπηρεσία 24576Kbps/1024Kbps οι χωρητικότητες που αναφέρονται είναι ονομαστικές και είναι οι μέγιστες δυνατές. Οι πραγματικές χωρητικότητες που μπορεί να απολάβει ένας τελικός χρήστης εξαρτώνται από την απόσταση του χώρου του από το πλησιέστερο σημείο παρουσίας, από την πιθανή ταυτόχρονη χρήση από άλλους χρήστες, την ποιότητα του χαλκού, κλπ. Στην αρχή της εισαγωγής των υπηρεσιών DSL ο ΟΤΕ δραστηριοποιείτο σαν πάροχος πρόσβασης μόνο, ενώ η υπηρεσία διαδικτύου παρείχετο από παρόχους ISP (μεταξύ των οποίων και η τότε θυγατρική του ΟΤΕ, ΟΤΕΝΕΤ). Από το φθινόπωρο του 2004 ο ΟΤΕ προσφέρει σε λιανικούς πελάτες συζευγμένα προϊόντα ευρυζωνικής πρόσβασης και υπηρεσίες διαδικτύου (με την εμπορική ονομασία conn-x). Ταυτοχρόνως η (τότε) θυγατρική του ΟΤΕ (ΟΤΕΝΕΤ) προσέφερε αντίστοιχα προϊόντα με το conn-x. Πρόσφατα (καλοκαίρι 2008) ο ΟΤΕ απορρόφησε τη θυγατρική του ΟΤΕΝΕΤ[13]. Επίσης πρόσφατα ο ΟΤΕ ανακοίνωσε μέσω της ιστοσελίδας του ότι προχωρεί σε πιλοτικό πρόγραμμα νέων εξελιγμένων υπηρεσιών (IPTV). Η ΕΕΤΤ θεωρώντας ότι πάντα πρέπει να ακολουθεί μια προοπτική προσανατολισμένη στο μέλλον, (forward-looking approach) εκτιμά ότι μετά το πέρας του πιλοτικού προγράμματος και πάντως μέσα στη διάρκεια του χρονικού ορίζοντα της παρούσας εξέτασης ο ΟΤΕ θα παρέχει υπηρεσίες IPTV στους λιανικούς του πελάτες.

Οι υπηρεσίες χονδρικής ευρυζωνικής πρόσβασης τις οποίες παρέχει ο ΟΤΕ εξηγούνται στις επόμενες παραγράφους [14]:

<u>Σημεία / Τύποι πρόσβασης των εναλλακτικών παρόχων στην υποδομή του ΟΤΕ</u>

[13] Βλ επίσης το από 26 Ιουνίου 2008 Δελτίο Τύπου του ΟΤΕ και τα υπ' αριθ. πρωτ. ΕΕΤΤ 35437/26.06.2008, 35556/ 27.06.2008, 35946/ 30.06.2008 και 36574/ 2.07.2007 έγγραφα του ΟΤΕ, με τα οποία κοινοποιήθηκε στην ΕΕΤΤ η συγχώνευση δι' απορροφήσεως της εταιρείας ΟΤΕΝΕΤ από τον ΟΤΕ.

[14] Πηγή: ΕΕΤΤ, ΟΤΕ (www.otewholesale.gr, www.ote.gr)

Ο ΟΤΕ παρέχει σήμερα δύο τύπους πρόσβασης: Τύπου-Α και Τύπου-Β. Η λειτουργικότητα των δύο τύπων πρόσβασης εξηγείται στη συνέχεια:

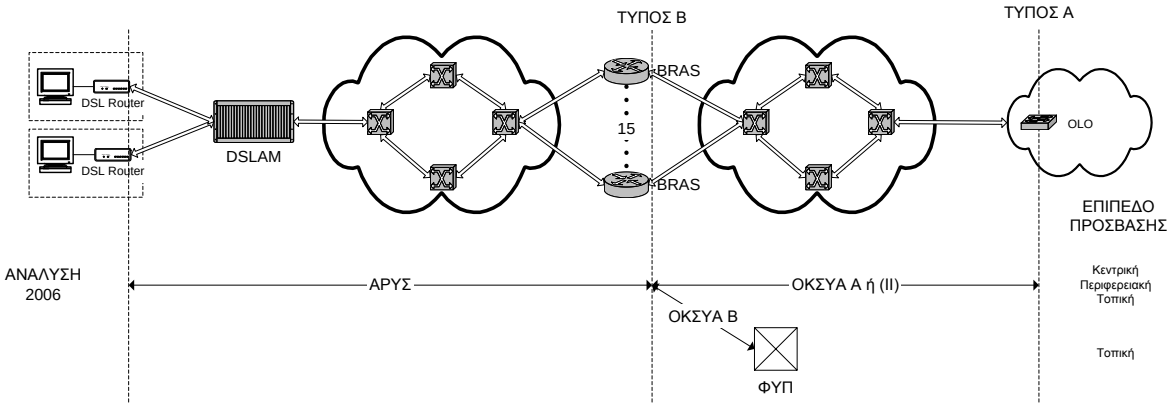

Σχήμα 1 Λειτουργικότητα Τύπου-Α και Τύπου-Β

Στην πρόσβαση τύπου-Α: ο ΟΤΕ παραδίδει στο(-ους) χώρο(-ους) του συνδεομένου παρόχου ένα κύκλωμα (ή και περισσότερα) που μεταφέρει (-ουν) πολλαπλές (ή και όλες -στην επικράτεια-) διόδους (sessions) κίνησης διαδικτύου που η καθεμιά αντιστοιχεί σε έναν τελικό χρήστη. Το κύκλωμα συμπεριλαμβάνει και τον τερματικό εξοπλισμό που τοποθετείται στο κτίριο του εναλλακτικού. (Βλ. Σχήμα 2)

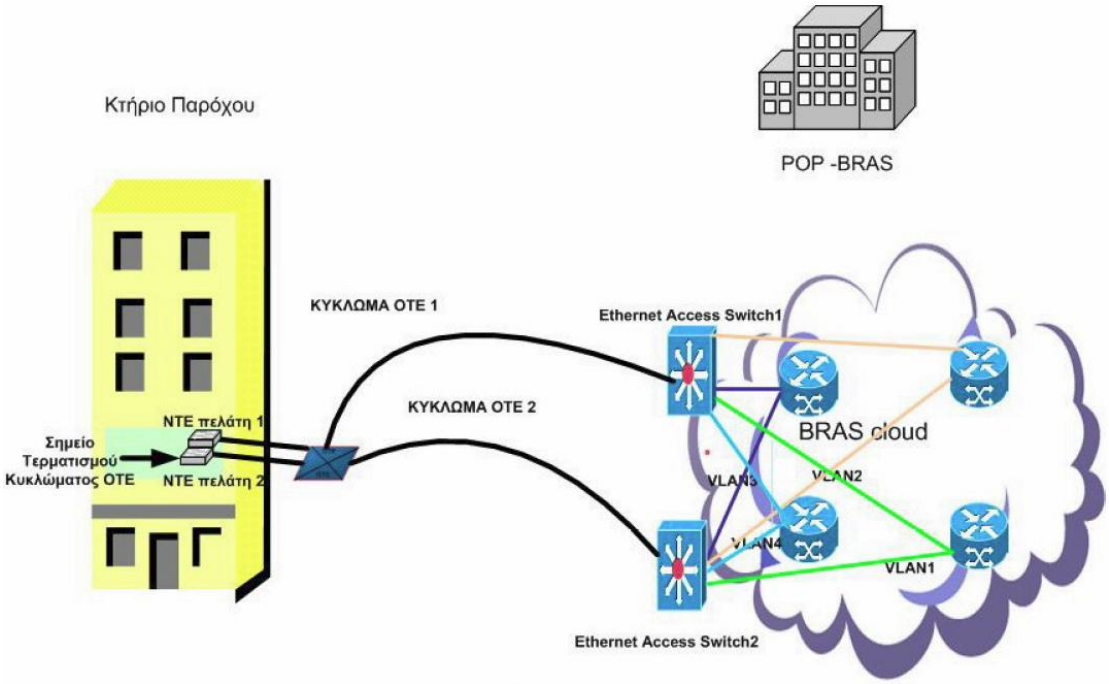

Σχήμα 2 Λειτουργικότητα τύπου-Α

Στην πρόσβαση τύπου-Β: ο ΟΤΕ παραδίδει σε φρεάτιο, έξω από το δικό του κτίριο, στον συνδεόμενο πάροχο ένα κύκλωμα (ή και περισσότερα) που μεταφέρει (-ουν) πολλαπλές (ή και όλες -στην επικράτεια-) διόδους (sessions) κίνησης Διαδικτύου που η καθεμιά αντιστοιχεί σε έναν τελικό χρήστη. Το κύκλωμα το οποίο διέρχεται μέσω οπτικής ίνας συμπεριλαμβάνει ορισμένες ευκολίες (facilities) χωρίς ωστόσο να περιλαμβάνει τερματικό εξοπλισμό στο κτίριο παρόχου. Ο εναλλακτικός πάροχος για να παραλάβει αυτή την κίνηση διαδικτύου πρέπει να συνδέσει οπτική ίνα στο φρεάτιο έξω από το κτίριο του ΟΤΕ. (Βλ. Σχήμα 3)

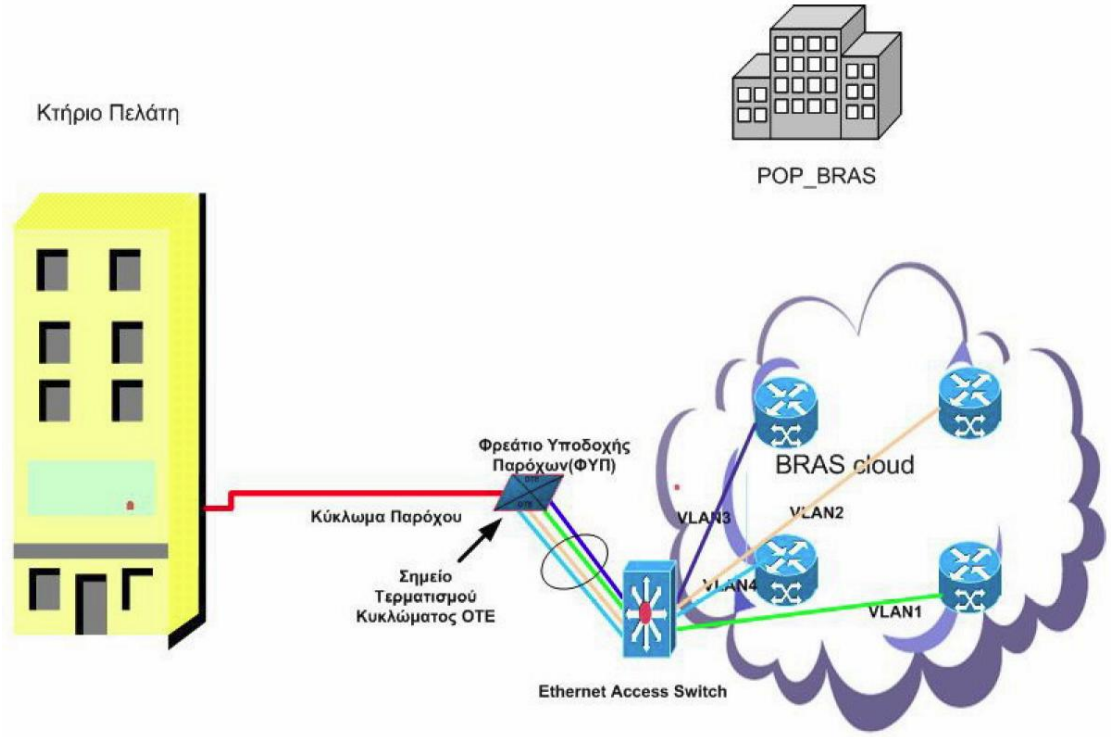

Σχήμα 3 Λειτουργικότητα τύπου-Β

Ο ΟΤΕ παρέχει τις ως άνω δύο δυνατότητες πρόσβασης μέσω δύο υπηρεσιών / προϊόντων: (α) Ασύμμετρου ΡΥθμού Σύνδεση (ΑΡΥΣ) (β) Ολοκληρωμένη Κεντρική ΣΥνδεση στο δίκτυο ADSL (ΟΚΣΥΑ[15]). Καθεμιά από τις υπηρεσίες περιλαμβάνει μία ομάδα προϊόντων. Περισσότερα για τα συγκεκριμένα προϊόντα παρουσιάζονται σε επόμενες ενότητες.

Υπηρεσία ΑΡΥΣ

[15] Παλαιότερα αναφέρονταν δύο όροι ΟΚΣΥΑ: ΟΚΣΥΑ Ι και ΟΚΣΥΑ ΙΙ οι οποίοι διαφοροποιούνται ως προς την τεχνολογία. Η ομάδα προιόντων ΟΚΣΥΑ Ι χρησιμοποιείτο κυρίως παλαιότερα και ήταν βάσει τεχνολογίας ATM. Η ομάδα προιόντων ΟΚΣΥΑ ΙΙ βασίζεται σε τεχνολογία Ethernet.

Η υπηρεσία ΑΡΥΣ του ΟΤΕ απευθύνεται σε Τηλεπικοινωνιακούς Παρόχους και παρέχει Ασύμμετρου Ρυθμού Σύνδεση μεταξύ του σημείου σύνδεσης του ADSL modem (στο χώρο του Τελικού Χρήστη) με τον αντίστοιχο BRAS του δικτύου ευρυζωνικής πρόσβασης του ΟΤΕ και χρησιμοποιείται για μεταφορά κίνησης από και προς το διαδίκτυο. Για την παροχή ολοκληρωμένης υπηρεσίας ευρυζωνικής πρόσβασης (Πρόσβαση ADSL + Fast Internet) σε Τελικούς Χρήστες, πρέπει να συνυπάρχουν οι υπηρεσίες ΑΡΥΣ και ΟΚΣΥΑ. Ο ρόλος και η λειτουργικότητα της υπηρεσίας φαίνεται στο Σχήμα 4:

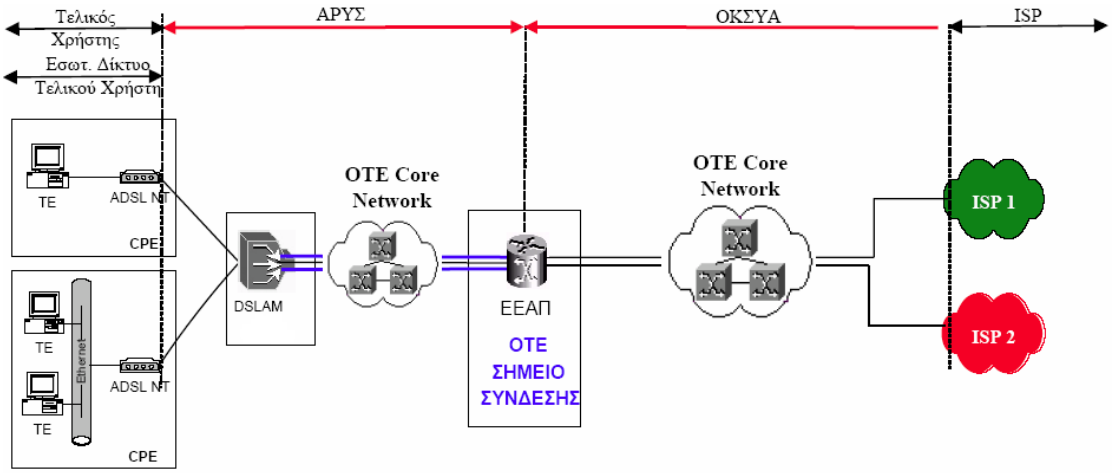

Σχήμα 4 Χονδρική Ευρυζωνική Πρόσβαση

Η Υπηρεσία ΑΡΥΣ προσφέρεται με έξι (6) επιλογές ταχύτητας (προϊόντα), με τους αντίστοιχους ρυθμούς καθόδου και ανόδου:

Πακέτο (Προιόν)	**Ρυθμός Καθόδου (Kbps)**	**Ρυθμός Ανόδου (Kbps)**
Π1	768	192
Π2	1.024	256
Π3	2.048	256
Π4 (Premium 1)	4.096	256
Π5 (Premium 2)	8.192	384
Π6 (Premium 3)	Έως 24.576	1.024

Πίνακας 1. Υπηρεσίες ΑΡΥΣ

- Το πακέτο Π1 δεν προσφέρεται και όλα τα υφιστάμενα πακέτα ΑΡΥΣ ταχύτητας 768/192 Kbps σταδιακά μετατρέπονται σε αναβαθμισμένα πακέτα 1024/256 Kbps.
- Τα νέα πακέτα Π4, Π5, Π6 είναι διαθέσιμα μόνο μέσω DSLAM τεχνολογίας Ethernet.

Η τιμή των προϊόντων ΑΡΥΣ προκύπτει μετά από εφαρμογή της μεθοδολογίας retail-minus σε σχέση με τα αντίστοιχα προϊόντα λιανικής πρόσβασης (τα οποία διατίθενται στους λιανικούς πελάτες του ΟΤΕ). Σύμφωνα τις ισχύουσες αποφάσεις[16] έχει προκύψει ότι ο παράγοντας retail-minus είναι 20,81%. Οι ακριβείς τιμές φαίνονται στο παράρτημα 2.

Σχετικά με την κάλυψη των υπηρεσιών, ο ΟΤΕ έχει εγκαταστήσει ένα πλήθος σημείων παρουσίας (DSLAM) τα οποία αποτελούν ουσιαστικά τα σημεία διαθεσιμότητας των προϊόντων ΑΡΥΣ. Τα σημεία αυτά σήμερα είναι 1390 από τα 2205 συνολικά αστικά κέντρα, εκ των οποίων τα 1260 βρίσκονται εκτός Αττικής. Ειδικά για τα νέα προϊόντα μέσω τεχνολογίας Ethernet είναι διαθέσιμα σε περισσότερα από 250 σημεία του δικτύου του, πανελλαδικά, εκ των οποίων τα 190 εκτός Αττικής. Οι εγκατεστημένες πόρτες σήμερα πλησιάζουν τις 1.350.000 εκ των οποίων οι 500.000 είναι για τα νέα προϊόντα μέσω τεχνολογίας Ethernet.

Υπηρεσία ΟΚΣΥΑ

Η υπηρεσία ΟΚΣΥΑ διασυνδέει το κτίριο BRAS του ΟΤΕ με το σημείο παρουσίας του εναλλακτικού. Ανάλογα με το σημείο/τύπο πρόσβασης Α, Β υπάρχουν αντίστοιχα προϊόντα ΟΚΣΥΑ (Βλ. Σχήματα 2 και 3). Τα συγκεκριμένα προϊόντα υπηρεσίας ΟΚΣΥΑ εξηγούνται στη συνέχεια:

ΟΚΣΥΑ-Β: (Βλ. Σχήμα 3). Η υπηρεσία αυτή συνδέει τις πόρτες εξόδου του συγκεκριμένου BRAS του ΟΤΕ με το φρεάτιο υποδοχής παρόχων (ΦΥΠ) στον περιβάλλοντα χώρο του σημείου παρουσίας (κτιρίου) BRAS του ΟΤΕ. Περιλαμβάνει εξοπλισμό μετάδοσης (Ethernet Switch, IP Aggregation Switch, θύρα BBRAS, Rack/frame, ODF κλπ.), εξοπλισμό διαχείρισης δικτύου και τέλος υλικά οπτικών ινών και σχετιζομένων κατασκευαστικών έργων/έργων υλοποίησης μέχρι το ΦΥΠ. Προφανώς απαιτείται η αντίστοιχη εργασία προσωπικού του ΟΤΕ για την υλοποίηση όλων των απαραίτητων διαδικασιών ολοκλήρωσης/συνδέσεων προς την παράδοση της τελικής υπηρεσίας. Η υπηρεσία αυτή είναι συναφής ευκολία.

[16] ΑΠ ΕΕΤΤ 448/206/2007 «Καθορισμός της μεθοδολογίας DCF (Discounted Cash Flow) για τον retail minus υπολογισμό των τιμών Χονδρικής Ευρυζωνικής Πρόσβασης τύπου Β, κατ'εφαρμογή της ΑΠ ΕΕΤΤ 389/051/2006 (ΦΕΚ 891/Β12-7-2006)»,
ΑΠ ΕΕΤΤ 462/176/14-12-2007 Αξιολόγηση της ανάγκης αναθεώρησης του συντελεστή retail-minus ΧΕΠ βάσει των νέων τιμών λιανικής του ΟΤΕ όπως αναφέρονται στην επιστολή ΟΤΕ με Αρ. Πρωτ. ΕΕΤΤ ΕΜΠ.ΥΠΗΡ. 1530/Φ.960/30-11-2007 (Απ. Πρ. ΟΤΕ ΑΠ.155/30-11-2007) (ΦΕΚ 2437/Β/28.12.2007)
ΑΠ ΕΕΤΤ 486/152/04-07-2008 Αξιολόγηση της ανάγκης αναθεώρησης του συντελεστή retail-minus της ΧΕΠ βάσει των όρων της ΑΠ ΕΕΤΤ 448/206/21-08-07 (ΦΕΚ 1840/Β/12.09.2008)

Η ως άνω υπηρεσία τιμολογείται κοστοστρεφώς με βάση τη μεθοδολογία κοστολόγησης bottom-up LRIC , σύμφωνα με τα οριζόμενα στην ΑΠ ΕΕΤΤ 389/051/8.06.2006. Δυνάμει της προαναφερθείσας απόφασης προσδιορίσθηκαν εν συνεχεία τρία τέλη για την υπηρεσία ΟΚΣΥΑ-Β: (α) εφ'άπαξ τέλος πρόσβασης (ανά ζεύγος καλωδίου οπτικών ινών), (β) εφ' άπαξ τέλος ενεργοποίησης (ανά ζεύγος καλωδίου οπτικών ινών), (γ) πάγιο μηνιαίο τέλος ΟΚΣΥΑ-Β (ανά Mbps αιτούμενης χωρητικότητας). Τα πλήρη τιμολόγια αναφέρονται στο παράρτημα 2.

ΟΚΣΥΑ-Α: (Βλ. Σχήμα 2). Η υπηρεσία αυτή συνδέει τις πόρτες εξόδου των BRAS του ΟΤΕ με το κτίριο του συνδεομένου παρόχου. Περιλαμβάνει εξοπλισμό μετάδοσης (Ethernet Switch, IP Aggregation Switch, θύρα BBRAS, Rack/frame, ODF κλπ.), εξοπλισμό διαχείρισης δικτύου, τη γραμμή μετάδοσης από το σημείο παρουσίας (κτίριο) BRAS του ΟΤΕ μέχρι το αντίστοιχο σημείο παρουσίας (κτίριο) BRAS του εναλλακτικού και τέλος τον τερματικό εξοπλισμό του ΟΤΕ ο οποίος τίθεται εντός του κτιρίου του εναλλακτικού. Προφανώς απαιτείται η αντίστοιχη εργασία προσωπικού για την υλοποίηση όλων των απαραίτητων διαδικασιών ολοκλήρωσης/συνδέσεων προς την παράδοση της τελικής υπηρεσίας. (Βλ. Σχήμα 5)

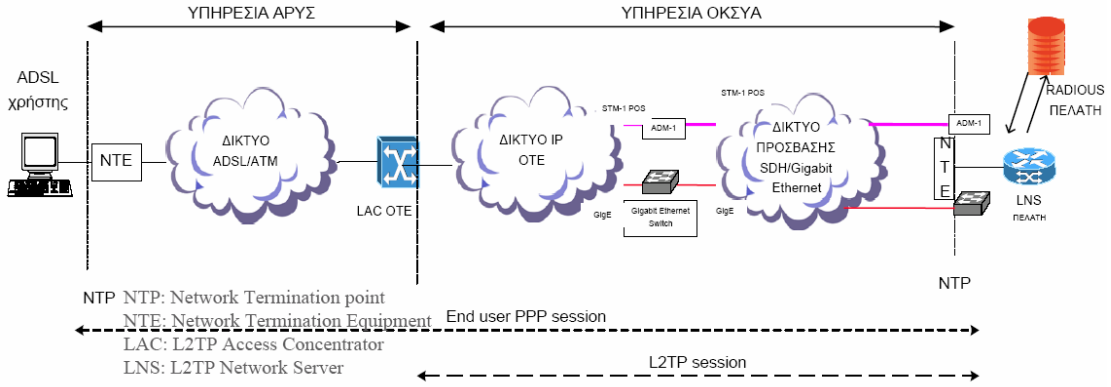

Σχήμα 5 ΟΚΣΥΑ-Α

Τα επιμέρους προϊόντα ΟΚΣΥΑ-Α είναι τα εξής:

Α. Τοπική ΟΚΣΥΑ-Α: παρέχεται σε Σημεία Παρουσίας BRAS τοπικά, για την δρομολόγηση της κίνησης ADSL προς τις Εγκαταστάσεις του Τηλ. Παρόχου. Ένας εναλλακτικός που επιλέξει αυτόν τον τρόπο, για να εξυπηρετήσει όλη την επικράτεια οφείλει να συνδεθεί τοπικά σε όλα τα σημεία παρουσίας (κτίρια) BRAS

Β. Περιφερειακή ΟΚΣΥΑ-Α: παρέχεται σε Σημεία Παρουσίας BRAS στην Αθήνα και στη Θεσσαλονίκη για την δρομολόγηση της κίνησης ADSL προς τον Τηλ. Πάροχο από τους BRAS της Νότιας και Βόρειας Ελλάδας αντίστοιχα. Ένας εναλλακτικός που επιλέξει αυτόν τον τρόπο, για να εξυπηρετήσει όλη την επικράτεια οφείλει να συνδεθεί στους BRAS Αθήνας και Θεσσαλονίκης.

Γ. Κεντρική ΟΚΣΥΑ-Α: παρέχεται σε ένα κεντρικό σημείο σύνδεσης (BRAS Αθήνας) για την δρομολόγηση της κίνησης ADSL προς τον Τηλ. Πάροχο από όλους τους BRAS της επικράτειας. Ένας εναλλακτικός ο οποίος θα επιλέξει αυτόν τον τρόπο μπορεί να εξυπηρετήσει όλους τους πελάτες του στην Επικράτεια.

Τα σημεία παρουσίας των BRAS είναι 15 σε όλη την Ελλάδα. Πλήρη δεδομένα για τις θέσεις των BRAS καθώς και το είδος των προϊόντων ΟΚΣΥΑ μαζί με τα σχετικά τιμολογιακά στοιχεία της υπηρεσίας ΟΚΣΥΑ-Α που είναι διαθέσιμα φαίνονται στο παράρτημα 3.

Β. Δίκτυα Κινητών Επικοινωνιών

Η ανάπτυξη των δικτύων τρίτης γενιάς (3G) και η διαθεσιμότητα σχετικών συσκευών κατέστησαν εφικτή την ευρυζωνική πρόσβαση στο διαδίκτυο καθώς και την πρόσβαση σε άλλες υπηρεσίες πολυμέσων μέσα από τα δίκτυα κινητών επικοινωνιών. Με το δίκτυο τρίτης γενιάς επιτυγχάνονται ταχύτητες ως και 384 Kbps, ενώ ο ρυθμός δεδομένων αυξάνει έως και αρκετά Mbps με την εισαγωγή νέων τεχνολογιών (HSDPA, HSUPA). Ήδη με τις νέες συσκευές τύπου PDA οι τελικοί χρήστες μπορούν να έχουν πρόσβαση υψηλής ταχύτητας στο διαδίκτυο, ενώ με την εγκατάσταση ειδικής κάρτας στο laptop αποκτούν πρόσβαση σε ευρεία γκάμα ευρυζωνικών εφαρμογών. Τα δίκτυα τρίτης γενιάς αναβαθμίζονται σταδιακά προσφέροντας προηγμένες υπηρεσίες διαδικτύου και πολυμέσων ανάλογα με τη ζήτηση που παρουσιάζεται ανά περιοχή (π.χ. αστικές περιοχές, βασικές οδικές αρτηρίες).

Γ. Δίκτυα Σταθερής Ασύρματης Πρόσβασης (ΣΑΠ)

Τα δίκτυα σταθερής ασύρματης πρόσβασης (Fixed Wireless Access (FWA)) στην Ελλάδα λειτουργούν στις ζώνες των 3.5 και 25 GHz[17]. Οι αδειοδοτημένοι πάροχοι αναφέρονται κάτωθι:

Ζώνη	**Αδειοδοτημένος Πάροχος**
2x28 MHz ζώνη (3,410 MHz έως 3,438 MHz και 3,510 MHz έως 3,538 MHz)	**CRAIG**
2x21 MHz ζώνη (3,476.5 MHz έως 3,497.5 MHz και 3,576.5 MHz έως 3,597.5 MHz)	**WIND**
2x14MHz ζώνη (3,441.5 MHz έως 3,455.5 MHz και 3,541.5 έως 3,555.5 MHz)	**OTE**
2x14MHz ζώνη (3,459 MHz έως 3,473 MHz και 3,559 έως 3,573 MHz)	**COSMOLINE**
2x112 MHz ζώνη (24,549 MHz έως 24,661 MHz και 25,557 MHz έως 25,669 MHz)	**WIND**
2x112 MHz ζώνη (24,717 MHz έως 24,829 MHz και 25,725 MHz έως 25,837 MHz)	**TELLAS**[18]
2x56 MHz ζώνη (24,885 MHz έως 24,941 MHz και 25,893 έως 25,949 MHz)	**FORTHNET**
2x56 MHz ζώνη (24,969 MHz έως 25,025 MHz και 25,977 έως 26,033 MHz)	**COSMOTE**
2x56 MHz ζώνη (25,053 MHz έως 25,109 MHz και 26,061 έως 26,117 MHz)	**VODAFONE**

Πίνακας 2. Αδειοδοτημένοι πάροχοι ΣΑΠ

Οι άδειες σταθερής ασύρματης πρόσβασης επιβάλλουν υποχρεώσεις ανάπτυξης/ δόμησης και υποχρεώσεις κάλυψης. Οι άδειες των 3.5 GHz απαιτούν από τον αδειοδοτημένο πάροχο να εγκαθιστά, λειτουργεί, συντηρεί και χρησιμοποιεί τον εξοπλισμό που απαιτείται για να παρέχει ραδιοκάλυψη σε τουλάχιστον 20% του πληθυσμού της Ελλάδας εντός δύο ετών από την εκχώρηση της άδειας, και εφεξής μέχρι την λήξη, τροποποίηση ή ανάκληση αυτής. Διαφοροποίηση υπάρχει στην περίπτωση της άδειας της εταιρείας COSMOLINE, για την οποία ο στόχος της πληθυσμιακής κάλυψης 20% για τρεις γεωγραφικές ζώνες πρέπει να επιτευχθεί εντός 2,5 ετών από την χορήγηση του Δικαιώματος Χρήσης. Ως εκ τούτου, οι αδειοδοτημένοι στα 3.5 GHz πάροχοι είναι επί της παρούσης πάροχοι υπηρεσιών ευρυζωνικής πρόσβασης.

[17] Όλες οι άδειες βγήκαν σε πλειστηριασμό το Δεκέμβριο του 2000 και εκχωρήθηκαν τον Ιανουάριο του 2001, εκτός από την άδεια της εταιρείας COSMOLINE, η οποία βγήκε σε πλειστηριασμό και εκχωρήθηκε τον Ιούλιο του 2006.

[18] Η συγκεκριμένη άδεια τελεί υπό μεταβίβαση προς συμμόρφωση με την Υπουργική Απόφαση 29913/1196/2006, λόγω εξαγοράς εκ μέρους της εταιρείας WIND της εταιρείας ΤΕΛΛΑΣ.

Οι άδειες των 25 GHz απαιτούν από τον αδειοδοτημένο πάροχο να εγκαθιστά, λειτουργεί, συντηρεί και χρησιμοποιεί τον εξοπλισμό που απαιτείται για να παρέχει κάλυψη σε τουλάχιστον 20% του πληθυσμού της Ελλάδας εντός δύο ετών από την εκχώρηση της άδειας, και εφεξής μέχρι την λήξη, τροποποίηση ή ανάκληση αυτής. Επιπροσθέτως, ο αδειοδοτημένος πάροχος πρέπει να προσφέρει υπηρεσίες σταθερής φωνητικής τηλεφωνίας και υπηρεσίες ευρυζωνικής πρόσβασης.

Ένας πάροχος που κατέχει άδειες ζώνης τόσο των 3.5 και των 25 GHz πρέπει να εγκαθιστά, λειτουργεί και χρησιμοποιεί τον εξοπλισμό που απαιτείται για να παρέχει κάλυψη σε τουλάχιστον 20% του πληθυσμού της Ελλάδας εντός δύο ετών από την εκχώρηση της άδειας, και εφεξής μέχρι την λήξη, τροποποίηση ή ανάκληση αυτής. Επιπροσθέτως, πρέπει να παρέχει τις υπηρεσίες που αναφέρονται και στις δύο άδειες, συμπεριλαμβανομένων υπηρεσιών ευρυζωνικής πρόσβασης.

Ο επί του παρόντος αριθμός πελατών ευρυζωνικής πρόσβασης στο διαδίκτυο που χρησιμοποιούν συνδέσεις σταθερής ασύρματης πρόσβασης απεικονίζεται κάτωθι:

Ημερομηνία	Γραμμές ΣΑΠ
ΔΕΚΕΜΒΡΙΟΣ 2005	419
ΜΑΡΤΙΟΣ 2006	437
ΙΟΥΝΙΟΣ 2006	451
ΣΕΠΤΕΜΒΡΙΟΣ 2006	466
ΔΕΚΕΜΒΡΙΟΣ 2006	648
ΜΑΡΤΙΟΣ 2007	670
ΙΟΥΝΙΟΣ 2007	958
ΣΕΠΤΕΜΒΡΙΟΣ 2007	918
ΔΕΚΕΜΒΡΙΟΣ 2007	1.231
ΜΑΡΤΙΟΣ 2008	1.221
ΙΟΥΝΙΟΣ 2008	1.304
ΣΕΠΤΕΜΒΡΙΟΣ 2008	1.087
ΔΕΚΕΜΒΡΙΟΣ 2008	1.001

Πίνακας 3. Αριθμός πελατών ευρυζωνικής πρόσβασης στο διαδίκτυο μέσω ΣΑΠ

Η ζώνη των 2.4 GHz ορίζεται επί του παρόντος για "hot spot" χρήση. Ο επί του παρόντος "hot spot" ορισμός αποκλείει την χρήση της ζώνης των 2.4 GHz για σταθερή ασύρματη πρόσβαση.

Δ. Συνδέσεις Οπτικών Ινών

Τα καλώδια οπτικών ινών μπορούν να υποστηρίξουν την παροχή ευρυζωνικής πρόσβασης με κύριο χαρακτηριστικό την επίτευξη πάρα πολύ υψηλών ρυθμών μετάδοσης ανά

χρήστη. Η ανάπτυξη οπτικών ινών στο δίκτυο πρόσβασης είναι άρρηκτα συνδεδεμένη με τη μετάβαση στα δίκτυα επόμενης γενιάς (Next Generation Networks – NGN). Συγκεκριμένα στα δίκτυα NGN μέρος ή και όλη η πρόσβαση στον τελικό χρήστη είναι πάνω από καλώδιο οπτικών ινών, ενώ το δίκτυο κορμού (network core) βασίζεται αποκλειστικά και μόνο σε αρχιτεκτονικές IP (all IP architectures). Η μετάβαση σε NGN αποσκοπεί στον περιορισμό των λειτουργικών εξόδων και στην προσφορά καινοτόμων υπηρεσιών πολύ υψηλών ταχυτήτων στους τελικούς χρήστες. Στην Ελλάδα, επί του παρόντος, οι οπτικές ίνες χρησιμοποιούνται κυρίως για την υλοποίηση των δικτύων κορμού των δικτύων του ΟΤΕ και των παρόχων. Σε επίπεδο τελικών χρηστών, η χρήση οπτικών ινών περιορίζεται σχεδόν αποκλειστικά για χρήστες 'υψηλών δυνατοτήτων' (οι οποίοι για την πλειονότητα των περιπτώσεων είναι μη-οικιακοί χρήστες) και εγκαθίστανται ως μέρος ενός εταιρικού δικτύου.

2.2.2 Μεθοδολογία

Ο καθορισμός μιας σχετικής αγοράς περιλαμβάνει δύο βασικές διαστάσεις: τα σχετικά προϊόντα που περιλαμβάνονται στην αγορά και τη γεωγραφική έκταση της αγοράς. Τα όρια της αγοράς προσδιορίζονται εξακριβώνοντας τους περιορισμούς των παρόχων στον καθορισμό τιμών στην αγορά. Υπάρχουν δύο κύριοι περιορισμοί που αφορούν την δυνατότητα των καταναλωτών να υποκαταστήσουν τα σχετικά προϊόντα με άλλα (υποκατάσταση της ζήτησης) και την δυνατότητα των προμηθευτών να μεταστρέψουν, ή να αυξήσουν την παραγωγή για την παροχή των σχετικών προϊόντων (υποκατάσταση της προσφοράς) ανταποκρινόμενοι σε μια σχετική αύξηση τιμών.

Η εξέταση του «υποθετικού μονοπωλιακού παρόχου» (Hypothetical Monopolist Test) είναι ένα χρήσιμο εργαλείο που χρησιμοποιείται συχνά για να προσδιορίσει τα στενά υποκατάστατα από πλευράς ζήτησης και προσφοράς. Ένα προϊόν θεωρείται ότι αποτελεί μια ξεχωριστή αγορά εάν ένας υποθετικός μονοπωλιακός πάροχος θα μπορούσε να επιβάλει μία μικρή αλλά σημαντική, μη μεταβατική αύξηση στην τιμή του προϊόντος – έως και 10% - (Small but Significant, non Transitory Increase in Price - SSNIP) πάνω από το ανταγωνιστικό επίπεδο τιμών χωρίς απώλεια των πωλήσεων, σε τέτοιο βαθμό ώστε αυτή η άνοδος τιμών να καταστεί ασύμφορη. Εάν μια τέτοια άνοδος τιμών ήταν ασύμφορη, επειδή οι καταναλωτές θα μεταπηδούσαν σε άλλα προϊόντα, ή επειδή οι προμηθευτές άλλων προϊόντων θα άρχιζαν να ανταγωνίζονται με τον υποθετικό μονοπωλιακό πάροχο, ο καθορισμός αγοράς θα έπρεπε να επεκταθεί για να περιλάβει τα υποκατάστατα προϊόντα.

Στην παρούσα ενότητα, καταρχήν, η αγορά ορίζεται από την πλευρά ζήτησης. Η ανάλυση της υποκατάστασης της πλευράς ζήτησης έχει πραγματοποιηθεί με την εξέταση εάν άλλα προϊόντα θα μπορούσαν να θεωρηθούν ως υποκατάστατα από τους καταναλωτές, σε περίπτωση που ο υποθετικός μονοπωλιακός πάροχος επιβάλει μία μικρή αλλά σημαντική, μη μεταβατική αύξηση στην τιμή του προϊόντος (SSNIP) πάνω από το ανταγωνιστικό επίπεδο τιμών.

Στην συνέχεια εξετάζονται οι δυνατότητες υποκατάστασης από την πλευρά της προσφοράς προκείμενου να αξιολογηθεί εάν υπάρχουν επιπλέον περιορισμοί στην διαμόρφωση της τιμολογιακής πολιτικής του υποθετικού μονοπωλιακού παρόχου που δεν έχουν περιληφθεί στο στάδιο της ανάλυσης της υποκατάστασης της ζήτησης. Βασική υπόθεση για τον ορισμό της υποκατάστασης της προσφοράς είναι ότι η είσοδος στην αγορά είναι χαμηλού κόστους και μπορεί να πραγματοποιηθεί μέσα σε ένα εύλογο χρονικό διάστημα (π.χ. μέχρι 12 μήνες).

Βασικό κριτήριο για να θεωρηθεί η υποκατάσταση της ζήτησης σχετική, είναι οι προμηθευτές / πάροχοι να είναι σε θέση να εισέλθουν στην αγορά γρήγορα και με χαμηλό κόστος λόγω της παρούσας θέσης τους στην παροχή άλλων υπηρεσιών. Επιπλέον, από την είσοδο ενός προμηθευτή στην παροχή της εν λόγω υπηρεσίας πρέπει επίσης να δημιουργείται και πρόσθετος περιορισμός του ανταγωνισμού . Δηλαδή, κατά την διάρκεια της ανάλυσης του ορισμού των πιθανών υποκατάστατων της προσφοράς, είναι βασικό, οι προμηθευτές/ πάροχοι αυτών των υπηρεσιών να μην έχουν ήδη περιληφθεί ως υπάρχοντες προμηθευτές των υπηρεσιών που έχουν οριστεί ως υποκατάστατα της ζήτησης. Υπάρχει η πιθανότητα να υπάρχουν προμηθευτές που παρέχουν λοιπές υπηρεσίες καθώς και υποκατάστατα της ζήτησης του προϊόντος για το οποίο ο υποθετικός μονοπωλιακός πάροχος αύξησε την τιμή του. Τέτοιοι προμηθευτές δεν είναι σχετικοί με την υποκατάσταση της προσφοράς δεδομένου ότι οι τα προϊόντα που παρέχουν ορίστηκαν ήδη ως υποκατάστατα της ζήτησης. Επομένως, η είσοδός τους έχει ήδη ληφθεί υπόψη και έτσι η υποκατάσταση της προσφοράς από αυτούς οι προμηθευτές δεν μπορεί να δημιουργεί πρόσθετο περιορισμό του ανταγωνισμού στον υποθετικό μονοπωλιακό πάροχο.

Ένας άλλος παράγοντας στον καθορισμό των ορίων της σχετική αγοράς αφορά στην εξέταση της ύπαρξης κοινών περιορισμών στην τιμολόγηση πελατών, υπηρεσιών ή γεωγραφικών περιοχών (δηλ. περιοχών εντός των οποίων ένας πάροχος προσφέρει εκουσίως

τα προϊόντα του με όμοια τιμή). Εάν παρατηρούνται κοινοί περιορισμοί τιμολόγησης, οι γεωγραφικές περιοχές στις οποίες ισχύουν οι τιμές αυτές θα μπορούσαν να περιληφθούν στην ίδια σχετική αγορά. Ως εκ τούτου, στην περίπτωση που υπάρχουν γεωγραφικές περιοχές όπου οι όροι του ανταγωνισμού είναι ομοιογενείς, ο ορισμός της σχετικής γεωγραφικής αγοράς θα πρέπει να περιλαμβάνει όλες εκείνες τις περιοχές στην ίδια αγορά.

Αν και η παρούσα ανάλυση αφορά στην αναθεώρηση της χονδρικής αγοράς ευρυζωνικής πρόσβασης, βασική παράμετρος στην ανάλυση αποτελεί ο ορισμός της σχετικής λιανικής αγοράς. Αυτό συμβαίνει διότι προϋπόθεση για την ύπαρξη χονδρικής υπηρεσίας αποτελεί η ζήτηση για τη λιανική υπηρεσία. Ο ορισμός της λιανικής αγοράς δύναται να επηρεάσει την ανάλυση της ύπαρξης σημαίνουσας θέσης (SMP) στην σχετική χονδρική αγορά, δεδομένου ότι, γενικά αν και όχι απαραίτητα, η σχετική χονδρική αγορά είναι τόσο ευρεία όσο τα υποκατάστατα της ζήτησης στη σχετική λιανική αγορά. Για την τρέχουσα αναθεώρηση της αγοράς χονδρικής ευρυζωνικής πρόσβασης είναι απαραίτητο να οριστεί η σχετική λιανική αγορά. Σε μερικές περιπτώσεις, η χονδρική υπηρεσία δύναται να χρησιμοποιηθεί ως input/βάση για αγορές που ορίζονται χωριστές στο λιανικό επίπεδο.

Η διαδικασία που ακολουθείται από την ΕΕΤΤ στα πλαίσια της παρούσας ανάλυσης παρουσιάζεται στο παρακάτω σχήμα:

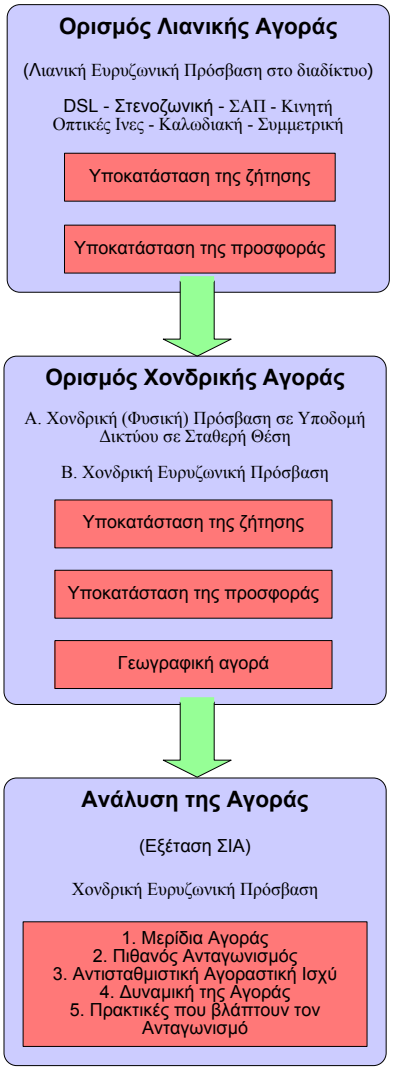

Σχήμα 6 Διάγραμμα Διαδικασίας Ανάλυσης Αγορών

2.2.3 Επίπεδο Λιανικής

Στην παρούσα ενότητα η ΕΕΤΤ συμπεραίνει ότι η σχετική κατάντη αγορά στην χονδρική ευρυζωνική πρόσβαση είναι η (ασύμμετρη) ευρυζωνική πρόσβαση στο διαδίκτυο που κατ' ελάχιστον περιλαμβάνει μόνιμη σύνδεση στο διαδίκτυο, επιτρέπει την ταυτόχρονη χρήση υπηρεσιών φωνής και διαδικτύου και την μεταφορά δεδομένων με ταχύτητα μεγαλύτερη αυτής της σύνδεσης dial up. Σύμφωνα με το επεξηγηματικό –στη Σύσταση ορισμού αγορών- κείμενο της Επιτροπής , η αγορά περιλαμβάνει τόσο οικιακούς όσο και επιχειρησιακούς πελάτες στην Ελληνική Επικράτεια.

2.2.3.1 Ανάλυση των υπηρεσιών ευρυζωνικής πρόσβασης σε λιανικό επίπεδο

Η επιλογή ενός καταναλωτή για τη χρήση ενός προϊόντος συνήθως εξαρτάται από τα λειτουργικά χαρακτηριστικά και την τιμή του προϊόντος. Αυτό δεν σημαίνει ότι προϊόντα με διαφορές στα λειτουργικά χαρακτηριστικά δεν είναι δυνατό να χρησιμοποιούνται από τον καταναλωτή για τον ίδιο σκοπό. Στην περίπτωση αυτή είναι δυνατό τα διαφορετικά αυτά προϊόντα να περιληφθούν στην ίδια αγορά.

Επιπλέον, η διαφορά στην τιμή μεταξύ διαφορετικών προϊόντων δεν σημαίνει ότι ανήκουν σε διαφορετική αγορά. Σημαντικός παράγοντας για την ένταξη ή μη στην ίδια σχετική αγορά είναι η αντίδραση των καταναλωτών σε περίπτωση σχετικής αύξησης της τιμής και η πιθανότητα να τα θεωρήσουν ως υποκατάστατα. Επίσης, στην εξέταση της υποκατάστασης θα πρέπει να ληφθεί υπόψη το πιθανό κόστος (ή άλλα εμπόδια) μεταστροφής σε άλλο προϊόν, το οποίο εάν είναι σημαντικό είναι πιθανό να περιορίζει της δυνατότητα ορισμού του εναλλακτικού προϊόντος ως υποκατάστατου.

Στην Ελλάδα σήμερα η βασική λιανική ευρυζωνική υπηρεσία πρόσβασης στο διαδίκτυο αποτελεί η υπηρεσία (ασύμμετρης) ευρυζωνικής πρόσβασης στο διαδίκτυο. Με βάση τα παραπάνω, η ΕΕΤΤ εξέτασε την υποκατάσταση της υπηρεσίας ευρυζωνικής πρόσβασης στο διαδίκτυο σε σχέση με τις παρακάτω υπηρεσίες:

- στενοζωνικής πρόσβασης στο διαδίκτυο (dial up)
- πρόσβασης στο διαδίκτυο μέσω κινητής σύνδεσης
- συμμετρικής ευρυζωνικής πρόσβασης στο διαδίκτυο (περιλαμβάνονται και οι μισθωμένες γραμμές)
- πρόσβασης στο διαδίκτυο μέσω δικτύου οπτικών ινών
- πρόσβαση στο διαδίκτυο μέσω δικτύου ΣΑΠ

Η δυνατότητα πρόσβασης μέσω καλωδιακής υποδομής (ομοαξονικό καλώδιο) δεν υφίσταται και δεν προβλέπεται στο εγγύς ή μακρινό μέλλον η ανάπτυξη καλωδιακής υποδομής στην Ελληνική επικράτεια.

Η σχετική αγορά χονδρικής ευρυζωνικής πρόσβασης ορίστηκε βάσει των συμπερασμάτων της παραπάνω ανάλυσης και του ορισμού της σχετικής αγοράς λιανικής.

Με βάση τα ανωτέρω, η ανάλυση της ΕΕΤΤ για τον ορισμό της σχετικής λιανικής αγοράς ευρυζωνικής πρόσβασης στο διαδίκτυο θα πρέπει να έχει ως αφετηρία τις διαφορετικές επιλογές του καταναλωτή για την χρήση αυτής της υπηρεσίας. Η συντριπτική πλειοψηφία των συνδέσεων πρόσβασης στο διαδίκτυο πραγματοποιείται μέσω ασύμμετρης ευρυζωνικής πρόσβασης στο διαδίκτυο. Επομένως, η βασική υπηρεσία στην οποία θα βασιστεί ο ορισμός της λιανικής αγοράς είναι αυτής της ασύμμετρης ευρυζωνικής πρόσβασης στο διαδίκτυο.

Τα βασικά χαρακτηριστικά αυτής της υπηρεσίας αφορούν στα παρακάτω:

1. Ασυμμετρία

Η φύση της υπηρεσίας αυτής σημαίνει ότι η μέγιστη χωρητικότητα λήψης δεδομένων (downstream capacity) είναι μεγαλύτερη από αυτή την αποστολής δεδομένων (upstream capacity).

2. Πρόσβαση σε ευρυζωνικές υπηρεσίες

Εκτός της ευρυζωνικής πρόσβασης στο διαδίκτυο υπάρχουν και άλλες πιθανές υπηρεσίες που η ευρυζωνική πρόσβαση μπορεί να υποστηρίξει. Μερικές από αυτές τις υπηρεσίες είναι πιθανό να παρασχεθούν μέσα στο χρονικό πλαίσιο αυτής της αναθεώρησης. Αυτές οι υπηρεσίες περιλαμβάνουν τις υπηρεσίες φωνής μέσω IP (VoIP), video on demand, IPTV και ιδεατά ιδιωτικά δίκτυα (VPN). Εντούτοις, είναι δύσκολο να ενσωματωθούν πλήρως αυτές οι υπηρεσίες στην ανάλυση αγοράς μέχρι να είναι σαφέστερη η φύση των υπηρεσιών και τα οικονομικά χαρακτηριστικά τους.

3. Ευρυζωνικότητα

Η ασύμμετρη ευρυζωνική πρόσβαση στο διαδίκτυο έχει τρία ιδιαίτερα χαρακτηριστικά γνωρίσματα / λειτουργίες που δεν είναι διαθέσιμες στην στενοζωνική πρόσβαση στο διαδίκτυο και επομένως δύναται να χαρακτηριστεί υπηρεσία που διαφοροποιείται ποιοτικά από αυτήν της στενοζωνικής πρόσβασης.

- η σύνδεση είναι μόνιμη και επομένως δεν απαιτείται dial up. Το χαρακτηριστικό αυτό επιτρέπει στον χρήστη να κάνει χρήση των υπηρεσιών σε πραγματικό χρόνο όπως η λήψη / αποστολή ηλεκτρονικού ταχυδρομείου.
- είναι δυνατή η ταυτόχρονη χρήση των υπηρεσιών φωνής και υπηρεσιών δεδομένων

- έχει μεγαλύτερη ταχύτητα λήψης δεδομένων (μέχρι 24 Mbps) από αυτής της υπηρεσίας dial up (μέχρι 128 Kbps)

Σημαντική παράμετρος στην εξέταση της υποκατάστασης της ζήτησης είναι ο καθορισμός του ανώτατου ορίου της ταχύτητος της ασύμμετρης πρόσβασης στο διαδίκτυο που μπορεί να οδηγήσει στην μεταβολή της υποκατάστασης της ζήτησης. Για το χρονικό διάστημα της αναθεώρησης, η ΕΕΤΤ εξέτασε τις προσφερόμενες ταχύτητες και κατέληξε στο συμπέρασμα ότι το όριο αυτό είναι τα 24Mbits. Η άμεση υποκατάσταση μεταξύ των πακέτων της μεγαλύτερης (24Mbits) και μικρότερης (1Mbit) ταχύτητος μπορεί να είναι περιορισμένη αλλά η υποκατάσταση μεταξύ των πλησιέστερων ταχυτήτων (πχ 1 Mbit και 2Mbits) μπορεί να εξαρτάται αποκλειστικά από την παράμετρο της τιμής του πακέτου, δεδομένου ότι όλα τα άλλα χαρακτηριστικά της υπηρεσίας είναι όμοια μεταξύ των πακέτων (μόνιμη σύνδεση, μεγαλύτερη ταχύτητα από την υπηρεσία του dial up και δυνατότητα ταυτόχρονης χρήσης των υπηρεσιών φωνής και πρόσβασης στο διαδίκτυο). Στο μέλλον είναι πολύ πιθανόν οι υπάρχουσες ταχύτητες να αυξηθούν σημαντικά και για το λόγο αυτό η ΕΕΤΤ θα παρακολουθεί τις εξελίξεις στην αγορά. Στην περίπτωση όπου νέες εφαρμογές που απαιτούν υψηλότερες ταχύτητες πρόσβασης στο διαδίκτυο γίνουν δημοφιλείς και αυξηθεί η χρήση τους από τους καταναλωτές, τότε η ΕΕΤΤ δύναται να αναθεωρήσει τον ορισμό της ευρυζωνικής πρόσβασης στο διαδίκτυο στις επόμενες αναλύσεις αγορών.

Η ανάλυση της αγοράς είναι προσανατολισμένη στο μέλλον (forward looking) σύμφωνα με τις Κατευθυντήριες Αρχές της Ευρωπαϊκής Επιτροπής[19]. Επομένως, είναι σημαντικό να αναγνωριστεί και να ληφθεί υπόψη κατά τον ορισμό των σχετικών αγορών ότι υπήρξε σημαντική εξέλιξη στις διαθέσιμες υπηρεσίες σε επίπεδο των τελικών χρηστών κατά τη διάρκεια των πρόσφατων ετών και η οποία προβλέπεται για να συνεχιστεί κατά τη διάρκεια της ερχόμενης περιόδου.

2.2.3.2 Υποκατάσταση μεταξύ ευρυζωνικής και στενοζωνικής πρόσβασης στο διαδίκτυο (dial up)

Υποκατάσταση Ζήτησης

[19] Παράγραφος 20

Τα τρία χαρακτηριστικά της (ασύμμετρης) ευρυζωνικής πρόσβασης στο διαδίκτυο όπως αυτά αναφέρονται στην προηγούμενη παράγραφο είναι απαραίτητο να υπάρχουν ταυτόχρονα ώστε μια υπηρεσία πρόσβασης στο διαδίκτυο να οριστεί ως ευρυζωνική. Η dial up πρόσβαση στο διαδίκτυο με τεχνολογίες όπως το PSTN και ISDN δεν παρέχει όλα τα ανωτέρω χαρακτηριστικά. Το PSTN δεν πληρεί κανένα από τα τρία χαρακτηριστικά, ενώ το ISDN δεν μπορεί να δώσει μόνιμη σύνδεση και να επιτύχει ταχύτητες μεγαλύτερες από 128 kbit/s κατά την ταυτόχρονη χρήση υπηρεσιών φωνής και δεδομένων.

Βασική παράμετρος στην ανάλυση για τον ορισμό της αγοράς είναι η επίδραση που θα έχει μία μικρή αλλά σημαντική, μη μεταβατική αύξηση στην τιμή του προϊόντος (SSNIP) πάνω από το ανταγωνιστικό επίπεδο τιμών που δύναται να επιβάλει ένας υποθετικός μονοπωλιακός πάροχος. Οι επόμενες παράγραφοι εξετάζουν τα διαθέσιμα στοιχεία ως προς την πιθανότητα η ευρυζωνική και στενοζωνική πρόσβαση στο διαδίκτυο (dial up) να ανήκουν στην ίδια οικονομική αγορά. Κατόπιν, γίνεται προσπάθεια να αξιολογηθεί εάν αυτή η αύξηση τιμής (SSNIP) που μπορεί να επιβληθεί στην ευρυζωνική πρόσβαση στο διαδίκτυο θα οδηγούσε ένα σημαντικό αριθμό πελατών να μεταστραφούν από την ευρυζωνική στην στενοζωνική πρόσβαση στο διαδίκτυο (dial up) και οπότε η αύξηση αυτή θα γίνει ασύμφορη για τον μονοπωλιακό πάροχο.

Από τα στοιχεία της ΕΕΤΤ σχετικά με την ανάπτυξη της αγοράς της ευρυζωνικής πρόσβασης στο διαδίκτυο και τον συνεχώς μειούμενο αριθμό χρηστών dial-up (Πίνακας 4) συμπεραίνεται ότι ο τελικός χρήστης θεωρεί ότι υπάρχει σημαντική ωφέλεια από την χρήση της συγκεκριμένης υπηρεσίας και είναι διατεθειμένος να πληρώσει (willing to pay) και την συγκεκριμένη τιμή για την αγορά της ευρυζωνικής πρόσβασης στο διαδίκτυο. Οι καταναλωτές αξιολογούν την υπηρεσία περισσότερο αφότου κάνουν χρήση της υπηρεσίας συγκριτικά με την άποψη που είχαν για την αξία της υπηρεσίας πριν να κάνουν χρήση της. Ο βασικός λόγος είναι ότι μέσω της ευρυζωνικής πρόσβασης μπορούν να κάνουν χρήση με ευκολία διαφόρων υπηρεσιών περιεχομένου του διαδικτύου και να έχουν πρόσβαση σε παιχνίδια, αρχεία μουσικής, video streaming/ video on demand καθώς και δυνατότητα παρακολούθησης τηλεόρασης. Όλες αυτές οι εφαρμογές είναι εξαιρετικά δύσκολα, ή καθόλου προσβάσιμες μέσω της υπηρεσίας dial up. Επομένως, ακόμα και με την αύξηση SSNIP, αφότου ο καταναλωτής δοκιμάσει την ευρυζωνική πρόσβαση στο διαδίκτυο ελαχιστοποιούνται οι πιθανότητες να μεταστραφεί στην υπηρεσία dial up. Η παράμετρος της ποιότητας μέσω της

αύξησης της ταχύτητας γίνεται σημαντικότερη όσο αυξάνονται οι δυνατότητες του χρήστη να έχει πρόσβαση σε καινοτόμες υπηρεσίες που μπορεί να τις εξατομικεύσει.

	2005 A	2005 B	2006 A	2006 B	2007 A	2007 B
Αριθμός συνδρομητών dial-up	771.417	725.437	645.569	463.603	426.047	239.836

Πίνακας 4. Εξέλιξη αριθμού συνδρομητών dial-up

Κατά τη διάρκεια των τελευταίων ετών έχουν παρατηρηθεί σημαντικές διαφοροποιήσεις στα χαρακτηριστικά των ευρυζωνικών υπηρεσιών πρόσβασης στο διαδίκτυο (π.χ. συνεχείς μειώσεις στην τιμή που οφείλεται εν μέρει στις σημαντικές μειώσεις του κόστους παροχής υπηρεσιών στους τελικούς χρήστες, αυξήσεις στις διαθέσιμες ταχύτητες, flat fee rate τιμολόγηση, κ.λπ.). Επομένως, η εξέλιξη στις ευρυζωνικές υπηρεσίες καθιστά δύσκολη την εξαγωγή συμπερασμάτων για τις πιθανές ελαστικότητες των τιμών στενοζωνικών και ευρυζωνικών υπηρεσιών πρόσβασης στο διαδίκτυο. Αν και υπάρχουν στοιχεία για τις τάσεις εξέλιξης των τιμών, δεν είναι δυνατό να απομονωθεί πλήρως εάν οποιαδήποτε μεταστροφή μεταξύ των στενοζωνικών και ευρυζωνικών υπηρεσιών ήταν απάντηση στις σχετικές μεταβολές των τιμών ή απλά οφείλεται στις αυξανόμενες απαιτήσεις των χρηστών για ευρυζωνικές υπηρεσίες. Αυτό μπορεί να συνεπάγεται ότι η μεταστροφή των χρηστών θα υπήρχε ακόμα και αν οι σχετικές τιμές της στενοζωνικών και ευρυζωνικών υπηρεσιών είχαν παραμείνει αμετάβλητες.

Δεδομένου ότι η εξαγωγή συμπερασμάτων για την μεταστροφή των χρηστών λόγω των σχετικών μεταβολών των τιμών είναι δύσκολη η ΕΕΤΤ θα εξετάσει την υποκατάσταση της ζήτησης χρησιμοποιώντας στοιχεία από τις τρέχουσες τιμές και της εξέλιξης των ταχυτήτων των υπηρεσιών ευρυζωνικής πρόσβασης.

Στον πίνακα που ακολουθεί παρατίθενται οι ταχύτητες πρόσβασης των υπηρεσιών λιανικής dial-up και ADSL (μέσω της σχετικής προσφοράς του ΟΤΕ) που είναι επί του παρόντος διαθέσιμες στην Ελλάδα:

Τεχνολογία	Εύρος ζώνης	Τύπος
PSTN	Έως 64 Kbps (συμμετρική)	Dial-up
ISDN BRA	64 Kbps / 128 Kbps (συμμετρική)	Dial-up
ADSL	1024/ 256 Kbps	Μόνιμη

		Σύνδεση
ADSL	2048/ 256 Kbps	Μόνιμη Σύνδεση
ADSL	4096/ 256 Kbps	Μόνιμη Σύνδεση
ADSL	8192/ 384 Kbps	Μόνιμη Σύνδεση
ADSL	24576/ 1024 Kbps	Μόνιμη Σύνδεση

Πίνακας 5. Ταχύτητες Πρόσβασης Λιανικής

Σύγκριση Τιμολογίων

Η υφιστάμενη τιμολόγηση των υπηρεσιών πρόσβασης ADSL και dial-up οδηγεί σε περαιτέρω διαφοροποίηση των ως άνω υπηρεσιών. Ειδικότερα, υπάρχει διαφορετικό μοντέλο χρέωσης για υπηρεσίες μόνιμης σύνδεσης ADSL (μέσω της σχετικής προσφοράς conn- x του ΟΤΕ), το οποίο αντικατοπτρίζει μια σταθερή (flat rate) χρέωση.

Ευζωνική Πρόσβαση στο διαδίκτυο -Τιμές λιανικής[20]		
Εύρος ζώνης (Kbps)	**Τέλος Σύνδεσης**	**Μηνιαίο τέλος**
1024/ 256 Kbps	35	13,9
2048/ 256 Kbps	35	16,4
4096/ 256 Kbps	35	18,9
8192/ 384 Kbps	35	22,6
24576/ 1024 Kbps	35	25,1

Πίνακας 6. Τιμολόγηση Υπηρεσιών Πρόσβασης

Αντιθέτως, οι υπηρεσίες dial-up χρεώνονται ανά μονάδα (metered service). Επιπλέον, υπάρχουν διαφορετικές χρεώσεις για σύνδεση/ εφάπαξ, περιοδική πρόσβαση (πάγιο τέλος) και με βάση τη χρήση της υπηρεσίας. Οι κάτωθι πίνακες απεικονίζουν τις τιμές

- Ώρες αιχμής (08:00-20:00) - €0,352/ώρα και
- Ώρες μη-αιχμής (20:00-08:00) - €0,176/ώρα.

Επιπλέον των ως άνω χρεώσεων, απαιτείται η καταβολή συνδρομής σε ένα πάροχο υπηρεσιών διαδικτύου για την πρόσβαση στο Διαδίκτυο. Παράδειγμα χρέωσης των υπηρεσιών στενοζωνικής πρόσβασης στο διαδίκτυο παρατίθενται κατωτέρω και αφορά τιμές του ομίλου ΟΤΕ:

Otenet	**PSTN Dynamic 56K (Easy Gate BASIC)**	**ISDN 64K (Fast Gate Basic)**
Αορίστου	13	17

[20] όλες οι τιμές δεν περιλαμβάνουν ΦΠΑ και αφορούν τιμές 11/2008

3μηνη + 2μήνες ΔΩΡΟ	35	43
6μηνη	78	95
8μήνη+4 μήνες ΔΩΡΟ	81	91
24μηνη	101	141

Πίνακας 7. Χρέωσης Υπηρεσιών Στενοζωνικής Πρόσβασης

Από τα ανωτέρω προκύπτει ότι τα τέλη για την ευρυζωνικής και στενοζωνικής πρόσβασης στην υπηρεσία διαδικτύου ακολουθούν τιμολογιακή διαφοροποίηση.

Κόστος Μεταστροφής/ Εμπόδια Μεταστροφής

Η ΕΕΤΤ θεωρεί ότι δεν υφίσταται σημαντικό κόστος μεταστροφής το οποίο σχετίζεται με τη μεταστροφή μεταξύ υπηρεσιών λιανικής μέσω dial-up και μέσω ADSL. Όπως αναφέρθηκε ανωτέρω, η χρέωση σύνδεσης για μια νέα σύνδεση ADSL ανέρχεται σε €35 για τους νέους συνδρομητές ADSL, η οποία όμως παρέχεται στους περισσότερους συνδρομητές δωρεάν στα πλαίσια προφορών. Το ενδεικτικό κόστος για το απαιτούμενο modem για μια ADSL σύνδεση ξεκινά από €25, το οποίο και αυτό δίδεται δωρεάν στα πλαίσια προσφορών.

Εάν υποτεθεί ότι το κόστος που απαιτείται για την υλοποίηση της σύνδεσης της υπηρεσίας (δηλ. το κόστος το οποίο πρέπει να υποστούν οι μετακινούμενοι συνδρομητές για να έχουν πρόσβαση στο διαδίκτυο μέσω ADSL) θα καλυφθεί από τον χρήστη, θα πρέπει να αποσβεστεί σε μια κατάλληλη περίοδο (λχ., 12 μήνες). Κατ'αυτόν τον τρόπο, το κόστος μεταστροφής αυξάνει τις μηνιαίες ADSL χρεώσεις περίπου από 17 έως 27% (ανάλογα με την υπηρεσία ADSL που έχει λάβει κάποιος). Ως εκ τούτου, το ανωτέρω κόστος εμφανίζεται να λειτουργεί ως ένα ήπιο κόστος μεταστροφής το οποίο αυξάνει περαιτέρω την τιμολογιακή διαφοροποίηση μεταξύ υπηρεσιών πρόσβασης dial-up και υπηρεσιών πρόσβασης ADSL.

Υποκατάσταση Προσφοράς

Στην παρακάτω παράγραφο θα εξεταστεί εάν υπάρχουν δυνατότητες υποκατάστασης της προσφοράς σε λιανικό επίπεδο από προμηθευτές της στενοζωνικής πρόσβασης στο διαδίκτυο οι οποίοι δεν δραστηριοποιούνται την ίδια περίοδο ως προμηθευτές ευρυζωνικής πρόσβασης και το ενδεχόμενο να προκαλούσαν πρόσθετο περιορισμό του ανταγωνισμού σε έναν υποθετικό μονοπωλιακό προμηθευτή ευρυζωνικής πρόσβασης ο οποίος αυξάνει τις τιμές της ευρυζωνικής πρόσβασης.

Υποκατάσταση της προσφοράς θα μπορούσε δυνητικά να προκύψει με τέσσερις διαφορετικούς τρόπους. Για κάθε τρόπο, η ΕΕΤΤ θα εξετάσει εάν μία τέτοια υποκατάσταση της προσφοράς από τους προμηθευτές στενοζωνικής πρόσβασης θα απέτρεπε μία αύξηση SSNIP στη λιανική τιμή ευρυζωνικής πρόσβασης.

Οι τέσσερις τρόποι υποκατάστασης της προσφοράς προς εξέταση είναι οι παρακάτω:

- η χρήση χονδρικών στενοζωνικών προϊόντων
- η ανάπτυξη των απαιτούμενων δικτύων πρόσβασης (και κορμού)
- η χρήση χονδρικών ευρυζωνικών προϊόντων
- η χρήση ΑΠΤΒ

Οι πάροχοι στενοζωνικής πρόσβασης προκειμένου να παρέχουν ευρυζωνικές υπηρεσίες χρειάζονται το απαραίτητο δίκτυο ή πρέπει να αγοράσουν τις απαραίτητες χονδρικές υπηρεσίες. Καταρχήν, υπάρχουν επιλογές υποκατάστασης της προσφοράς που αποκλείονται για τεχνικούς λόγους. Οι χονδρικές στενοζωνικές υπηρεσίες δεν μπορούν να χρησιμοποιηθούν για να παρέχουν λιανική ευρυζωνική υπηρεσία. Ως εκ τούτου, οι προμηθευτές που παρέχουν στενοζωνικές υπηρεσίες δεν θα μπορούσαν να μεταστρέψουν τις υπηρεσίες τους καθ' αυτόν τον τρόπο.

Μια εναλλακτική προσέγγιση θα μπορούσε να είναι η ανάπτυξη των απαραίτητων δικτύων πρόσβασης (και κορμού) από τον προμηθευτή στενοζωνικής πρόσβασης. Εντούτοις, είναι μάλλον απίθανο να ληφθεί η απόφαση ανάπτυξης δικτύου ως απάντηση σε μία αύξηση 5- 10% στην τιμή της ευρυζωνικής πρόσβασης στο διαδίκτυο. Οι βασικοί λόγοι είναι δύο: το κόστος ανάπτυξης δικτύου είναι εξαιρετικά σημαντικό, με μεγάλο μη ανακτήσιμο κόστος (sunk cost), καθώς και ότι απαιτείται σημαντικό χρονικό διάστημα για την ανάπτυξη του δικτύου οπότε και θα υπάρχει μεγάλη χρονική καθυστέρηση στην απάντηση στην αύξηση των τιμών.

Ο τρίτος δυνητικός εναλλακτικός τρόπος υποκατάστασης της προσφοράς θα μπορούσε να προέλθει από προμηθευτές στενοζωνικής πρόσβασης που παρέχουν και χονδρική ευρυζωνική πρόσβαση ή κάποια παραλλαγή της υπηρεσίας προκειμένου να παρασχεθούν οι λιανικές ευρυζωνικές υπηρεσίες. Στην περίπτωση της απουσίας ρύθμισης και των σχετικών υποχρεώσεων, δεν είναι βέβαιο ότι η χονδρική ευρυζωνική υπηρεσία πρόσβασης θα παρεχόταν

από έναν υποθετικό μονοπωλιακό πάροχο. Ακόμα κι αν οι λιανικοί προμηθευτές στενοζωνικής πρόσβασης θα μπορούσαν να λάβουν τις ευρυζωνικές χονδρικές υπηρεσίες που θα τους επέτρεπαν να παρέχουν υπηρεσίες στους λιανικούς πελάτες, αυτό δεν θα δημιουργούσε περιορισμό σε έναν υποθετικό προμηθευτή της ευρυζωνικής χονδρικής υπηρεσίας. Αυτό συμβαίνει αφού ο υποθετικός μονοπωλιακός πάροχος θα ήταν αυτός που θα παρείχε τις χονδρικές υπηρεσίες.

Αντί της αγοράς των χονδρικών ευρυζωνικών προϊόντων πρόσβασης, οι πάροχοι λιανικής στενοζωνικής πρόσβασης θα μπορούσαν να προμηθευτούν ένα προϊόν χονδρικής που επιτρέπει την χονδρική ευρυζωνική πρόσβαση όπως αυτό της υπηρεσίας της ΑΠΤΒ. Το ερώτημα που τίθεται από μία τέτοια κίνηση είναι εάν στην πραγματικότητα οι προμηθευτές στενοζωνικής πρόσβασης που μεταστρέφονται στην παροχή ευρυζωνικών υπηρεσιών χρησιμοποιώντας ΑΠΤΒ πραγματικά αποτελούν υποκατάσταση της προσφοράς. Ως έχει αναφερθεί παραπάνω, η υποκατάσταση της προσφοράς θα πραγματοποιούταν εάν οι προμηθευτές στενοζωνικής πρόσβασης εισέρχονταν στην ευρυζωνική αγορά πρόσβασης στο διαδίκτυο γρήγορα και με χαμηλό κόστος, δυνάμει της υπάρχουσας θέσης τους στην παροχή των άλλων υπηρεσιών. Στην περίπτωση των προμηθευτών στενοζωνικής πρόσβασης που χρησιμοποιούν ΑΠΤΒ, δεν φαίνεται ότι η παροχή της λιανικής στενοζωνικής πρόσβασης με τέτοια μορφή θα παρείχε σημαντικό πλεονέκτημα συγκριτικά με έναν νεοεισερχόμενο πάροχο, δυνάμει της υπάρχουσας παρουσίας τους στην λιανική αγορά της στενοζωνικής πρόσβασης. Σε αυτή την περίπτωση, οι προμηθευτές στενοζωνικής πρόσβασης που μεταστρέφονται στην παροχή των ευρυζωνικών υπηρεσιών θα ήταν πιο αντιπροσωπευτικό να θεωρηθούν ως νεοεισερχόμενοι στην αγορά δεδομένου ότι εμφανίζουν περισσότερο τα χαρακτηριστικά ενός νεοεισερχόμενου. Επομένως, οποιοδήποτε πρόσθετος περιορισμός πρέπει να εξεταστεί στην αξιολόγηση της σημαντικής ισχύος στην αγορά.

Συμπέρασμα για την υποκατάσταση μεταξύ στενοζωνικών και ευρυζωνικών υπηρεσιών

Η ΕΕΤΤ εξέτασε τις διαφορετικές παραμέτρους για να καθορίσει τον βαθμό στον οποίο η στενοζωνική πρόσβαση στο διαδίκτυο είναι υποκατάστατη της ευρυζωνικής πρόσβασης στο διαδίκτυο. Τα τρία κύρια χαρακτηριστικά της ευρυζωνικής πρόσβασης

- μόνιμη σύνδεση και επομένως δεν απαιτείται dial up.

- δυνατότητα ταυτόχρονης χρήσης των υπηρεσιών φωνής και υπηρεσιών δεδομένων
- σαφώς μεγαλύτερη ταχύτητα λήψης δεδομένων από αυτής της υπηρεσίας dial up

υποδεικνύουν την διάκριση από την υπηρεσία στενοζωνικής πρόσβασης. Αυτά είναι και τα χαρακτηριστικά που τονίζονται συχνότερα στην διαφημιστική προώθηση των υπηρεσιών από τους τηλεπικοινωνιακούς παρόχους. Επιπλέον, είναι εξαιρετικά απίθανο οι χρήστες που έχουν δοκιμάσει την υπηρεσία της ευρυζωνικής πρόσβασης να επιστρέψουν στις υπηρεσίες dial up. Η ΕΕΤΤ θεωρεί ότι υπάρχουν ελάχιστες πιθανότητες να σημειωθεί μεταστροφή των χρηστών από ευρυζωνικές σε στενοζωνικές υπηρεσίες. Επιπλέον, δεδομένου ότι η ανάλυση είναι προσανατολισμένη στο μέλλον (forward looking), υπάρχει σημαντική πιθανότητα η υποκατάσταση μεταξύ στενοζωνικών και ευρυζωνικών υπηρεσιών να περιοριστεί περεταίρω και η στενοζωνική πρόσβαση να θεωρηθεί εμπόδιο στην ανάπτυξη της υπηρεσίας της ευρυζωνικής πρόσβασης. Επομένως από πλευράς ζήτησης όπως και στον πρώτο γύρο ανάλυσης της σχετικής αγοράς, η ΕΕΤΤ θεωρεί ότι η ευρυζωνική πρόσβαση στο διαδίκτυο αποτελεί διακριτή σχετική αγορά από την στενοζωνική πρόσβαση και θα παραμείνει ως έχει κατά το χρονικό ορίζοντα της παρούσας ανάλυσης

Παράλληλα, η ΕΕΤΤ πιστεύει ότι η υποκατάσταση της προσφοράς σε λιανικό επίπεδο δεν είναι πιθανή και δεν θα υπάρχει πιθανότητα πρόκλησης πρόσθετου περιορισμού του ανταγωνισμού σε έναν υποθετικό μονοπωλιακό προμηθευτή ευρυζωνικής πρόσβασης.

Συμπερασματικά, η ΕΕΤΤ θεωρεί ότι η ευρυζωνική πρόσβαση στο διαδίκτυο αποτελεί διακριτή σχετική αγορά από την στενοζωνική πρόσβαση από πλευράς προσφοράς στο λιανικό επίπεδο και θα παραμείνει ως έχει κατά το χρονικό ορίζοντα της παρούσας ανάλυσης .

2.2.3.3 Υποκατάσταση μεταξύ σταθερής ευρυζωνικής πρόσβασης και πρόσβασης στο διαδίκτυο μέσω δικτύου κινητών επικοινωνιών

Υποκατάσταση Ζήτησης

Για την περίοδο που καλύπτει η παρούσα αναθεώρηση αγοράς, η ΕΕΤΤ θεωρεί ότι η πρόσβαση στο διαδίκτυο μέσω δικτύου κινητών επικοινωνιών ανήκει σε χωριστή αγορά από τη σταθερή ευρυζωνική πρόσβαση. Η πρόσβαση στο διαδίκτυο μέσω δικτύων κινητών επικοινωνιών δεν μπορεί να θεωρηθεί αποτελεσματικό υποκατάστατο από την πλευρά της ζήτησης με την ευρυζωνική πρόσβαση στο διαδίκτυο από σταθερά δίκτυα. Ο βασικός λόγος

είναι ότι προς το παρόν τα δίκτυα κινητών επικοινωνιών προσφέρουν λιγότερες λειτουργικές δυνατότητες στο χρήστη από τα σταθερά ευζωνικά δίκτυα. Παραδείγματος χάριν, υπάρχουν πρακτικοί περιορισμοί ώστε ορισμένο περιεχόμενο να μην είναι προσβάσιμο μέσω δικτύου κινητών επικοινωνιών. Αυτοί οι περιορισμοί περιλαμβάνουν την ευκρίνεια της οθόνης και τη δυνατότητα αλληλεπίδρασης (interactivity). Εναλλακτικά, ένας τελικός χρήστης θα μπορούσε να έχει πρόσβαση στο Διαδίκτυο χρησιμοποιώντας μια κάρτα δεδομένων για τον υπολογιστή από πάροχο κινητών επικοινωνιών. Εντούτοις, είναι πιθανό ότι η υποκατάσταση της ζήτησης θα είναι περιορισμένη επειδή υπάρχει σημαντική διαφορά στο κόστος της πρόσβασης μέσω δικτύου κινητών επικοινωνιών σε σχέση με το δίκτυο σταθερών επικοινωνιών. Οι τιμές της πρόσβασης στο διαδίκτυο δίδονται στο Παράρτημα 4. Από τους πίνακες προκύπτει ότι το κόστος της μηνιαίας συνδρομής για απεριόριστη χρήση του διαδικτύου μέσω δικτύου κινητών επικοινωνιών είναι περίπου 42€ ενώ η σύνδεση σταθερής ευρυζωνικής πρόσβασης κυμαίνεται από 13,9€ (1Mbit) έως 29,9€ (24Mbits). Αν επιλέξει ο χρήστης την πρόσβαση μέσω Η/Υ, ο χρήστης θα πρέπει να επιπλέον να προμηθευτεί και κάρτα δεδομένων (το κόστος κυμαίνεται από 100€ έως 200€).

Υποκατάσταση Προσφοράς

Προκειμένου να δραστηριοποιηθούν στην αγορά της σταθερής ευρυζωνικής πρόσβασης, οι προμηθευτές της πρόσβασης στο διαδίκτυο μέσω δικτύου κινητών επικοινωνιών θα πρέπει να αποκτήσουν πρόσβαση σε δίκτυο σταθερής τηλεφωνίας, δηλαδή να προμηθευτούν τις σχετικές υπηρεσίες χονδρικής. Επομένως, είναι απίθανο ότι θα προκαλούσαν περιορισμό σε έναν υποθετικό προμηθευτή της ευρυζωνικής χονδρικής υπηρεσίας.

Συμπέρασμα για την υποκατάσταση μεταξύ σταθερής ευρυζωνικής πρόσβασης και πρόσβασης στο διαδίκτυο μέσω δικτύου κινητών επικοινωνιών

Η απουσία υποκατάστασης της ζήτησης και η διαπίστωση ότι η υποκατάσταση της προσφοράς δεν είναι σχετική με αυτήν την αναθεώρηση αγοράς σημαίνει ότι η διαθεσιμότητα της πρόσβασης στο διαδίκτυο μέσω δικτύου κινητών επικοινωνιών δεν θα προκαλούσε περιορισμό σε έναν υποθετικό προμηθευτή της ευρυζωνικής χονδρικής υπηρεσίας. Επομένως, για την περίοδο που αφορά η παρούσα αναθεώρηση, η ΕΕΤΤ θεωρεί ότι η σταθερή ευρυζωνική πρόσβαση αποτελεί μια ξεχωριστή αγορά από αυτή της πρόσβασης στο διαδίκτυο μέσω δικτύου κινητών επικοινωνιών.

2.2.3.4 Υποκατάσταση μεταξύ (ασύμμετρης) ευρυζωνικής πρόσβασης στο διαδίκτυο και πρόσβασης στο διαδίκτυο μέσω δικτύου οπτικών ινών

Υποκατάσταση Ζήτησης

Σύμφωνα με τα στοιχεία που έχει στη διάθεσή της η ΕΕΤΤ, ο παρεχόμενος αριθμός συνδέσεων οπτικών ινών προς τελικούς χρήστες στις 31/12/2008 ήταν 1.616 με πολύ περιορισμένη κάλυψη. Σημειώνεται ότι ο αντίστοιχος αριθμός συνδέσεων οπτικών ινών ήταν 1.341 με στοιχεία 30/06/2008. Η χρήση οπτικών ινών περιορίζεται σχεδόν αποκλειστικά για χρήστες 'υψηλών δυνατοτήτων' (οι οποίοι για την πλειονότητα των περιπτώσεων είναι μη-οικιακοί χρήστες) και εγκαθίστανται ως μέρος ενός εταιρικού δικτύου. Το κόστος ανάπτυξης τέτοιων υποδομών στο δίκτυο πρόσβασης, επειδή γίνεται ad hoc και όχι εντός των πλαισίων μιας στρατηγικής επενδύσεων για την ανάπτυξη δικτύου πρόσβασης NGN, είναι πολύ μεγαλύτερο συγκρινόμενο με το κόστος απόκτησης ευρυζωνικής πρόσβασης μέσω του παροδοσιακού δικτύου χαλκού. Η ΕΕΤΤ θεωρεί απίθανη τη μεταστροφή πελατών σε υπηρεσίες ευρυζωνικής πρόσβασης στο διαδίκτυο μέσω οπτικών ινών εξαιτίας μιας αύξησης 5-10% των υπηρεσιών ευρυζωνικής πρόσβασης στο διαδίκτυο που παρέχονται με την χρήση χάλκινων τοπικών βρόχων καθιστά αδύνατη, λόγω του υψηλότατου κόστους μεταστροφής αλλά και λόγω του μεγάλου χρονικού διαστήματος που απαιτείται για τη ανάπτυξή σου.

Υποκατάσταση Προσφοράς

Η ΕΕΤΤ διαπιστώνει την απουσία δικτύου πρόσβασης οπτικών ινών με σημαντική γεωγραφική κάλυψη. Οι όποιες οπτικέ ίνες στο δίκτυο πρόσβασης χρησιμοποιούνται είτε σε περιορισμένη κλίμακα είτε για να καλύψουν συγκεκριμένους μεγάλους πελάτες. Στην τελευταία περίπτωση η ανάπτυξη οπτικού δικτύου πρόσβασης γίνεται ειδικά για να καλυφθεί ο τελικός χρήστης-πελάτης και όχι μια ολόκληρη περιοχή. Το δε κόστος ανάπτυξης δεν επιμερίζεται σε περισσότερους πελάτες επομένως το αρχικό κόστος που επωμίζεται ο τελικός χρήστης-πελάτης είναι σημαντικό.Ως εκ τούτου η ΕΕΤΤ θεωρεί περιορισμένη την δυνατότητα προσφοράς λιανικής ευρυζωνικής πρόσβασης στο διαδίκτυο μέσω δικτύου οπτικών ινών, ως συνέπεια μιας αύξησης του 5% έως 10% της τιμής της λιανικής ευρυζωνικής πρόσβασης στο διαδίκτυο που παρέχεται με την χρήση χάλκινων τοπικών βρόχων.

Ειδικότερα για την παρουσία οπτικών ινών στο δίκτυο πρόσβασης η ΕΕΤΤ έλαβε υπ' όψη της τις κατωτέρω πρόσφατες εξελίξεις:

(α) Η Ελληνική Πολιτεία ανακοίνωσε πρόσφατα[21] την "Στρατηγική για τις ηλεκτρονικές επικοινωνίες και τις νέες τεχνολογίες 2008 – 2013, Ανάπτυξη υποδομών, Δίκτυα πρόσβασης επόμενης γενιάς". Σύμφωνα με τις ανακοινώσεις το έργο θα υλοποιηθεί και με κρατική ενίσχυση υπό τη μορφή του μοντέλου Συμπράξεων Δημοσίου Ιδιωτικού Τομέα. Στόχος του συγκεκριμένο προγράμματος είναι η ανάπτυξη υποδομών οπτικών ινών για δίκτυα πρόσβασης νέας γενιάς. Η συνολική διάρκεια ανάπτυξης του δικτύου είναι επτά χρόνια και προβλέπεται καλύψει δύο εκατομμύρια νοικοκυριά, την Αθήνα, τη Θεσσαλονίκη και 50 μεγάλες ελληνικές πόλεις.

Σύμφωνα με τη πρώτη έκδοση της σύστασης για τη ρύθμιση της πρόσβασης στα δίκτυα NGA[22], εφόσον υπάρχει πιθανότητα να υλοποιηθεί ένα δίκτυο NGA στο εγγύς μέλλον και αυτό ενδεχομένως επηρεάσει τη ρύθμιση, η Ρυθμιστική αρχή οφείλει να λάβει υπ' όψη της ακόμα και αυτήν την πιθανότητα. Όντως, η ΕΕΤΤ έλαβε υπ' όψη της τις πρόσφατες Δημόσιες ανακοινώσεις για το σχέδιο. Όμως από ότι φαίνεται από το σχεδιαζόμενο χρονοδιάγραμμα εξέλιξης αυτού του έργου: (α) η προκήρυξη του διαγωνισμού για τους αναδόχους προβλέπεται για το β' εξάμηνο του 2009 (β) η ολοκλήρωση της διαδικασίας προκήρυξης, η εξέταση τυχόν προσφορών, η συμβασιοποίηση με τους αναδόχους και ακολούθως η ανάπτυξη δικτύων και το λανσάρισμα των νέων υπηρεσιών πάνω από το νέο δίκτυο θα απαιτήσουν επιπλέον χρόνο.

Επομένως εξετάζοντας τα ανωτέρω στοιχεία,η ΕΕΤΤ εκτιμά ότι δεν θα υπάρξει ουσιαστική αύξηση της προσφοράς λιανικής ευρυζωνικής πρόσβασης στο διαδίκτυο μέσω δικτύου οπτικών ινών εντός του χρονικού πλαισίου της παρούσας ανάλυσης αγοράς.

(β) Υπάρχει εν εξελίξει το κρατικό πρόγραμμα ενίσχυσης 4.2 σε 7 περιφέρειες (πλην αστικών ιστών Αθήνας και Θεσσαλονίκης). Το πρόγραμμα αυτό έχει εγκριθεί από την Ευρωπαϊκή Επιτροπή[23] και αφορά δύο κατηγορίες δράσεων: (α) ενίσχυση ζήτησης (β) ενίσχυση υλοποίησης δικτυακών υποδομών ευρυζωνικότητας. Ειδικά για το δεύτερο, λαμβάνοντας υπ' όψη την εκτεταμένη και κατακερματισμένη γεωγραφία της χώρας και τον προϋπολογισμό του προγράμματος[24] δεν είναι εφικτή η ουσιαστική τροποποίηση της κατάσταση της υπό εξέταση

---

21 http://www.yme.gr/?getwhat=7&tid=21&aid=1532&id=, www.strategyforum.gr

22 section (3) of the "General provisions" of the (draft) recommendation on NGA, http://ec.europa.eu/information_society/policy/ecomm/library/public_consult/nga/index_en.htm

23 απόφαση N 201/2006 –Ελλάδα, *Broadband access development in underserved territories (*Ανάπτυξη ευρυζωνικής πρόσβασης σε υποεξυπηρετούμενες περιοχές)

24 210Μ€, εκ των οποίων 50% κρατική επιδότηση

αγοράς. Ο λόγος είναι ότι τόσο ο προϋπολογισμός του έργου που αντιστοιχεί σε υλοποίηση ευρυζωνικών υποδομών αλλά και τα καθεαυτό πλάνα των παρόχων αναδόχων αναφέρονται σε υλοποίηση ευρυζωνικών υποδομών σε επίπεδο μητροπολιτικό και κορμού αλλά όχι πρόσβασης. Πιο συγκεκριμένα οι πάροχοι προμηθεύονται προϊόντα της υπό εξέταση αγοράς (ΑΠΤΒ) από τον εγκατεστημένο και στη συνέχεια χρησιμοποιούν την κρατική επιδότηση και ίδιους πόρους για την προμήθεια ίδιου εξοπλισμού και δικτύου σε επίπεδο ανώτερο της πρόσβασης δηλ. μητροπολιτικό-συγκέντρωσης και κορμού. Επομένως το συγκεκριμένο έργο:

(1) δεν οδηγεί προς την υλοποίηση νέων δικτύων πρόσβασης (οπτικών ινών ή χαλκού) επομένως αναμένεται να τροποποιήσει τον ορισμό και την ανάλυση του επιπέδου ανταγωνισμού της συγκεκριμένης υπό εξέταση αγοράς και

(2) όπως φαίνεται στο κείμενο απαντήσεων της ΕΕΤΤ στα σχόλια των παρόχων το συγκεκριμένο πρόγραμμα φυσικά και υποβοηθά την ανάπτυξη της ευρυζωνικότητας αλλά δεν αλλάζει σημαντικά την εικόνα της αγοράς η οποία διαμορφώνεται από λόγους γεωγραφίας, δημογραφίας, ζήτησης, εισοδηματικής γεωγραφίας, roll-out δικτύου κλπ.

Επομένως η ΕΕΤΤ δεν θεωρεί ότι το πρόγραμμα 4.2 αλλάζει τις δυναμικές της προσφοράς της υπό εξέταση αγοράς στο χρονικό ορίζοντα της παρούσας εξέτασης. Αντιθέτως η φύση του προγράμματος είναι τέτοια ώστε μάλλον να δίνει κίνητρα στους παρόχους αναδόχους να προμηθεύονται ήδη διαθέσιμα προϊόντα της υπό εξέταση αγοράς και στην περιφέρεια της χώρας.

(γ) Υπάρχει εν εξελίξει μια άλλη δράση του κρατικού προγράμματος ενίσχυσης 4.2[25] η οποία αποσκοπεί στην υλοποίηση **μητροπολιτικών δικτύων** οπτικών ινών σε 80 δήμους της περιφερείας (δηλ. εκτός Αττικής και Θεσσαλονίκης). Τα δίκτυα αυτά θα διέρχονται από τα κύρια σημεία-οδεύσεις των δήμων καλύπτοντας τα κύρια σημεία ενδιαφέροντος π.χ. δημόσια κτίρια, νοσοκομεία, σχολεία κλπ. Τα δίκτυα αυτά δεν θα παρέχουν συνδέσεις μέχρι το επίπεδο των τελικών πελατών δηλ. σε επίπεδο πρόσβασης αλλά μάλλον σε **μητροπολιτικό επίπεδο**. Το πρόγραμμα αυτό δεν έχει ολοκληρωθεί ακόμα σε όλους τους δήμους. Επομένως είναι σαφές ότι το συγκεκριμένο πρόγραμμα δεν επηρεάζει την υπό εξέταση αγορά. Βέβαια, πολύ πρόσφατα (και μεταγενέστερα από τη διαβούλευση του Δεκεμβρίου) η Αρμόδια Διαχειριστική

[25] Μέτρο 4.2: «Ανάπτυξη Υποδομών Δικτύων Τοπικής Πρόσβασης». Προσκλήσεις #93 και 145 του μέτρου 4.2: «Ανάπτυξη Συμπληρωματικών Ευρυζωνικών Υποδομών (Κατασκευή Μητροπολιτικών Ευρυζωνικών Δικτύων Οπτικών Ινών) σε λιγότερο ανεπτυγμένες περιοχές της Ελληνικής Επικράτειας»

Αρχή του Προγράμματος 4.2 απεφάσισε[26] την επέκταση των δικτύων αυτών πιο κοντά προς τους τελικούς πελάτες (προς τους υπαιθρίους κατανεμητές του ΟΤΕ). Ο σκοπός είναι η προστιθέμενη αξία στα ήδη υπάρχοντα μητροπολιτικά δίκτυα, ενώ προκηρύσσεται κρατική ενίσχυση για αυτές τις επεκτάσεις. Προφανώς οι επεκτάσεις (και μόνο αυτές) είναι τμήμα της υπό εξέταση αγοράς εφόσον βρίσκονται πλησίον των υπαιθρίων κατανεμητών του δικτύου πρόσβασης του ΟΤΕ. Βέβαια, οι ανωτέρω επεκτάσεις βρίσκονται σε φάση προκήρυξης ενώ για την όποια υλοποίηση η ΕΕΤΤ θεωρεί ότι (α) τα σημεία παρουσίας παρότι δεν είναι ακόμα γνωστά δεν θα επηρεάσουν την κατάσταση της αγοράς και (β) οι επεκτάσεις αυτές μάλλον δεν θα επηρεάσουν την εικόνα της υπό εξέτασης αγοράς τουλάχιστον στο χρονικό ορίζοντα της παρούσας ανάλυσης.

Επομένως η ΕΕΤΤ θεωρεί ότι τα οπτικά δίκτυα που υλοποιούνται βάσεις των ανωτέρω δράσεων του προγράμματος 4.2 δεν εμπίπτουν στην υπό εξέταση αγορά ή δεν αναμένεται να την τροποποιήσουν στο χρονικό ορίζοντα της παρούσας εξέτασης.

Επομένως συμπερασματικά φαίνεται ότι και οι τρεις ανωτέρω εξελίξεις δεν αναμένεται να επηρεάσουν την συγκεκριμένη αγορά (πρόσβαση στον τοπικό βρόχο) εντός του χρονικού πλαισίου της παρούσας ανάλυσης. Σε κάθε περίπτωση η ΕΕΤΤ θα παρακολουθεί την εξέλιξη της προσφοράς λιανικής ευρυζωνικής πρόσβασης στο διαδίκτυο μέσω δικτύου οπτικών ινών, ώστε να εντοπίσει σημαντικές και απρόβλεπτες αλλαγές. Σε ένα τέτοιο ενδεχόμενο η ΕΕΤΤ ενδέχεται να χρειαστεί να πραγματοποιήσει μια νέα ανάλυση αγοράς.

Συμπέρασμα

Η ΕΕΤΤ θεωρεί η οι υπηρεσίες ευρυζωνικής πρόσβασης στο διαδίκτυο μέσω χάλκινου τοπικού βρόχου (DSL) και οι υπηρεσίες ευρυζωνικής πρόσβασης στο διαδίκτυο μέσω δικτύου οπτικών ινών δεν ανήκουν στην ίδια σχετική λιανική αγορά στο πλαίσιο της παρούσας ανάλυσης αγορών.

---

26 Πρόσκληση για υποβολή προτάσεων για την «Επέκταση των Μητροπολιτικών Ευρυζωνικών Δικτύων Οπτικών Ινών που χρηματοδοτήθηκαν μέσω των προσκλήσεων 93 και 145 του ΕΠ ΚτΠ» στο πλαίσιο της κατηγορίας πράξεων 2: Ανάπτυξη / Υλοποίηση ευρυζωνικών δικτύων τοπικής πρόσβασης του Μέτρου 4.2: «Ανάπτυξη Υποδομών Δικτύων Τοπικής Πρόσβασης» του Επιχειρησιακού Προγράμματος Κοινωνία της Πληροφορίας του Γ΄ΚΠΣ.

http://www.infosociety.gr/NR/rdonlyres/A5AD4F4B-F4F9-46C6-BC9A-D9956DF1DECE/5980/%CE%A0%CF%81%CF%8C%CF%83%CE%BA%CE%BB%CE%B7%CF%83%CE%B7%CE%9D%CE%BF195_fin.doc

2.2.3.5 Υποκατάσταση μεταξύ (ασύμμετρης) ευρυζωνικής πρόσβασης στο διαδίκτυο και πρόσβασης στο διαδίκτυο μέσω δικτύου ΣΑΠ

Ο επί του παρόντος αριθμός πελατών ευρυζωνικής πρόσβασης στο διαδίκτυο που χρησιμοποιούν συνδέσεις σταθερής ασύρματης πρόσβασης παρουσιάζεται στον Πίνακα 3 ανωτέρω. Ο αριθμός αυτός είναι εξαιρετικά περιορισμένος σε σχέση με το συνολικό αριθμό ευρυζωνικών συνδέσεων. Παράλληλα η κάλυψη που έχει επιτευχθεί απέχει πολύ από την πλήρη κάλυψη της Ελληνικής Επικράτειας. Τέλος, πρέπει να σημειωθεί ότι η προσφορά υπηρεσιών πρόσβασης μέσω ΣΑΠ είναι επί του παρόντος επίσης περιορισμένη. Βάσει των ανωτέρω, η ΕΕΤΤ καταλήγει στο συμπέρασμα ότι η σύνδεση σταθερής ασύρματης πρόσβασης δεν έχει σημαντική επίπτωση στην λιανική ευρυζωνική πρόσβαση στο διαδίκτυο.

Υποκατάσταση Προσφοράς

Η ΕΕΤΤ θεωρεί ότι η σταθερή ασύρματη πρόσβαση δεν έχει επί του παρόντος την απαιτούμενη πλήρη γεωγραφική κάλυψη προκειμένου να είναι σε θέση να εισέλθει στην αγορά και να ανταγωνιστεί της υπηρεσίες ευρυζωνικής πρόσβασης στο διαδίκτυο ως συνέπεια μιας αύξησης του 5% έως 10% της τιμής της λιανικής ευρυζωνικής πρόσβασης στο διαδίκτυο.

Επιπλέον, η ΕΕΤΤ επισημαίνει και το υψηλό, μη ανακτήσιμο κόστος (sunk costs) το οποίο θα συνόδευε την εγκατάσταση ενός νέου ευρυζωνικού δικτύου (ακόμα και σε τμήμα της Ελληνικής επικράτειας). Το εν λόγω κόστος, αυξάνει κατά σημαντικό βαθμό τους φραγμούς εισόδου για πιθανούς νεοεισερχόμενους παρόχους. Η ΕΕΤΤ θεωρεί περιορισμένη την δυνατότητα υποκατάστασης της προσφοράς λιανικής ευρυζωνικής πρόσβασης στο διαδίκτυο μέσω σταθερής ασύρματης πρόσβασης.

Συμπέρασμα

Η ΕΕΤΤ θεωρεί η οι υπηρεσίες ευρυζωνικής πρόσβασης στο διαδίκτυο μέσω χάλκινου τοπικού βρόχου (DSL) και οι υπηρεσίες ευρυζωνικής πρόσβασης μέσω σταθερής ασύρματης πρόσβασης δεν ανήκουν στην ίδια σχετική λιανική αγορά στο πλαίσιο της παρούσας ανάλυσης αγορών.

2.2.3.6 Υποκατάσταση μεταξύ συμμετρικής και ασύμμετρης ευρυζωνικής πρόσβασης στο διαδίκτυο

Υποκατάσταση Ζήτησης

Για το χρονικό ορίζοντα της παρούσας ανάλυσης αγοράς, η ΕΕΤΤ θεωρεί ότι η πρόσβαση στο διαδίκτυο μέσω συμμετρικής ευρυζωνικής ανήκει σε χωριστή αγορά από τη ασύμμετρη ευρυζωνική πρόσβαση για τους κάτωθι λόγους:

Η συμμετρική ευρυζωνική πρόσβαση μπορεί να παρασχεθεί μέσω τμηματικών κυκλωμάτων (PPCs), μισθωμένων γραμμών, ή SDSL, ενώ η ασύμμετρη πρόσβαση παρέχεται κυρίως μέσω ADSL και ομοαξονικού καλωδίου. Η χρήση των τμηματικών κυκλωμάτων και SDSL είναι εξαιρετικά περιορισμένη στην Ελληνική Επικράτεια.

Λεπτομερή δεδομένα για τους όγκους και τα τιμολόγια δεν είναι διαθέσιμα. Η ΕΕΤΤ θεωρεί ότι το κόστος της συμμετρικής πρόσβασης μέσω μισθωμένων γραμμών είναι συγκριτικά υψηλότερο από αυτό της πρόσβασης μέσω ADSL (ενώ η πρόσβαση μέσω ομοαξονικού καλωδίου δεν προβλέπεται σαν πιθανή εναλλακτική λύση). Ενδεικτικά αναφέρεται ότι το κόστος ενός τερματικού τμήματος μισθωμένης γραμμής χωρητικότητας 2 Mbps περιλαμβάνει τέλος σύνδεσης: 1.790,7 € και μηνιαίο τέλος 211,18 €[27] , ενώ μία τιμή λιανικής ευρυζωνικής πρόσβασης στο διαδίκτυο με ρυθμό 2048/256 Kbps περιλαμβάνει τέλος σύνδεσης 35 € και μηνιαίο τέλος 16,4 €[28]

Εκτός από τη διαφορά του κόστους, οι υπηρεσίες συμμετρικής και ασύμμετρης πρόσβασης επιλέγονται από διαφορετικούς πελάτες για διαφορετικούς λόγους. Παραδείγματος χάριν, η ασύμμετρη πρόσβαση μπορεί να προτιμηθεί της συμμετρικής όταν ο χρήστης έχει περιορισμένες απαιτήσεις για να «ανεβάσει» δεδομένα στο διαδίκτυο (upload bandwidth) και επομένως δεν θεωρεί ότι το υψηλότερο κόστος της συμμετρικής πρόσβασης δικαιολογείται μέσω της χρήσης της υπηρεσίας.

Στα προσεχή έτη είναι πιθανό ο τρόπος χρήσης του διαδικτύου να μεταβληθεί, αν μεγαλύτερο ποσοστό χρηστών αυξήσουν τις απαιτήσεις τους να ανεβάζουν δεδομένα (αρχεία μουσικής και video) και επομένως θα είναι περισσότερο διαδεδομένη η ανάγκη συμμετρικής πρόσβασης. Αυτό μπορεί να σημαίνει ότι στο μέλλον τα όρια μεταξύ συμμετρικής και ασύμμετρης πρόσβασης δεν θα είναι τόσο ευδιάκριτα όσο σήμερα. Βέβαια πρέπει να ληφθεί υπόψη ότι υπάρχουν σημαντικοί τεχνικοί περιορισμοί για την παροχή συμμετρικής ευρυζωνικής πρόσβασης στους τελικούς χρήστες που είναι απίθανο να αρθούν κατά το χρονικό

[27] περιλαμβάνει το σταθερό μηνιαίο τέλος και μεταβλητό τέλος απόστασης 3 χιλιομέτρων ενώ δεν περιλαμβάνει πρόσβαση στο διαδίκτυο

[28] όλες οι τιμές δεν περιλαμβάνουν ΦΠΑ και αφορούν τιμές 11/2008

ορίζοντα της παρούσας ανάλυσης. Κατά συνέπεια, αυτά τα ζητήματα είναι πιθανότερο να είναι σχετικά για τις μελλοντικές αναθεωρήσεις αγοράς.

Υποκατάσταση Προσφοράς

Από την πλευρά της προσφοράς, είναι τεχνικά εφικτό για τους προμηθευτές υπηρεσιών συμμετρικής πρόσβασης στο διαδίκτυο να προσφέρουν και υπηρεσίες ασύμμετρης ευρυζωνικής πρόσβασης στο διαδίκτυο χρησιμοποιώντας την υποδομή τους και οποιαδήποτε χονδρικά προϊόντα που δίνουν υπηρεσίες συμμετρικής φύσης (όπως τα τμηματικά κυκλώματα). Αυτό θα σήμαινε ότι χρησιμοποιούσαν μη αποτελεσματικά ή και ανεπαρκώς τις χονδρικές υπηρεσίες/ υποδομές δεδομένου ότι θα πρόσφεραν υπηρεσίες ασύμμετρης ευρυζωνικής πρόσβασης ενώ μπορούσαν να προσφέρουν υπηρεσίες συμμετρικής πρόσβασης. Αυτή η πρακτική επιδεινώνει το μειονέκτημα κόστους που αντιμετωπίζουν οι προμηθευτές υπηρεσιών συμμετρικής πρόσβασης συγκριτικά με αυτούς που προσφέρουν υπηρεσίες ασύμμετρης ευρυζωνικής πρόσβασης. Επομένως, δεν είναι πιθανόν αυτή η πρακτική να προκαλούσε περιορισμό σε έναν υποθετικό προμηθευτή της ευρυζωνικής χονδρικής υπηρεσίας.

Λοιπές μέθοδοι υποκατάστασης της προσφοράς από τους προμηθευτές υπηρεσιών συμμετρικής πρόσβασης δεν έχουν εφαρμογή στην παρούσα ανάλυση αγορών, για όμοιους λόγους με αυτούς που έχουν αναφερθεί στην παράγραφο της υποκατάστασης της προσφοράς συζήτησης μεταξύ της στενοζώνικης και ευρυζωνικής πρόσβασης. Οι εν λόγω προμηθευτές θα μπορούσαν να αγοράσουν τις χονδρικές υπηρεσίες ασύμμετρης πρόσβασης προκειμένου να προσφέρουν σε λιανικό επίπεδο ασύμμετρες υπηρεσίες αλλά τέτοια συμπεριφορά υποκατάστασης προϋποθέτει να έχουν πρόσβαση στις σχετικές χονδρικές υπηρεσίες Επομένως όπως έχει ήδη αναφερθεί, δεν είναι πιθανόν αυτή η πρακτική να προκαλούσε περιορισμό σε έναν υποθετικό μονοπωλιακό προμηθευτή της ευρυζωνικής χονδρικής υπηρεσίας.

Συμπέρασμα για την υποκατάσταση μεταξύ συμμετρικής και ασύμμετρης ευρυζωνικής πρόσβασης στο διαδίκτυο

Συμπερασματικά, η υποκατάσταση της ζήτησης μεταξύ συμμετρικής και ασύμμετρης ευρυζωνικής πρόσβασης στο διαδίκτυο είναι περιορισμένη εξαιτίας της σημαντικής διαφοροποίησης στο κόστος των υπηρεσιών καθώς και στο γεγονός ότι οι χρήστες που χρησιμοποιούν ασύμμετρη πρόσβαση δεν είναι διατεθειμένοι να πληρώσουν το υψηλό τίμημα

της συμμετρικής υπηρεσίας. Η υποκατάσταση της προσφοράς στο λιανικό επίπεδο δεν έχει εφαρμογή στην παρούσα ανάλυση αγορών.

2.2.3.7 Δεσμοποίηση υπηρεσιών – Bundling

Από την προηγούμενη ανάλυση του 2005/06 διαφαίνεται ότι υπάρχει μία τάση από τους τελικούς χρήστες να αγοράζουν δεσμοποιημένα την υπηρεσία της ευρυζωνικής πρόσβασης στο διαδίκτυο κυρίως με υπηρεσίες σταθερής τηλεφωνίας. Στο χρονικό διάστημα που καλύπτει η παρούσα αναθεώρηση ενδέχεται να αυξηθεί αυτή η παρατηρούμενη τάση των καταναλωτών και να υπάρχει σημαντικό ποσοστό των χρηστών που θα αγοράζει δεσμοποιημένα την υπηρεσία της ευρυζωνικής πρόσβασης στο διαδίκτυο με υπηρεσίες φωνητικής τηλεφωνίας, συνδρομητικής τηλεόρασης ή/και κινητής τηλεφωνίας.

Στην Αιτιολογική Έκθεση που συνοδεύει την Σύσταση για τον ορισμό των σχετικών αγορών αναφέρεται ότι [29]στις περισσότερες περιπτώσεις οι μεμονωμένες υπηρεσίες πακέτων δεσμοποιημένων υπηρεσιών δεν είναι υποκατάστατες από την πλευρά της ζήτησης αν και μπορούν να θεωρηθούν ότι είναι μέρος της ίδιας αγοράς αν δεν υπάρχει ανεξάρτητη ζήτηση για τις μεμονωμένες υπηρεσίες του πακέτου. Στην επόμενη παράγραφο αναφέρεται ότι από την πλευρά της ζήτησης, είναι πιθανό οι καταναλωτές να προτιμούν το δεσμοποιημένο πακέτο στην περίπτωση που υπάρχει σημαντικό συναλλακτικό όφελος. Στην περίπτωση αυτή είναι πιθανό οι καταναλωτές να προτιμήσουν να προμηθευτούν τις υπηρεσίες ως δεσμοποιημένο πακέτο από ένα μόνο προμηθευτή, ώστε η σχετική αγορά θα καταστεί το δεσμοποιημένο πακέτο. Αν και υπάρχουν δεσμοποιημένα πακέτα που έχουν ήδη καθιερωθεί όπως οι υπηρεσίες φωνής και SMS μέσω δικτύου κινητών επικοινωνιών, υπάρχουν κάποια άλλα πακέτα που βρίσκονται σε πρώιμο στάδιο ανάπτυξης όπως αυτά που περιλαμβάνουν υπηρεσίες πρόσβασης στο διαδίκτυο και τηλεόραση. Στην περίπτωση που μία αύξηση SSNIP θα οδηγούσε σημαντικό ποσοστό των καταναλωτών στην αποδεσμοποίηση του πακέτου και την αγορά των υπηρεσιών μεμονωμένα, τότε μπορούμε να συμπεράνουμε ότι οι εν λόγω υπηρεσίες συνιστούν διακριτές αγορές.

Μέχρι σήμερα, σε λιανικό επίπεδο, τα πακέτα του ιστορικού παρόχου που περιέχουν ευρυζωνική πρόσβαση στο διαδίκτυο μπορούν να συνδυαστούν με υπηρεσίες φωνητικής τηλεφωνίας με το τιμολόγιο να περιλαμβάνει τις δύο υπηρεσίες σε διαφορετικές εγγραφές και

[29] σελ 15-16 παρ 3. 2

διακριτή τιμή (και όχι με ενιαία τιμή - flat fee rate). Τα περισσότερα πακέτα των εναλλακτικών παρόχων που περιλαμβάνουν τις υπηρεσίες της φωνητικής τηλεφωνίας και πρόσβασης στο διαδίκτυο σε ενιαία τιμή, τα λεγόμενα double play, μόλις πρόσφατα άρχισαν να καθιερώνονται στην αγορά. Βέβαια, είναι εμφανές ότι το ποσοστό των καταναλωτών που επιλέγουν δεσμοποιημένα πακέτα υπηρεσιών αυξάνεται.

Η ΕΕΤΤ θεωρεί ότι δεν υπάρχουν επαρκείς ενδείξεις για να συμπεράνει ότι τα δεσμοποιημένα πακέτα που παρέχουν ευρυζωνική πρόσβαση στο διαδίκτυο σε συνδυασμό με τις λοιπές υπηρεσίες συνιστούν διακριτή αγορά. Οι καταναλωτές έχουν την επιλογή να προμηθευτούν την υπηρεσία μεμονωμένα, είτε από τον Κοινοποιημένο Φορέα Εκμετάλλευσης ή από τους εναλλακτικούς παρόχους.

Στην παρούσα ανάλυση, ο ορισμός της λιανικής αγοράς της ευρυζωνικής πρόσβασης στο διαδίκτυο πραγματοποιείται προκειμένου να οριστεί η χονδρική αγορά. Συνεπώς, απομένει να εξεταστεί εάν υπάρχει δεσμοποίηση υπηρεσιών σε χονδρικό επίπεδο. Σχετική ανάλυση πραγματοποιείται σε επόμενη Παράγραφο της παρούσας.

2.2.4 Επίπεδο Χονδρικής

2.2.4.1 Υποκατάσταση από πλευράς προσφοράς

Κατά τον έλεγχο υποκαταστασιμότητας από πλευράς προσφοράς εξετάζεται εάν κάποιοι προμηθευτές, πέραν των όσων ήδη προσφέρουν την υπηρεσία, θα μετέβαλαν μεσοπρόθεσμα την παραγωγή τους χωρίς σημαντικό επιπρόσθετο κόστος προκειμένου να προσφέρουν τις εναλλακτικές υπηρεσίες. Στην περίπτωση που το συνολικό κόστος της ‘μεταστροφής’ της παραγωγής είναι σχετικά αμελητέο, οι εναλλακτικές υπηρεσίες δύνανται να συμπεριληφθούν στη σχετική αγορά. Σημειώνεται ότι το γεγονός ότι μια επιχείρηση ενδέχεται να διαθέτει τα αναγκαία μέσα προκειμένου να παρέχει μια συγκεκριμένη υπηρεσία είναι αδιάφορο, εάν απαιτείται σημαντικό επιπρόσθετο κόστος για να εισέλθει στην αγορά παροχής της εν λόγω υπηρεσίας.

Το ερώτημα που καλείται η ΕΕΤΤ να απαντήσει είναι εάν κάποιος/-οι από τους εναλλακτικούς παρόχους δικτύου που λειτουργούν επί του παρόντος στην Ελλάδα, θα ‘μετέβαλαν’ την παραγωγή τους προκειμένου να παρέχουν χονδρικές υπηρεσίες ευρυζωνικής πρόσβασης, συνεπεία μιας αύξησης της τιμής πρόσβασης από έναν υποθετικό μονοπωλιακό πάροχο της τάξεως του 5 έως 10%.

Πιο συγκεκριμένα, ως εναλλακτικοί πάροχοι που έχουν -ιδιόκτητο ή μισθωμένο- δίκτυο ηλεκτρονικών επικοινωνιών και οι οποίοι θα μπορούσαν να παρέχουν υπηρεσίες χονδρικής ευρυζωνικής πρόσβασης θεωρούνται οι:

i. Πάροχοι με δίκτυο στενής ζώνης

ii. Πάροχοι με δίκτυο Σταθερής Ασύρματης Πρόσβασης

iii. Πάροχοι δικτύων κινητών επικοινωνιών

iv. Πάροχοι με δίκτυο οπτικών ινών

v. Πάροχοι που δραστηριοποιούνται μέσω ΑΠΤΒ

Σημειώνεται όμως ότι ελλείψει δυνατότητας υποκατάστασης σε επίπεδο λιανικής, μεταξύ υπηρεσιών ευρυζωνικής πρόσβασης και των υπηρεσιών που εμπίπτουν στις ανωτέρω κατηγορίες i-iv, σύμφωνα με τα αναφερόμενα ανωτέρω, παρέλκει η εξέταση της δυνατότητας υποκατάστασης σε επίπεδο χονδρικής[30].

Υποκατάσταση προσφοράς μέσω ΑΠΤοΒ

Η ΕΕΤΤ θεωρεί ότι η περίπτωση υποκατάστασης χονδρικής σε επίπεδο προσφοράς αφορά στην παροχή ΧΕΠ από κάποιον Πάροχο που δραστηριοποιείται μέσω ΑΠΤοΒ, δεδομένου ότι οι συγκεκριμένες δύο υπηρεσίες χονδρικής αποτελούν αγορές ανωτέρου επιπέδου της ίδιας αγοράς λιανικής[31]. Παράλληλα η αγορά ΧΕΠ, η οποία περιλαμβάνει μη φυσική ή εικονική πρόσβαση, συμπεριλαμβανομένης της υπηρεσίας bitstream, σε σταθερή θέση αποτελεί μία αγορά κατωτέρου επιπέδου αυτής της χονδρικής φυσικής πρόσβασης σε σταθερή θέση, αφού μπορεί να «προκύψει» από την τελευταία με την προσθήκη των απαραίτητων στοιχείων.

Η ΑΠΤοΒ δίνει στους Παρόχους τη δυνατότητα να χρησιμοποιήσουν το δίκτυο πρόσβασης πλήρους κάλυψης του Κοινοποιημένου Φορέα Εκμετάλλευσης (εν προκειμένω

---

30 Σχετικά αναφέρεται ότι σύμφωνα με το επεξηγηματικό σημείωμα της Επιτροπής στη Νέα Σύσταση: "In general, the market to be analysed first is the one that is most upstream in the vertical supply chain. Taking into account the ex ante regulation imposed on that market (if any), an assessment should be made as to whether there is still SMP on a forward-looking basis on the related downstream market(s). This methodology has become known as the "modified greenfield approach. Thus the NRA should work its way along the vertical supply chain until it reaches the stage of the retail market(s). A downstream market should only be subject to direct regulation if competition on that market still exhibits SMP in the presence of wholesale regulation on the related upstream market(s)"

31 Επεξηγηματικό Σημείωμα της Σύστασης για τις σχετικές αγορές,

ΟΤΕ) εγκαθιστώντας εξοπλισμό στα Αστικά Κέντρα/Τοπικά Κέντρα του δικτύου του, ώστε να προσφέρουν είτε τις σχετικές λιανικές ευρυζωνικές υπηρεσίες ή/και χονδρικές υπηρεσίες σε άλλους Παρόχους.

Για να αποκτήσει κάποιος Πάροχος δυνατότητα προσφοράς υπηρεσιών σε όλο το δίκτυο του ΟΤΕ, θα πρέπει να (συν)εγκατασταθεί σε όλα του τα κέντρα, δηλαδή συνολικά σε πάνω από 2000 κέντρα.

Τα στοιχεία της αγοράς δείχνουν ότι κάτι τέτοιο είναι αδύνατο στα πλαίσια της παρούσης ανάλυσης, δεδομένου ότι ο Πάροχος με τα περισσότερα σημεία παρουσίας έχει συνεγκατασταθεί σε 156 αστικά κέντρα[32], 74 εκ των οποίων βρίσκονται στην Αθήνα και 15 στη Θεσσαλονίκη.

Στην περίπτωση όπου ένας πάροχος θα επιθυμούσε να προσφέρει υπηρεσίες ΧΕΠ σε περιορισμένη κλίμακα (π.χ. σε μεγάλες αστικές περιοχές) θα έπρεπε να (συν)εγκατασταθεί σε 154 Αστικά Κέντρα για την πλήρη κάλυψη της Αθήνας ή αντίστοιχα σε 87 αστικά κέντρα για την αντίστοιχη κάλυψη της Θεσσαλονίκης. Συγχρόνως θα έπρεπε να επανασχεδιάσει το δίκτυο κορμού του ώστε να καταστεί δυνατή η προσφορά υπηρεσιών backhauling για την κίνηση προς τους παρόχους στους οποίους προσφέρει υπηρεσίες ΧΕΠ.

Σε επίπεδο σύγκρισης τιμών, είναι πολύ δύσκολο να συναχθεί ασφαλές συμπέρασμα σχετικά με το αν η προσφορά υπηρεσιών ΧΕΠ μέσω της αδεσμοποίητης πρόσβασης αποτελεί επιχειρηματικά συμφέρουσα επιλογή για έναν πάροχο. Ειδικότερα, το επιχειρησιακό πλάνο του παρόχου στη συγκεκριμένη περίπτωση πρέπει να λάβει υπόψη του, εκτός από τις (ρυθμιζόμενες) τιμές ΑΠΤοΒ και ΧΕΠ, οι οποίες καθορίζουν ουσιαστικά το περιθώριο προσφοράς μιας ανταγωνιστικής προς τον ΟΤΕ υπηρεσίας, το ύψος της επένδυσης για την προσφορά της υπηρεσίας (συμπεριλαμβανομένης της εγκατάστασης εξοπλισμού και νέων δικτυακών υποδομών, υποδομών για έλεγχο και συντήρηση του δικτύου, κλπ) σε συνδυασμό με το σχετικό επιχειρηματικό κίνδυνο. Θεωρείται απίθανο, με τις υπάρχουσες συνθήκες της αγοράς, ένας πάροχος να δραστηριοποιηθεί στην αγορά ΧΕΠ μέσω ΑΠΤοΒ σε περίπτωση αύξησης της τιμής ΧΕΠ κατά 5-10%.

Τέλος, όπως προκύπτει από τα στοιχεία του παρακάτω πίνακα, παρά την αύξηση του αριθμού των παρόχων που δραστηριοποιούνται στην αγορά μέσω ΑΠΤοΒ , καθώς και την

[32] Σύμφωνα με στοιχεία της ΕΕΤΤ για τις 30/6/2008

τεράστια αύξηση του αριθμού βρόχων κατά την τελευταία διετία, δεν υπήρξε ουσιαστικά παροχή ΧΕΠ, από τους παρόχους μέσω ΑΠΤοΒ.

	2005 B	2006 A	2006 B	2007 A	2007 B	2008 A	2008 B
Αριθμός Παρόχων ΑΠΤοΒ	8	12	13	14	14	14	16
Αριθμός Βρόχων	6.884	10.980	19.504	95.378	274.091	465.333	646.124

Πίνακας 8. Αριθμός παρόχων στην ΑΠΤοΒ και αριθμός αδεσμοποιημένων βρόχων

Δεσμοποίηση υπηρεσιών σε επίπεδο χονδρικής – Bundling

Στην ενότητα του ορισμού της λιανικής ευρυζωνικής πρόσβασης στο διαδίκτυο αναφέρθηκε ότι πρόσφατα παρατηρείται αύξηση στην παροχή δεσμοποιημένων προϊόντων (bundles) λιανικών ευρυζωνικών υπηρεσιών με άλλες υπηρεσίες αλλά ότι δεν υπάρχουν επαρκείς ενδείξεις ώστε να θεωρηθεί ότι οι άλλες υπηρεσίες από κοινού με τις ευρυζωνικές υπηρεσίες συνιστούν ενιαία αγορά. Σε επίπεδο χονδρικής, υπάρχει περιορισμένη πιθανότητα για τους παρόχους να δεσμοποιήσουν τη χονδρική ευρυζωνική πρόσβαση με άλλες προσφορές υπηρεσιών.

Σημειώνεται ότι στις περιπτώσεις που υπάρχει δεσμοποίηση διαφορετικών υπηρεσιών σε λιανικό επίπεδο, αυτό δημιουργεί συμπληρωματικότητα σε επίπεδο χονδρικής και όχι υποκατάσταση. Για παράδειγμα, η υπηρεσία της χονδρικής ευρυζωνικής πρόσβασης δεν είναι υποκατάστατη της υπηρεσίας χονδρικής πρόσβασης σε τηλεοπτικό περιεχόμενο. Στη χρονική περίοδο της παρούσας ανάλυσης η ΕΕΤΤ θεωρεί ότι δεν δικαιολογείται ο ορισμός, σε χονδρικό επίπεδο, δεσμοποιημενών υπηρεσιών χονδρικής ευρυζωνικής πρόσβασης. Εντούτοις, αυτό μπορεί να αλλάξει στο μέλλον γεγονός που θα ληφθεί υπόψη στις μελλοντικές αναλύσεις αγοράς.

Συμπέρασμα

Η ΕΕΤΤ θεωρεί ότι οι δυνατότητες υποκατάστασης από πλευράς προσφοράς δεν οδηγούν σε διεύρυνση της σχετικής αγοράς προϊόντος, πέρα από αυτή που προέκυψε κατά την εξέταση της υποκατάστασης της ζήτησης. Περαιτέρω, δεν θεωρεί ότι οι εναλλακτικοί πάροχοι

είναι σε θέση να εισέλθουν γρήγορα στην αγορά, χωρίς να υποστούν σημαντικά μη-ανακτήσιμα κόστη (sunk costs), ως αποτέλεσμα μιας αύξησης έως και 10% της τιμής πρόσβασης άνω του ανταγωνιστικού επιπέδου.

2.2.4.2 Έμμεση πίεση κατά την διαμόρφωση τιμής χονδρικής η οποία επιβάλλεται από την ύπαρξη υποκαταστασιμότητας σε επίπεδο λιανικής

Η ΕΕΤΤ εξετάζει εάν ενδείκνυται, ως αποτέλεσμα έμμεσης τιμολογιακής πίεσης από το επίπεδο λιανικής, να συμπεριλάβει την αυτοπαρεχόμενη υπηρεσία ΧΕΠ μέσω τοπικών βρόχων (οι τοπικοί βρόχοι που παρέχει ο ΟΤΕ στο λιανικό του τμήμα). Στο πλαίσιο αυτό, είναι σημαντικό να ληφθεί υπόψη ότι, ελλείψει ρυθμιστικής παρέμβασης στο παρελθόν, θα υπήρχαν λίγες (εάν υπήρχαν) «αγορές πρόσβασης» επικοινωνιών. Επιπλέον, είναι σαφές ότι ο τομέας παρουσιάζει έντονα χαρακτηριστικά διαφοροποίησης.

Η ανάλυση της ΕΕΤΤ πραγματοποιείται επί τη βάσει ότι οι δύο υπηρεσίες παρέχονται από διαφορετικά μέρη. Στα πλαίσια αυτά εξετάζεται κατά πόσον η δυνατότητα ενός μονοπωλιακού παρόχου χονδρικής ευρυζωνικής πρόσβασης , να αυξήσει τις τιμές του προς τρίτα μέρη, θα περιοριζόταν από κάποιον άλλο πάροχο μιας -λειτουργικά παρόμοιας- υπηρεσίας σε κάθετα ενοποιημένο ή συνδεδεμένο λιανικό τμήμα. Η υποθετική αυτή κατάσταση είναι ένα εργαλείο ανάλυσης που χρησιμοποιείται αποκλειστικά για τους σκοπούς διεξαγωγής της ανάλυσης. Δεν αντανακλά ούτε την ύπαρξη ενός δεύτερου παρόχου (ο οποίος δεν είναι καθετοποιημένος) ούτε την υπόθεση ότι ένας τέτοιος πάροχος θα εισέλθει στην αγορά εντός του χρονικού πλαισίου της παρούσας εξέτασης. Η διάρθρωση αυτή περιγράφεται στο Σχήμα 7 κατωτέρω.

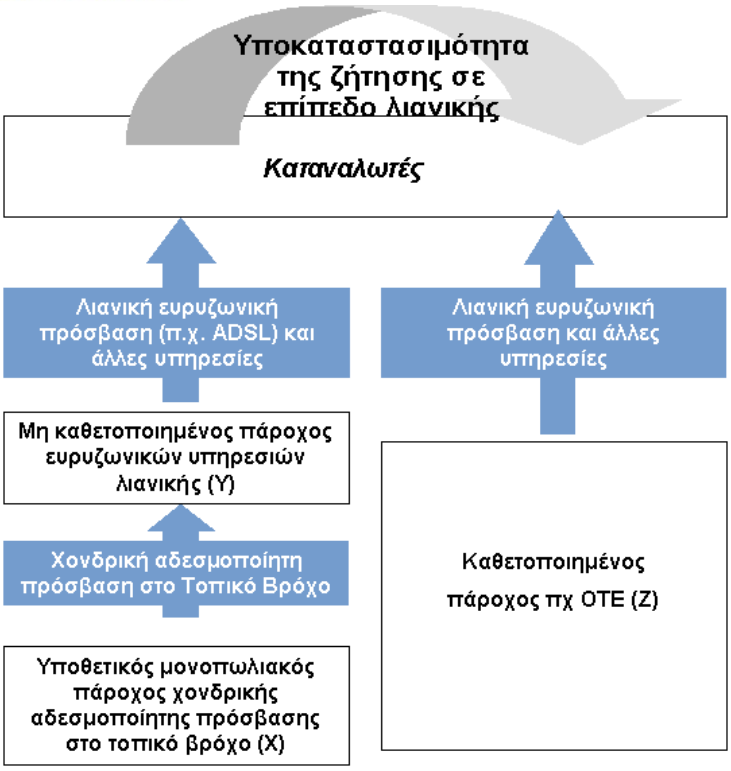

Σχήμα 7 Έμμεση τιμολογιακή πίεση

Η ΕΕΤΤ θεωρεί ότι σε ένα υποθετικό μονοπωλιακό πάροχο υπηρεσιών αδεσμοποίητης πρόσβασης σε τρίτα μέρη θα μπορούσε να ασκηθεί περιορισμός μέσω ανταγωνιστικής πίεσης από έναν κάθετα ενοποιημένο πάροχο λιανικών υπηρεσιών πρόσβασης (ή από μια οντότητα που παρέχει υπηρεσίες πρόσβασης σε μια συνδεδεμένη οντότητα). Μια αύξηση στην τιμή της υπηρεσίας χονδρικής αδεσμοποίητης πρόσβασης θα μπορούσε να μεταφραστεί σε μια αύξηση στην τιμή των λιανικών υπηρεσιών που παρέχονται με τη χρήση του εν λόγω χονδρικού προϊόντος. Εάν συνέβαινε κάτι τέτοιο, οι οντότητες που θα αποκτούσαν υπηρεσίες χονδρικής αδεσμοποίητης πρόσβασης για να παρέχουν λιανικές υπηρεσίες ενδεχομένως θα είχαν απώλεια πελατών από έναν καθετοποιημένο πάροχο λιανικών υπηρεσιών. Υπό αυτές τις συνθήκες, και ο υποθετικός μονοπωλιακός πάροχος χονδρικών υπηρεσιών αδεσμοποίητης πρόσβασης θα είχε μείωση πωλήσεων (λόγω των απωλειών των λιανικών υπηρεσιών κατωτέρου σταδίου που χρησιμοποιούν τη χονδρική υπηρεσία) από τον κάθετα ενοποιημένο πάροχο.

Επομένως, η ΕΕΤΤ υιοθετεί την άποψη ότι, αναφορικά με τις υποκαταστάσιμες λιανικές υπηρεσίες, φαίνεται να υπάρχει επαρκής τιμολογιακή πίεση από το λιανικό επίπεδο που να

δικαιολογεί την ένταξη των αυτο-παρεχόμενων συνδέσεων τοπικής πρόσβασης στη σχετική αγορά χονδρικής.

2.2.5 Η σχετική γεωγραφική αγορά

Η σχετική γεωγραφική αγορά περιλαμβάνει την περιοχή εκείνη, όπου οι ενδιαφερόμενες επιχειρήσεις δραστηριοποιούνται στην παροχή σχετικών προϊόντων ή υπηρεσιών αναφορικά με τις οποίες οι συνθήκες ανταγωνισμού σε μια περιοχή της χώρας (η οποία είναι επαρκώς ομοιογενής) δύνανται να διακριθούν με εκείνες σε άλλες περιοχές.

Όπως αναλύεται στο κείμενο Κοινής Θέσης των Ευρωπαίων Ρυθμιστών[33], οι ΕΡΑ θα πρέπει να εξετάσουν συγκεκριμένα κριτήρια με σκοπό να διαπιστώσουν εάν οι συνθήκες ανταγωνισμού δικαιολογούν τον ορισμό μιας αγοράς σε Εθνικό επίπεδο. Τα κριτήρια που εξετάζονται για να διαπιστωθεί εάν οι συνθήκες της αγοράς είναι επαρκώς ομοιογενείς περιλαμβάνουν, μεταξύ άλλων, τα ακόλουθα:

- Φραγμούς εισόδου
- Αριθμός προμηθευτών
- Κατανομή μεριδίων αγοράς
- Τιμολόγηση και διαφορές επί των τιμών

Στην περίπτωση της χονδρικής αγοράς ευρυζωνικής πρόσβασης, οι φραγμοί εισόδου είναι υψηλοί σε όλη τη χώρα (ακόμα και στην περίπτωση της ύπαρξηςρυθμιζόμενης αδεσμοποίητης πρόσβασης στον Τοπικό Βρόχο). Η είσοδος στην αγορά ακόμα και σε τοπικό επίπεδο απαιτεί ανάπτυξη δικτύου παρόμοιου με αυτό του ΟΤΕ και παράλληλα δυνατότητα παροχής υπηρεσιών οι οποίες είναι απαραίτητες για την ΧΕΠ (π.χ. υπηρεσίες σύνδεσης και μετάδοσης, κλπ.). Οι πάροχοι δεν μπορούν να επωφεληθούν από οικονομίες κλίμακας ενώ τα μη ανακτήσιμα κόστη που απαιτούνται καθιστούν το εγχείρημα σχεδόν απαγορευτικό. Τέλος υπενθυμίζεται ότι δεν υπάρχει ουσιαστική παρουσία εναλλακτικών πλατφορμών (π.χ. ομοαξονικό καλώδιο) ούτε καν σε τοπικό επίπεδο στην χώρα.

Παράλληλα, ο ΟΤΕ αποτελεί ουσιαστικά το μοναδικό προμηθευτή της συγκεκριμένης υπηρεσίας και το ποσοστό του αγγίζει το 100% (όπως αναλυτικά φαίνεται ανωτέρω στην

[33] ERG 08 (20) ERG Σχέδιο Κοινής Θέσης σχετικά με τις γεωγραφικές πλευρές της Ανάλυσης Αγορών (ορισμός και κανονιστικές υποχρεώσεις) (Draft Common Position on Geographic Aspects of Market Analysis (definition and remedies)

παράγραφο αναφορικά με τα Μερίδια Αγοράς). Συνεπώς ο μοναδικός –ουσιαστικά- προμηθευτής της αγοράς παρέχει την υπηρεσία σε εθνικό επίπεδο. Αξίζει να σημειωθεί ότι δεν υπάρχει ουσιαστική παρουσία τοπικών παρόχων στη χώρα.

Ο ΟΤΕ πρόσφερε την υπηρεσία σε εθνική βάση και σε τιμή που όριζε σε εθνικό επίπεδο, ακόμα και πριν του επιβληθεί η υφιστάμενη υποχρέωση ελέγχου τιμών και κοστολόγησης, δυνάμει της Απόφασης 389/051/2006. Αντίστοιχο ισχύει και για τις υπηρεσίες της κατάντη αγοράς οι οποίες προσφέρονται τόσο από τον ΟΤΕ όσο και από άλλους παρόχους στην ίδια τιμή σε οποιοδήποτε περιοχή της χώρας.

Βάσει των ανωτέρω, η ΕΕΤΤ θεωρεί ότι η σχετική γεωγραφική αγορά για την παροχή υπηρεσιών χονδρικής ευρυζωνικής πρόσβασης είναι Εθνική και συνίσταται στην Ελληνική Επικράτεια.

2.3 Ανάλυση Αγοράς

2.3.1 Ιστορικό

Έχοντας ήδη ορίσει τη σχετική αγορά αναφορικά με την χονδρική ευρυζωνική πρόσβαση στην Ελλάδα, η ΕΕΤΤ υποχρεούται να διεξάγει ανάλυση σχετικά με το εάν η εν λόγω αγορά είναι επαρκώς ανταγωνιστική και συγκεκριμένα εάν κάποια επιχείρηση ή επιχειρήσεις κατέχουν ΣΙΑ στη σχετική αγορά. Στο σημείο 27 του Προοιμίου της Οδηγίας Πλαίσιο ορίζεται ότι μια σχετική αγορά δεν είναι επαρκώς ανταγωνιστική "*όταν υπάρχουν μία ή περισσότερες επιχειρήσεις με σημαντική ισχύ στην αγορά*". Το Άρθρο 14 της Οδηγίας Πλαίσιο, το οποίο αντανακλά την υπάρχουσα νομολογία του Δικαστηρίου των Ευρωπαϊκών Κοινοτήτων και του Πρωτοδικείου, και το οποίο μεταφέρεται αυτούσιο στην παράγραφο 1 του άρθρου 35 του Νόμου, ορίζει ότι:

"Μια επιχείρηση θεωρείται ότι κατέχει σημαντική ισχύ στην αγορά εφόσον, είτε ατομικά είτε σε συνεργασία με άλλες επιχειρήσεις, ευρίσκεται σε θέση ισοδύναμη προς δεσπόζουσα θέση, ήτοι σε θέση οικονομικής ισχύος που της επιτρέπει να συμπεριφέρεται, σε σημαντικό βαθμό, ανεξάρτητα από τους ανταγωνιστές, τους πελάτες και, τελικά, τους καταναλωτές ".

Επιπλέον, σύμφωνα με το δεύτερο εδάφιο της ως άνω διάταξης, στις περιπτώσεις εκείνες όπου μια επιχείρηση έχει σημαντική ισχύ σε μια συγκεκριμένη αγορά, δύναται να θεωρηθεί ως έχουσα σημαντική ισχύ σε μια στενά συνδεδεμένη αγορά, εάν οι δεσμοί μεταξύ των δύο αγορών είναι τέτοιοι ώστε να είναι δυνατή η επέκταση της ισχύος της επιχείρησης στην συνδεδεμένη αγορά και άρα η ενίσχυση της δύναμης στην αγορά.[34]

Σύμφωνα με το άρθρο 37 παράγραφος 1 του Νόμου και την Οδηγία Πλαίσιο η ΕΕΤΤ υποχρεούται να εκτιμήσει τη ΣΙΑ σύμφωνα με το Ευρωπαϊκό Κοινοτικό δίκαιο και να λάβει υπόψη «στο μέγιστο δυνατό βαθμό» τις Κατευθυντήριες Γραμμές.[35] Τα κριτήρια τα οποία θα πρέπει να ερευνηθεί εάν πληρούνται προκειμένου να εξεταστεί η ύπαρξη ΣΙΑ σε σχέση με την παροχή χονδρικής ευρυζωνικής πρόσβασης αναλύονται κατωτέρω, και περιλαμβάνουν τα εξής:

- Τα μερίδια αγοράς του ΟΤΕ τόσο σε σχέση με άλλα μέρη που δραστηριοποιούνται στην αγορά όσο και εν όψει της εξέλιξης της αγοράς,

34 Οδηγία Πλαίσιο, Άρθρο 14(3).

35 Οδηγία Πλαίσιο, Άρθρο 16(1).

- Την πιθανότητα δυνητικού ανταγωνισμού, ικανού να ασκήσει πίεση στον ΟΤΕ, ιδίως εν όψει των φραγμών εισόδου και ανάπτυξης της αγοράς,
- Την ύπαρξη ή μη αντισταθμιστικής αγοραστικής δύναμης προερχόμενης από πελάτες χονδρικής, και
- Τα διδάγματα από άλλα κράτη και από την Ελληνική αγορά σχετικά με τη δυνητική επίδραση της δομής της αγοράς στην ανάπτυξη ανταγωνιστικών εναλλακτικών του ΟΤΕ στη σχετική αγορά.

2.3.2 Μερίδια Αγοράς

Ο υπολογισμός των μεριδίων αγοράς αποτελεί πολύ σημαντικό παράγοντα για την διαπίστωση της ύπαρξης ισχύος στην αγορά. Τα υψηλά μερίδια αγοράς χρησιμοποιούνται συχνά ως δείκτες της ισχύος στην αγορά. Μολονότι το μεγάλο μερίδιο στην αγορά δεν επαρκεί αφ' εαυτού για διαπίστωση της κατοχής σημαντικής ισχύος στην αγορά (δεσπόζουσα θέση), είναι πάντως απίθανο μια εταιρεία που δεν διαθέτει σημαντικό μερίδιο της σχετικής αγοράς να κατέχει δεσπόζουσα θέση. Όπως αναφέρεται στις Κατευθυντήριες Γραμμές, μεγάλα μερίδια αγοράς άνω του 50% της σχετικής αγοράς, αποτελούν αυτά καθαυτά, εκτός εξαιρετικών περιπτώσεων, τεκμήριο δεσπόζουσας θέσης[36]. Ωστόσο οι Κατευθυντήριες Γραμμές ορίζουν επίσης ότι η ύπαρξη ΣΙΑ δεν μπορεί να διαπιστωθεί με μοναδική βάση μεγάλο μερίδιο στην αγορά, με αποτέλεσμα οι Εθνικές Ρυθμιστικές Αρχές (ΕΡΑ) να καλούνται να προβούν σε εκτενή ανάλυση των οικονομικών χαρακτηριστικών της σχετικής αγοράς πριν καταλήξουν σε κάποιο συμπέρασμα σχετικά με την ύπαρξη ΣΙΑ.[37]

Στην προηγούμενη ενότητα η ΕΕΤΤ κατέληξε στο συμπέρασμα ότι υφίσταται μία αγορά χονδρικής ευρυζωνικής πρόσβασης στην επικράτεια της Ελλάδας. Ο παρακάτω πίνακας δίνει τα μερίδια αγοράς όπως εξελίχθηκαν την τελευταία διετία.

	Σύνολο Γραμμών ΑΠΤοΒ	Σύνολο γραμμών ΧΕΠ	Γραμμές ΧΕΠ ΟΤΕ (ΟΤΕ λιανική & ΟΤΕΝΕΤ)[38]	Γραμμές ΧΕΠ από ΟΤΕ σε άλλους παρόχους	Γραμμές από άλλους Παρόχους	Μερίδιο ΟΤΕ στην ΧΕΠ
2005 Β	6.884	151.109	110.670	40.439		100%
2006 Α	10.980	283.046	179.829	103.217		100%
2006 Β	19.504	464.817	306.402	158.415		100%

36 Κατευθυντήριες Γραμμές για τη ΣΙΑ, Παράγραφος 75.

37 Κατευθυντήριες Γραμμές για τη ΣΙΑ, Παράγραφος 78.

38 Βλ επίσης το από 26 Ιουνίου 2008 Δελτίο Τύπου του ΟΤΕ και τα υπ' αριθ. πρωτ. ΕΕΤΤ 35437/26.06.2008, 35556/ 27.06.2008, 35946/ 30.06.2008 και 36574/ 2.07.2007 έγγραφα του ΟΤΕ, με τα οποία κοινοποιήθηκε στην ΕΕΤΤ η συγχώνευση δι' απορροφήσεως της εταιρείας ΟΤΕΝΕΤ από τον ΟΤΕ.

2007 A	95.378	661.634	447.394	214.240		100%
2007 B	274.091	809.430	586.308	223.122		100%
2008 A	465.333	900.731	722.693	161.098	16.940	97,13%
2008 B	646.124	988.534	864.021	94.413	30.100	96,96%

Πίνακας 9. Ιστορική εξέλιξη του αριθμού γραμμών ADSL που παρέχονται από τον ΟΤΕ

Από τον παραπάνω πίνακα φαίνεται ότι ο ΟΤΕ εξακολουθεί να διατηρεί εξαιρετικά μεγάλο μερίδιο στην αγορά ΧΕΠ, το οποίο προσεγγίζει το 100%.

Αξίζει δε να σημειωθεί ότι το μερίδιο του ΟΤΕ διατηρείται παρόλη την ανάπτυξη που απαντάται τα τελευταία χρόνια στην αγορά ΑΠΤοΒ, η οποία αποτελεί συσχετιζόμενη αγορά ανωτέρου επιπέδου.

2.3.3 Πιθανός Ανταγωνισμός και Φραγμοί Εισόδου και Ανάπτυξης

Ακόμη και στην περίπτωση κατά την οποία τα μερίδια αγοράς είναι 100%, όπως είναι αυτό του ΟΤΕ, δύναται να υφίστανται κάποιοι ανταγωνιστικοί περιορισμοί, εάν είναι εφικτό να πραγματοποιηθεί σημαντική είσοδος στην αγορά. Επομένως, η απειλή εισόδου στην αγορά, είτε μακροπρόθεσμα είτε για ένα σύντομο χρονικό διάστημα, είναι ένας από τους βασικούς ανταγωνιστικούς περιορισμούς των κοινοποιημένων φορέων εκμετάλλευσης, τουλάχιστον όπου η είσοδος αυτή είναι πιθανή (και όχι υποθετική), έγκαιρη και ουσιαστική. Η απειλή εισόδου μειώνεται όταν υπάρχουν σημαντικοί φραγμοί εισόδου.

Η ΕΕΤΤ θεωρεί ότι η είσοδος στην αγορά χονδρικής ευρυζωνικής πρόσβασης θα απαιτούσε πολύ μεγάλες επενδύσεις, οι οποίες δημιουργούν μη ανακτήσιμα κόστη. Αυτά τα σημαντικά μη ανακτήσιμα κόστη, όταν συνδυάζονται με οικονομίες κλίμακος και τη φυσική πυκνότητα που χαρακτηρίζουν τα δίκτυα τοπικής πρόσβασης, αυξάνουν σημαντικά τους φραγμούς εισόδου για μια επιχείρηση που εξετάζει τη δυνατότητα κατασκευής νέου δικτύου τοπικής πρόσβασης που θα μπορεί να υποστηρίξει την παροχή ευρυζωνικής πρόσβασης.

Όπως φαίνεται από τον ορισμό της αγοράς ΧΕΠ, δυνατότητα εισόδου στην αγορά υπάρχει μόνο στην περίπτωση παρόχου που αναπτύσσει δίκτυο ή επεκτείνει το υφιστάμενο δίκτυό του έτσι ώστε αφενός να καλύπτει όλη την Ελληνική Επικράτεια για να μπορεί να ανταγωνιστεί τον ΟΤΕ σε εθνικό επίπεδο και αφετέρου να είναι σε θέση να προσφέρει χονδρικές υπηρεσίες ευρυζωνικής πρόσβασης. Η ΕΕΤΤ δεν γνωρίζει κάποιους παρόχους εναλλακτικών δικτύων που προτίθενται ή είναι σε θέση να κάνουν τέτοιου είδους επενδύσεις, τουλάχιστον κατά τη διάρκεια της παρούσας εξέτασης. Επιπλέον, η ΕΕΤΤ θεωρεί ότι κανένα από τα υπάρχοντα

δίκτυα δεν έχει επί του παρόντος πλήρη γεωγραφική κάλυψη προκειμένου να είναι σε θέση να εισέλθει στην αγορά και να ανταγωνιστεί τον ΟΤΕ, ή το οποίο να είναι ικανό να πετύχει επαρκείς οικονομίες κλίμακας προκειμένου να υλοποιήσει τις επενδύσεις που απαιτούνται για την παροχή υπηρεσιών ευρυζωνικής πρόσβασης. Η εν λόγω θεώρηση της ΕΕΤΤ αφορά τα υφιστάμενα δίκτυα στενής ζώνης, Σταθερής Ασύρματης Πρόσβασης, Κινητών Επικοινωνιών καθώς και τα δίκτυα Οπτικών Ινών. Παράλληλα, η ΕΕΤΤ δεν αναμένει μεσοπρόθεσμα είσοδο από πλατφόρμες υψηλής χωρητικότητας σε γραμμές ενέργειας (High Bandwidth Powerline Platforms) ή πλατφόρμες καλωδιακής.

Πιθανή είσοδος στην αγορά ΧΕΠ θα μπορούσε να υπάρξει από πάροχο που δραστηριοποιείται στην αγορά ΑΠΤοΒ, η οποία αποτελεί αγορά ανωρέρου επιπέδου της αγοράς ΧΕΠ.

Η ΑΠΤοΒ δίνει στους Παρόχους τη δυνατότητα να χρησιμοποιήσουν το υφιστάμενο δίκτυο πρόσβασης πλήρους κάλυψης του ΟΤΕ, ώστε να προσφέρουν είτε τις σχετικές λιανικές ευρυζωνικές υπηρεσίες ή/και χονδρικές υπηρεσίες σε άλλους Παρόχους.

Ακόμα όμως και σ' αυτή την περίπτωση, παρότι το απαιτούμενο κόστος επένδυσης για την κάλυψη σε Πανελλαδικό επίπεδο είναι σημαντικά μικρότερο από το κόστος ανάπτυξης/επέκτασης δικτύου, παραμένει υπερβολικά μεγάλο. Επιπρόσθετα, πέραν της «δημιουργίας» δικτύου πρόσβασης, απαιτούνται και πρόσθετες σημαντικές επενδύσεις για την παροχή των απαιτούμενων συναφών υπηρεσιών (λ.χ. backhaul). Τα μη ανακτήσιμα κόστη καθιστούν τη συγκεκριμένη προσέγγιση σχεδόν απαγορευτική. Το ως άνω συμπέρασμα επιβεβαιώνεται και από την έλλειψη σημαντικής προσφοράς υπηρεσιών ΧΕΠ μεταξύ των παρόχων, παρά την μεγάλη ανάπτυξη σε αριθμό αδεσμοποίητων τοπικών βρόχων.

Επιπλέον, ο κοινοποιημένος φορέας εκμετάλλευσης ΟΤΕ είναι πιθανό να έχει πλεονεκτήματα κόστους σε σχέση με τους νεοεισερχόμενους παρόχους στην αγορά χονδρικής ευρυζωνικής πρόσβασης ακόμη και όταν πραγματοποιούνται οι ίδιες επενδύσεις. Αυτό συμβαίνει διότι ο κοινοποιημένος φορέας εκμετάλλευσης είναι πιθανό λόγω της υφιστάμενης υποδομής και της μεγάλης πελατειακής βάσης να έχει μεγαλύτερες δυνατότητες οικονομιών σκοπού προκειμένου να αξιοποιήσει τις νέες επενδύσεις σε ευρυζωνικές υποδομές, οι οποίες δεν είναι απαραίτητο να υφίστανται για τους νεοεισερχόμενους. Επιπλέον, ο κοινοποιημένος φορέας εκμετάλλευσης έχει ευκολότερη πρόσβαση σε πιθανούς πελάτες λιανικής για τις νέες υπηρεσίες κατωτέρων σταδίων. Αυτοί οι σημαντικοί παράγοντες και άλλες διαφορές όπως το επίπεδο κινδύνου που αναλαμβάνεται από τους νεοεισερχόμενους παρόχους καθώς και το

πιθανό επίπεδο απόδοσης, σημαίνουν ότι πιθανόν να απαιτείται μεγαλύτερη απόδοση της επένδυσης για αυτούς. Επομένως, οι παράγοντες αυτοί, καθένας χωριστά και κυρίως σωρευτικά, συνιστούν σημαντικό φραγμό εισόδου.

Συνοψίζοντας, η ΕΕΤΤ υιοθετεί την άποψη ότι ο ΟΤΕ είναι πιθανό να συνεχίσει να παρέχει μια σημαντική πλειοψηφία των υπηρεσιών χονδρικής ευρυζωνικής πρόσβασης κατά τη διάρκεια της παρούσας εξέτασης. Η ΕΕΤΤ δεν θεωρεί ότι κάποιος νεοεισερχόμενος σκοπεύει ή θα μπορούσε να κατασκευάσει με επιτυχία ένα νέο δίκτυο πρόσβασης (ικανό να παρέχει τις υπηρεσίες αυτές) το οποίο θα υποκαθιστά το σύνολο ή τμήμα του δικτύου του ΟΤΕ. Τέλος δεν θεωρεί ότι θα πραγματοποιηθούν επαρκείς επενδύσεις στην υπάρχουσα υποδομή προκειμένου να αναβαθμιστεί σε τέτοιο βαθμό ώστε να μπορεί να υποστηρίξει την παροχή ευρυζωνικής πρόσβασης σε όλη την επικράτεια.

2.3.4 Απουσία Αντισταθμιστικής Αγοραστικής Ισχύος

Εάν ένας πάροχος ακολουθεί στην αγορά πρακτικές οι οποίες είναι πιθανόν καταχρηστικές, οι πελάτες δύνανται θεωρητικά να ασκήσουν αντισταθμιστική αγοραστική ισχύ. Όταν οι αγοραστές είναι μεγάλοι και ισχυροί, μπορούν να αντιδράσουν αποτελεσματικά σε μια απόπειρα αύξησης των τιμών από τους προμηθευτές. Η ΕΕΤΤ εξέτασε την πιθανότητα και/ ή την ύπαρξη τέτοιας αντισταθμιστικής αγοραστικής ισχύος στην αγορά, καθώς η ύπαρξη αντισταθμιστικής αγοραστικής ισχύος συνιστά συχνά έναν σημαντικό σχετικό παράγοντα στις αγορές χονδρικής.

Σημειώνεται ωστόσο, ότι η αντισταθμιστική αγοραστική ισχύς δύναται να υφίσταται μόνο όταν μεγάλοι πελάτες χονδρικής (στην περίπτωση αυτή, πελάτες χονδρικής όπως οι εναλλακτικοί πάροχοι) έχουν τη δυνατότητα (εντός εύλογου χρονικού πλαισίου) να στραφούν σε αξιόπιστες εναλλακτικές (π.χ. να μην αγοράσουν ή να αλλάξουν πάροχο) συνεπεία μιας αύξησης των τιμών ή μιας επαπειλούμενης αύξησης τιμών. Η ΕΕΤΤ δεν θεωρεί ότι ένας αγοραστής χονδρικής ευρυζωνικής πρόσβασης έχει αξιόπιστες εναλλακτικές όσον αφορά τις υπηρεσίες που παρέχονται από τον ΟΤΕ. Επομένως, η ΕΕΤΤ δεν θεωρεί ότι υφίσταται αγοραστής που μπορεί να ασκήσει αντισταθμιστική αγοραστική ισχύ η οποία θα μπορούσε να αντισταθμίσει την τεράστια ισχύ του ΟΤΕ στη σχετική αγορά. Πράγματι, η ύπαρξη ενός μεριδίου αγοράς περίπου 100% του ΟΤΕ, χωρίς πιθανότητα σημαντικής νέας εισόδου στην αγορά (λόγω των υψηλών και μη παροδικών φραγμών εισόδου), υποδεικνύει ότι η

αντισταθμιστική αγοραστική ισχύς είναι απίθανο να λειτουργήσει ως πειθαρχικός μηχανισμός για τον ΟΤΕ.

2.3.5 Δυναμική της Αγοράς

Όπως γίνεται άμεσα φανερό από τα στοιχεία που παρουσιάζονται στον ακόλουθο πίνακα, υπήρξε σημαντική εξέλιξη στην ευρυζωνική αγορά στην Ελλάδα εντός της τελευταίας διετίας, τόσο σε λιανικό όσο και σε χονδρικό επίπεδο.

	Πλήρως -ΑΠΤΒ	Μεριζόμενη - ΑΠΤΒ	Άλλες τεχνολογίες (ΣΑΠ, ΟΙ)	Σύνολο γραμμών ADSL (μέσω ADSL ΟΤΕ)	Λιανικές Ευρυζωνικές γραμμές ΟΤΕ	Μερίδιο ΟΤΕ (Γραμμές ΟΤΕ ADSL και γραμμές ΟΤΕΝΕΤ) από όλες τις ευρυζωνικές γραμμές πρόσβασης
2005 Β	5.018	1.866		151.109	110.670	70%
2006 Α	6.836	4.144	904	283.046	179.829	61%
2006 Β	12.176	7.328	1.104	464.817	306.402	63%
2007 Α	80.056	15.322	1.503	661.634	447.394	59%
2007 Β	232.582	41.509	1.879	809.430	586.308	54%
2008 Α	411.893	53.440	2.644	883.791	722.693	53%
2008 Β	589.234	56.890	3.017	958.434	864.021	54%

Πίνακας 10. Ιστορική Εξέλιξη γραμμών Ευρυζωνικής Πρόσβασης

Συγκεκριμένα, ο αριθμός ευρυζωνικών συνδέσεων από 157.993 το δεύτερο εξάμηνο του 2005 έφτασε τις 1.604.558 συνδέσεις το δεύτερο εξάμηνο του 2008.
Εστιάζοντας στην αγορά χονδρικής ευρυζωνικής πρόσβασης, τα αντίστοιχα νούμερα είναι 151.109 και 892.970 για το αντίστοιχο διάστημα.

Παρά την ανάπτυξη η διείσδυση της ευρυζωνικότητας στην Ελλάδα υπολείπεται σημαντικά του Ευρωπαϊκού μέσου όρου. Σύμφωνα με την Επιτροπή[39], ο Ευρωπαϊκός μέσος όρος διείσδυσης ανήλθε στο 20% τον Ιανουάριο του 2008, με τη Δανία να έχει την υψηλότερη διείσδυση σε Κοινοτικό επίπεδο (35.6%). Η Ελλάδα, με διείσδυση 9.1% είναι η εικοστή τέταρτη χώρα. Η Ευρωπαϊκή Επιτροπή σημειώνει επίσης ότι το χάσμα μεταξύ της πλέον και της λιγότερης ανεπτυγμένης χώρας διευρύνεται (8.5 μονάδες το 2003, 18.7 το 2005 και 28 το 2008). Σημειώνεται ότι η απόσταση της Ελλάδας από τη Δανία είναι 26.5 μονάδες.

Σημειώνει δε η Επιτροπή ότι υπάρχει μείωση του απόλυτου αριθμού αύξησης σε αριθμό συνδέσεων, γεγονός που το αποδίδει στην πτώση της ευρυζωνικής ανάπτυξης στις

[39] Communication "Preparing Europe's digital future. i2010 Mid-Term Review" και i2010 Annual Information Society Report 2008.

χώρες με υψηλή διείσδυση, η οποία δεν μπορεί να αντισταθμιστεί από την αύξηση στις χώρες με χαμηλή διείσδυση.

Επίσης η Ευρωπαϊκή Επιτροπή περιλαμβάνει την Ελλάδα (μαζί με την Κύπρο, την Πολωνία, τη Σλοβακία και τη Λεττονία) στις χώρες στις οποίες η κάλυψη υπολείπεται, με την Ελλάδα να βρίσκεται στην τελευταία θέση του σχετικού διαγράμματος.

Από τα παραπάνω γίνεται φανερό ότι η αγορά στην Ελλάδα απέχει πολύ από το να χαρακτηριστεί ως ανταγωνιστική. Επομένως, η χαμηλή ανάπτυξη της ευρυζωνικότητας στην Ελλάδα σε σχέση με άλλα Ευρωπαϊκά κράτη υποδεικνύει ότι η έλλειψη επαρκούς ανταγωνισμού μπορεί να αντιμετωπιστεί μόνο με ειδικές *ex ante* ρυθμίσεις (βλ. Ενότητα 5).

Πέραν όλων των ανωτέρω, στα πλαίσια εξέτασης των δυναμικών της αγοράς (ιδίως όσον αφορά τη σχέση της ΧΕΠ με σχετικές λιανικές αγορές) αξίζει να επισημανθούν τα κάτωθι:

Είναι δύσκολο να προσδιορισθεί ο σύνδεσμος ανάμεσα σε μια αποτυχία στη χονδρική αγορά και στην ανταγωνιστικότητα στη λιανική, ιδίως όταν το στοιχείο που παρέχεται στη χονδρική μπορεί να χρησιμοποιηθεί για την παροχή πολλών διαφορετικών λιανικών υπηρεσιών (που ενδεχομένως αφορούν διαφορετικές λιανικές αγορές). Επομένως προκειμένου να αντιμετωπιστούν αποτυχίες μιας αγοράς σε επίπεδο λιανικής είναι συχνά αναγκαίο να εστιάζεται η ανάλυση της υπό εξέταση αγοράς σε χονδρικό επίπεδο.

Τονίζεται ότι για την περίπτωση εκείνη όπου δεν θα υπήρχε καμία ρύθμιση της χονδρικής ευρυζωνικής πρόσβασης (*δηλαδή*, να μην υπάρχει υποχρέωση πρόσβασης και άλλη ρυθμιστική υποχρέωση σε επίπεδο χονδρικής από την *Οδηγία για την Πρόσβαση*), ενώ παράλληλα θα υπήρχε πλήρης έλλειψη ισχύος στη σχετική λιανική ευρυζωνική αγορά, τότε θα μπορούσε να τεθεί υπό αμφισβήτηση η ανάγκη ρύθμισης της ΧΕΠ..

Η ΕΕΤΤ όμως υιοθετεί την άποψη ότι η λιανική αγορά η οποία επηρεάζεται άμεσα από την χονδρική ευρυζωνική πρόσβαση είναι η λιανική αγορά ευρυζωνικής πρόσβασης στο διαδίκτυο. Η εν λόγω λιανική αγορά επηρεάζεται αρνητικά από την υφιστάμενη έλλειψη ανταγωνιστικών εναλλακτικών στη χονδρική παροχή ΧΕΠ. Σε αυτή τη λιανική αγορά, ο ΟΤΕ κατέχει θέση ισχύος δεδομένου ότι με βάση στοιχεία της ΕΕΤΤ, τα οποία παρουσιάζονται στο Πίνακα Ιστοτικής Εξέλιξης των γραμμών Ευρυζωνικής Πρόσβασης, ο ΟΤΕ υπολογίζεται ότι κατείχε

μερίδιο στην προαναφερόμενη λιανική αγορά άνω του 50% κατά το δεύτερο εξάμηνο του 2008. Το συγκεκριμένο ποσοστό είναι ενδεικτικό δεσπόζουσας θέσης σε μια σχετική αγορά.

Επιπλέον θα πρέπει να ληφθεί υπόψη ότι η συντριπτική πλειοψηφία των ευρυζωνικών υπηρεσιών οι οποίες παρέχονται από τους εναλλακτικούς παρόχους παρέχονται μέσω της χρήσης του δικτύου πρόσβασης του ΟΤΕ (είτε μέσω ΑΠΤΒ είτε μέσω της ΧΕΠ).

2.3.6 Πρακτικές που βλάπτουν τον Ανταγωνισμό

Μία σημαντική ένδειξη της ύπαρξης ΣΙΑ είναι η ικανότητα ενός παρόχου να υιοθετεί πρακτικές που βλάπτουν τον ανταγωνισμό. Επιπλέον, η ύπαρξη των πρακτικών αυτών που βλάπτουν τον ανταγωνισμό ενισχύει την άποψη ότι η *ex ante* ρύθμιση είναι αναγκαία προκειμένου να ξεπεραστεί η έλλειψη αποτελεσματικού ανταγωνισμού, εάν υποτεθεί ότι ο αποτελεσματικός ανταγωνισμός θα μπορούσε άλλως να περιορίσει τη συμπεριφορά στην αγορά του παρόχου με ΣΙΑ. Η σημασία των πρακτικών που δύνανται να βλάψουν τον ανταγωνισμό έγκειται και μπορεί να αναζητηθεί σε ευρήματα όπως ότι:

i. η εν ισχύει Προσφορά Αναφοράς του ΟΤΕ (2007) για την Παροχή υπηρεσιών Χονδρικής Ευρυζωνικής Πρόσβασης και Συναφών Ευκολιών, παρόλο που θεωρητικά παρέχει στους νεοεισερχόμενους τη δυνατότητα εισόδου τους στην αγορά, στην πραγματικότητα οι πιθανότητες τεχνικής διαφοροποίησης σε σχέση με τις λιανικές τους υπηρεσίες παρίστανται ελάχιστες,

ii. οι τιμολογιακές πρακτικές του ΟΤΕ, φαίνεται ότι εξακολουθούν να θεωρούνται από τους ανταγωνιστές του ότι δημιουργούν μια κατάσταση «συμπίεσης τιμών», και

iii. η ιστορική εξέλιξη της πρακτικής του ΟΤΕ σε σχέση με την τιμολόγηση των υπηρεσιών πρόσβασης ADSL, υποδεικνύει ότι ο ΟΤΕ κατάφερε αρχικά να παρέχει υπηρεσίες χονδρικής πρόσβασης σε υπερβολικά υψηλές τιμές και να διαμορφώσει την τιμολογιακή πολιτική του ανεξάρτητα από τους ανταγωνιστές, τους πελάτες και τελικώς, τους καταναλωτές.

Στα πλαίσια του πρώτου γύρου ανάλυσης της παρούσας αγοράς είχε διαπιστωθεί ότι, οι πρακτικές αυτές θα πρέπει να εξεταστούν εντός του ευρύτερου πλαισίου της μη επιβολής *ex*

ante υποχρεώσεων στον ΟΤΕ μέσω κάποιας Απόφασης της ΕΕΤΤ σχετικά με την παροχή χονδρικής ευρυζωνικής πρόσβασης.

Στο διάστημα που ακολούθησε τον πρώτο γύρο ανάλυσης, η ΕΕΤΤ στο πλαίσιο ενάσκησης της, εκ του Νόμου προβλεπόμενης, κανονιστικής αρμοδιότητας, εξέδωσε μία σειρά κανονιστικών Αποφάσεων σε σχέση με την αγορά ευρυζωνικής πρόσβασης χονδρικής (οι οποίες αναλυτικά περιγράφονται κατωτέρω).

Πάντως, η ανωτέρω άποψη περί ανάγκης *ex ante ρύθμισης προκειμένου να ξεπεραστεί η έλλειψη αποτελεσματικού ανταγωνισμού, εάν υποτεθεί ότι ο αποτελεσματικός ανταγωνισμός θα μπορούσε άλλως να περιορίσει τη συμπεριφορά στην αγορά του παρόχου με ΣΙΑ* ενισχύεται από το γεγονός ότι η ΕΕΤΤ, κατόπιν, ως κατωτέρω περιγράφεται, ενάσκησης της εποπτικής της αρμοδιότητας (διεξαγωγή ακροάσεων), κατέληξε στο συμπέρασμα ότι ο ΟΤΕ εξακολουθεί όχι μόνο να έχει τη δυνατότητα, αλλά και να αναπτύσσει περιοριστικές του ανταγωνισμού πρακτικές στη σχετική αγορά.

Συγκεκριμένα, η ΕΕΤΤ, στο πλαίσιο διεξαγωγής ακροάσεως του ΟΤΕ κατόπιν καταγγελίας της εταιρείας TELLAS, με αντικείμενο τη διερεύνηση τυχόν παραβίασης από τον ΟΤΕ των διατάξεων της τηλεπικοινωνιακής νομοθεσίας και της νομοθεσίας περί ελεύθερου ανταγωνισμού αναφορικά με τη προσφορά του πακέτου πρόσβασης στο Internet «Conn X», καθώς και τη γενικότερη πολιτική που ακολουθούσε στην αγορά παροχής χονδρικής ευρυζωνικής πρόσβασης (ADSL), κατέληξε στα εξής: με την ΑΠ ΕΕΤΤ 447/01/26.03.2007 Απόφασή της, η ΕΕΤΤ ενεργώντας στα πλαίσια των εκ του νόμου αρμοδιοτήτων της να «*μεριμνά για την τήρηση της νομοθεσίας περί τηλεπικοινωνιών, περιλαμβανομένων και θεμάτων ανταγωνισμού που ανακύπτουν κατά την άσκηση των δραστηριοτήτων των τηλεπικοινωνιακών επιχειρήσεων*» και να «*ελέγχει την τήρηση εκ μέρους των τηλεπικοινωνιακών επιχειρήσεων των διατάξεων της κείμενης νομοθεσίας και των όρων των αδειών*» επέβαλε στον ΟΤΕ τη διοικητική κύρωση του προστίμου, συνολικού ύψους είκοσι εκατομμυρίων εκατό χιλιάδων ευρώ (20.100.000€) για τις διαπιστωθείσες παραβάσεις της νομοθεσίας περί ελευθέρου ανταγωνισμού και τηλεπικοινωνιών. Ειδικότερα, διαπιστώθηκε ότι για το χρονικό διάστημα που αναφέρεται στην ΑΠ ΕΕΤΤ 447/01/2007, ο ΟΤΕ παραβίασε το άρθρο 2 του ν. 703/1977 και τις διατάξεις των άρθρων 3 παρ. 2 και 4 της Αδείας του (Απόφαση ΕΕΤΤ 229/26/14.6.2001, ΦΕΚ 1303/Β/9.10.2001), με τις εξής πράξεις-συμπεριφορές του:

α) **συμπίεση περιθωρίου κέρδους** (price/margin squeeze), ήτοι χρεώνοντας στους ανταγωνιστές του για την υπηρεσία χονδρικής ευρυζωνικής πρόσβασης μη δίκαια τέλη και παρεμποδίζοντας σε σημαντικό βαθμό τον ανταγωνισμό στις αγορές λιανικής ευρυζωνικής πρόσβασης μέσω τεχνολογίας xDSL και λιανικής ευρυζωνικής πρόσβασης στο διαδίκτυο μέσω τεχνολογίας xDSL,

β) **διακριτική μεταχείριση της θυγατρικής της OTEnet**, που υλοποιήθηκε με τη παροχή στους πελάτες της εξειδικευμένου σε θέματα ADSL τηλεφωνικού κέντρου και

γ) **διακριτική μεταχείριση μεταξύ των πελατών χονδρικής και λιανικής** πρόσβασης ADSL, η οποία οδήγησε σε περιορισμό του ανταγωνισμού στην αγορά λιανικής πρόσβασης ADSL, καθώς ετίθεντο αντικειμενικώς αναιτιολόγητα εμπόδια στην δραστηριοποίηση των εναλλακτικών παρόχων στην εν λόγω αγορά.

Στο ίδιο πλαίσιο, και κατόπιν καταγγελίας των εταιρειών FORTHNET και Hellas on Line κατά του ΟΤΕ, με συναφές κατά τα ως άνω αντικείμενο, ήτοι τη διερεύνηση παραβίασης από τον ΟΤΕ των διατάξεων της τηλεπικοινωνιακής νομοθεσίας και της νομοθεσίας περί ελεύθερου ανταγωνισμού αναφορικά με τη προσφορά του πακέτου πρόσβασης στο Internet «Conn X», καθώς και τη γενικότερη ακολουθούμενη πολιτική στην αγορά παροχής χονδρικής ευρυζωνικής πρόσβασης, και συγκεκριμένα για συμπίεση περιθωρίου κέρδους (price/margin squeeze), διακριτική μεταχείριση της θυγατρικής της OTEnet και διακριτική μεταχείριση μεταξύ των πελατών χονδρικής και λιανικής, εξεδόθη η ΑΠ ΕΕΤΤ 493/039/29.08.2008, με την οποία η ΕΕΤΤ έθεσε την υπόθεση στο Αρχείο λόγω ταυτότητας αντικειμένου της ανωτέρω καταγγελίας με αυτήν επί της οποίας εξεδόθη η ΑΠ ΕΕΤΤ 447/01/26.03.2007 (ως άνω).

Παράλληλα εκκρεμεί η έκδοση αποφάσεων αναφορικά με διεξαχθείσες ενώπιον της ΕΕΤΤ ακροάσεις του ΟΤΕ που έλαβαν χώρα το 2006, το 2007 και το 2008, κατόπιν καταγγελιών των εταιρειών FORTHNET και Hellas on Line[40] σχετικά με ενδεχόμενες παραβιάσεις της νομοθεσίας περί ηλεκτρονικών επικοινωνιών και της νομοθεσίας περί ελεύθερου ανταγωνισμού αναφορικά με τη γενικότερη ακολουθούμενη πολιτική του ΟΤΕ στην αγορά παροχής χονδρικής ευρυζωνικής πρόσβασης, ιδίως δε την αντίστοιχη, κατά τις ως άνω καταγγελίες, προσφορά του πακέτου πρόσβασης στο Internet «Conn X».

[40] Η πρακτική συμπίεσης τιμών και περιθωρίου κέρδους, η ληστρική τιμολόγηση, η δεσμοποίηση υπηρεσιών, η άρνηση πρόσβασης και η διακριτική μεταχείριση συνιστούν τη βάση, δυνάμει των σχετικών ως άνω καταγγελιών, της καταγγελλόμενης από τους Παρόχους, πρακτικής του ΟΤΕ.

2.3.7 Συμπεράσματα

Η εξέταση των στοιχείων της αγοράς από την ΕΕΤΤ οδηγεί στο αρχικό συμπέρασμα ότι η σχετική αγορά για την παροχή χονδρικής ευρυζωνικής πρόσβασης στην Ελληνική Επικράτεια, ελλείψει κανονιστικής ρύθμισης, εξακολουθεί να χαρακτηρίζεται από έλλειψη αποτελεσματικού ανταγωνισμού και ο ΟΤΕ θα πρέπει να οριστεί ως κατέχων ΣΙΑ σε αυτή. Οι κρίσιμοι παράγοντες που οδήγησαν την ΕΕΤΤ στα συμπεράσματα αυτά είναι οι εξής:

1. Ο ΟΤΕ είναι ουσιαστικά ο μοναδικός προμηθευτής της σχετικής αγοράς χονδρικής ευρυζωνικής πρόσβασης.
2. Η συγχώνευση δι' απορροφήσεως της εταιρείας ΟΤΕΝΕΤ από τον ΟΤΕ γεγονός που καθιστά τον ΟΤΕ ισχυρά καθετοποιημένο ειδικά στην κατάντη αγορά λιανικής ευρυζωνικής πρόσβασης στο διαδίκτυο.
3. Επιπλέον, ο ΟΤΕ δεν υπόκειται σε σημαντικούς ανταγωνιστικούς περιορισμούς από εναλλακτικά δίκτυα. Η δομή της αγοράς και η ανάπτυξη εναλλακτικών δικτύων και υποδομών είναι τέτοια που παρουσιάζονται υψηλοί φραγμοί εισόδου, με αποτέλεσμα τον περιορισμό πιθανών εναλλακτικών παρόχων που θα πρόσφεραν μια ανταγωνιστική επιλογή.
4. Η ΕΕΤΤ δεν θεωρεί ότι κάποιος φορέας που προμηθεύεται χονδρική ευρυζωνική πρόσβαση έχει αξιόπιστες εναλλακτικές αντί του ΟΤΕ. Επομένως, η ΕΕΤΤ δεν θεωρεί ότι κάποιος αγοραστής ή ομάδα αγοραστών έχει αντισταθμιστική αγοραστική ισχύ που θα αντιστάθμιζε την τεράστια ισχύ του ΟΤΕ στις σχετικές αγορές.
5. Τέλος, η δυναμική της αγοράς χονδρικής ευρυζωνικής πρόσβασης, κυρίως σε σύγκριση με την κατάσταση σε άλλα κράτη, υποδεικνύει ότι στην αγορά δεν έχει αναπτυχθεί επαρκώς ο ανταγωνισμός.

2.4 Κανονιστικές Υποχρεώσεις

2.4.1 Χονδρική Ευρυζωνική Πρόσβαση

2.4.1.1 Ανάγκη Ex ante Ρύθμισης

Οι *Κατευθυντήριες Γραμμές*[41] ορίζουν ότι ο σκοπός επιβολής *ex ante* υποχρεώσεων σε παρόχους που έχουν ορισθεί ως έχοντες ΣΙΑ, είναι να διασφαλισθεί ότι οι πάροχοι αυτοί δεν μπορούν να χρησιμοποιήσουν την ισχύ τους στην αγορά με σκοπό είτε να περιορίσουν ή να στρεβλώσουν τον ανταγωνισμό στη σχετική αγορά, είτε να επεκτείνουν την ισχύ τους αυτή σε γειτονικές αγορές. Η ΕΕΤΤ μπορεί να επιβάλει *ex ante* υποχρεώσεις μόνο σε αγορές όπου υπάρχουν μία ή περισσότερες επιχειρήσεις με ΣΙΑ, και όπου τα μέτρα που λαμβάνονται βάσει του Εθνικού και Κοινοτικού Δικαίου του ανταγωνισμού δεν κρίνονται ως επαρκή ή άμεσα προκειμένου να ξεπερασθεί πιθανή αποτυχία της αγοράς. Όταν οι αγορές είναι επαρκώς ανταγωνιστικές, η *ex post* εφαρμογή του δικαίου του ανταγωνισμού μπορεί να θεωρηθεί σε γενικές γραμμές επαρκής για την αποτροπή της δημιουργίας δεσπόζουσας θέσης και καταχρηστικής εκμετάλλευσης από ένα ή περισσότερα μέρη.

Αυτό είναι το πνεύμα της Νέας Σύστασης, η οποία αναφέρει[42]*: «Το γεγονός ότι η παρούσα σύσταση προσδιορίζει τις αγορές προϊόντων και υπηρεσιών για τις οποίες δικαιολογείται εκ των προτέρων κανονιστική ρύθμιση δεν σημαίνει ότι δικαιολογείται πάντοτε κανονιστική ρύθμιση, ούτε ότι στις εν λόγω αγορές θα επιβληθούν οι κανονιστικές υποχρεώσεις που προβλέπονται στις ειδικές οδηγίες. Συγκεκριμένα, δεν μπορεί να επιβληθεί, ή πρέπει να αποσυρθεί, ρύθμιση εάν υπάρχει αποτελεσματικός ανταγωνισμός στις αγορές αυτές χωρίς ρύθμιση, εάν δηλαδή κανένας φορέας δεν διαθέτει σημαντική ισχύ στην αγορά κατά την έννοια του άρθρου 14 της οδηγίας 2002/21/ΕΚ. Οι κανονιστικές υποχρεώσεις πρέπει να είναι ενδεδειγμένες και να βασίζονται στο χαρακτήρα του εντοπιζόμενου προβλήματος, να είναι αναλογικές και αιτιολογημένες σύμφωνα με τους στόχους της οδηγίας 2002/21/ΕΚ, και, συγκεκριμένα, να μεγιστοποιούν τα οφέλη για τους καταναλωτές, να διασφαλίζουν ότι δεν θα υπάρχει στρέβλωση ή περιορισμός του ανταγωνισμού, να ενθαρρύνουν αποδοτικές επενδύσεις στις υποδομές, να προάγουν την καινοτομία και να ενθαρρύνουν την αποτελεσματική χρήση και διαχείριση των ραδιοσυχνοτήτων και των πόρων αριθμοδότησης.»*

---

41 Κατευθυντήριες Γραμμές, Παράγραφος 16.
42 Σημείο 18 του Προοιμίου

Όπου, για ιστορικούς, ή άλλους λόγους, μια αγορά δεν είναι επαρκώς ανταγωνιστική, και/ ή υπάρχουν υψηλοί μη παροδικοί φραγμοί εισόδου, το δίκαιο του ανταγωνισμού δεν θεωρείται επαρκές για να προωθήσει την ανάπτυξη ανταγωνισμού. Οι *ex ante* υποχρεώσεις που επιβάλλονται από ΕΡΑ σε επιχειρήσεις με ΣΙΑ αποσκοπούν στην εκπλήρωση των συγκεκριμένων στόχων που τίθενται στις σχετικές οδηγίες, ενώ οι ρυθμίσεις που επιβάλλονται βάσει του δικαίου του ανταγωνισμού αποσκοπούν στην επιβολή κυρώσεων για συμφωνίες ή καταχρηστικές συμπεριφορές που περιορίζουν ή στρεβλώνουν τον ανταγωνισμό στη σχετική αγορά.

Οι *Κατευθυντήριες Γραμμές για τη ΣΙΑ* καθιστούν σαφές ότι μόνο ο ορισμός μιας επιχείρησης ως κατέχουσας ΣΙΑ σε μια συγκεκριμένη αγορά, χωρίς την επιβολή των κατάλληλων κανονιστικών υποχρεώσεων δεν συνάδει με τις διατάξεις του νέου κανονιστικού πλαισίου και ιδίως με το Άρθρου 16 (4) της *Οδηγίας Πλαίσιο*[43] , το οποίο μεταφέρει στην εθνική μας νομοθεσία το άρθρο 37 παρ. 1 περίπτωση γ του Νόμου. Το Άρθρο 8 (2) της *Οδηγίας για την Πρόσβαση* ορίζει ότι οι ΕΡΑ θα πρέπει να επιβάλουν τουλάχιστον μία (1) κανονιστική υποχρέωση στην επιχείρηση που έχει ορισθεί ως κατέχουσα ΣΙΑ.

Οι *ex ante* ρυθμίσεις απαιτούνται στις υπό εξέταση συνθήκες προκειμένου να προωθήσουν και να διευκολύνουν την ανάπτυξη ανταγωνισμού, καθώς οι *ex post* ρυθμίσεις του δικαίου του ανταγωνισμού δεν είναι αποτελεσματικές προκειμένου να εδραιωθεί ένα επαρκές επίπεδο ανταγωνισμού, δεδομένου ότι οι αποτυχίες της αγοράς που σχετίζονται με την ύπαρξη δεσπόζουσας θέσης θα παραμείνουν.

Για τους λόγους που εξηγούνται στην Ενότητα 4 ανωτέρω, η ΕΕΤΤ διαπίστωσε ότι ο ΟΤΕ έχει ΣΙΑ στην αγορά χονδρικής ευρυζωνικής πρόσβασης. Στην Ελλάδα, η χονδρική ευρυζωνική πρόσβαση παρέχεται από το τμήμα δικτύου του ΟΤΕ στο λιανικό τμήμα του ΟΤΕ και σε εναλλακτικούς παρόχους προκειμένου να τους επιτρέψει να δημιουργήσουν τις λιανικές προσφορές τους. Για έναν ανταγωνιστή του ΟΤΕ πάροχο, η χονδρική ευρυζωνική πρόσβαση παρέχει έμμεση πρόσβαση σε έναν πελάτη που είναι συνδεδεμένος με το δίκτυο του ΟΤΕ. Λαμβάνοντας υπ' όψιν τους σημαντικούς και μη παροδικούς φραγμούς εισόδου στην αγορά, είναι ζωτικής σημασίας να παρέχεται στους ανταγωνιστές παρόχους είτε άμεση είτε έμμεση πρόσβαση στο δίκτυο του ΟΤΕ. Περαιτέρω, η δομή της σχετικής αγοράς, πίσω από τους εν λόγω φραγμούς εισόδου, δεν τείνει, στο σχετικό χρονικό ορίζοντα της παρούσας

[43] Κατευθυντήριες Γραμμές, Παράγραφος 114.

ανάλυσης, προς τον αποτελεσματικό ανταγωνισμό [βλ. Αιτιολογική Έκθεση, σελ. 31 τελευταία παράγραφος]. Τέλος, όπως αναφέρεται στην Αιτιολογική Έκθεση της Νέας Σύστασης της Επιτροπής (σελ 34) «Επιπρόσθετα, όπου δεν υφίσταται αποτελεσματικός ανταγωνισμός, *το δίκαιο του ανταγωνισμού είναι ανεπαρκές προκειμένου να αντιμετωπίσει την αποτυχία της αγοράς, εφόσον, σύμφωνα με το δίκαιο του ανταγωνισμού, η παροχή χονδρικών ευρυζωνικών υπηρεσιών δεν θα μπορούσε κατ' αρχήν να καταστεί υποχρεωτική, δεδομένου ότι οι απαιτήσεις συμμόρφωσης της παρέμβασης στην εν λόγω αγορά είναι εκτενείς (συμπεριλαμβάνοντας την ανάγκη ελέγχου του κόστους και των προυποθέσεων, συμπεριλαμβανομένων των τεχνικών παραμέτρων).*[44] *[…]*»

Οι αδεσμοποίητοι τοπικοί βρόχοι (συμπεριλαμβανομένης της μεριζόμενης πρόσβασης) παρέχουν στους ανταγωνιστές παρόχους ένα εναλλακτικό τρόπο εξυπηρέτησης του πελάτη. Ωστόσο, η ΕΕΤΤ θεωρεί ότι οι αδεσμοποίητοι τοπικοί βρόχοι και οι υπηρεσίες χονδρικής ευρυζωνικής πρόσβασης είναι συμπληρωματικές και ότι αμφότερες χρειάζονται *ex ante* ρύθμιση προκειμένου να ενθαρρύνουν τον ανταγωνισμό προς όφελος των τελικών χρηστών. Άλλωστε, και σύμφωνα με την Αιτιολογική Έκθεση της νέας Σύστασης για τις Σχετικές Αγορές «*…είναι σημαντικό να διατηρηθεί συνοχή και συνέπεια ανάμεσα στη ρύθμιση της αγοράς της χονδρικής ευρυζωνικής πρόσβασης και σε αυτήν της αγοράς της αδεσμοποίητης πρόσβασης στον τοπικό βρόχο*»[45]. Η διαθεσιμότητα προϊόντος χονδρικής ευρυζωνικής πρόσβασης διευκολύνει την είσοδο στην αγορά των ανταγωνιστών παρόχων διότι μειώνει σημαντικά τους υψηλούς φραγμούς εισόδου στην αγορά τοπικής πρόσβασης και επιτρέπει στους ανταγωνιστές παρόχους να μοιράζονται τις οικονομίες κλίμακος και σκοπού που απολαμβάνει ο ΟΤΕ. Με την πάροδο του χρόνου, καθώς οι ανταγωνιστές πάροχοι θα δημιουργούν μερίδιο αγοράς και μια κρίσιμη μάζα, θα πρέπει να ενθαρρύνονται να ανέβουν τη λεγόμενη «κλίμακα επένδυσης» ("ladder of investment") και να κινηθούν προς την κατεύθυνση της επένδυσης σε υποδομή , προκειμένου να ανανεώσουν και να διαφοροποιήσουν τις λιανικές προσφορές τους από αυτές του ΟΤΕ.[46]

Όταν εξετάζεται η επιβολή *ex ante* ρύθμισης, η ΕΕΤΤ έχει την υποχρέωση να ενθαρρύνει την αποδοτική επένδυση σε υποδομή και να προωθεί την καινοτομία και να

44 «Competition law is not sufficient to redress the market failure as under competition law, the provision of wholesale broadband access services could not in principle be mandated, and compliance requirements would in any case be high (including detailed monitoring of cost and technical conditions).»

45 Staff Working Document "Explanatory Note" SEC (2007) 1483 final , σελίδα 34

46 Βλέπε, "*Broadband market competition report*", ERG (05)23, 25 May 2005.

λαμβάνει υπόψη τους κινδύνους που σχετίζονται με την επένδυση αυτή. Η ΕΕΤΤ λαμβάνει επαρκώς υπόψη την επένδυση που πρέπει να κάνει ο ΟΤΕ για να προσφέρει ευρυζωνικά προϊόντα και αντιλαμβάνεται ότι ο ΟΤΕ πραγματοποιεί την επένδυση αυτή χωρίς να είναι βέβαιος σχετικά με την απόδοση που θα επιτύχει. Η *ex ante* ρύθμιση δεν θα πρέπει να αποθαρρύνει την επένδυση και, επομένως, η επιβολή κανονιστικών υποχρεώσεων στην αγορά μπορεί να διαφέρει όπου απαιτείται από την επιβολή ρυθμίσεων σε άλλες αγορές όπου οι κίνδυνοι των επενδύσεων είναι μικρότεροι.[47] Ενώ το δίκτυο χαλκού του ΟΤΕ αποτελεί σε μεγάλο βαθμό ιστορική υποδομή που αναπτύχθηκε υπό την προστασία μονοπωλίου, η επένδυση σε υποδομή DSL γίνεται σε απελευθερωμένο περιβάλλον ανταγωνιστικά με άλλους παρόχους. Παρόλο που ο ανταγωνισμός αυτός μέχρι τώρα φαίνεται να εξακολουθεί να είναι αδύναμος, ο κίνδυνος της επένδυσης του ΟΤΕ είναι σχετικά υψηλότερος από τον κίνδυνο που είχε όταν επένδυε στην ανάπτυξη του δικτύου πρόσβασης τηλεφωνίας.

Ενώ αναγνωρίζεται η επένδυση την οποία καλείται να πραγματοποιήσει ο ΟΤΕ, η *ex ante* ρύθμιση πρέπει να διασφαλίσει ότι δεν επιτρέπεται στον ΟΤΕ να επεκτείνει την αδιαμφισβήτητη ισχύ του στην αγορά σε επίπεδο δικτύου σε λιανικές αγορές, αποτρέποντας με τον τρόπο αυτό την ανάπτυξη βιώσιμου ανταγωνισμού στις αγορές αυτές. Μακροπρόθεσμα, τα μέγιστα οφέλη για τους τελικούς χρήστες, σε σχέση με την καινοτομία, την ποιότητα της υπηρεσίας και την τιμολόγηση, μπορούν να προκύψουν μόνο μέσω αποτελεσματικού ανταγωνισμού. Επιπλέον, όπως κατέστη απολύτως σαφές στην πρόσφατη Ανακοίνωση της Επιτροπής προς το Ευρωπαϊκό Κοινοβούλιο, το Συμβούλιο, την Ευρωπαϊκή Οικονομική και Κοινωνική Επιτροπή και την Επιτροπή των Περιφερειών «Προετοιμασία του ψηφιακού μέλλοντς της Ευρώπης – Ενδιάμεση αξιολόγηση της στρατηγικής i2010»[48], « *…η Επιτροπή πρόκειται το 2008, με σύστασή της να αποσαφηνίσει τις κανονιστικές διατάξεις για πρόσβαση επόμενης γενιάς. Πέραν της υποδομής σταθερών γραμμών, οι ασύρματες αναδεικνύονται διαρκώς περισσότερο ως εναλλακτική υποδομή, ιδιαίτερα στην ύπαιθρο, αλλά όχι μόνο σε αυτήν.*

[47] Παρόλο που οι βέλτιστες πρακτικές άλλων Κρατών Μελών της ΕΕ υποδεικνύουν ότι η επένδυση σε ευρυζωνικές υποδομές δεν είναι πλέον υποθετική, και συνήθως θεωρείται το όχημα για ταχεία ανάπτυξη του τομέα. Είναι επίσης σαφές από τα συμπεράσματα της έκθεσης του "ebusiness forum" του Μαρτίου του 2003 σχετικά με τη "*Χρήση νέων Τεχνολογιών Πληροφορικής & Επικοινωνιών (ΙΤC) από μικρομεσαίες Επχειρήσεις*", ότι υπάρχει μεγάλο περιθώριο ανάπτυξης των ευρυζωνικών υπηρεσιών στην Ελλάδα. Μια Έρευνα Καταναλωτών που διεξήχθη από την ΕΕΤΤ επίσης παρέχει στοιχεία της δυνατότητας περαιτέρω ανάπυξης της αγοράς στον τομέα των οικιακών πελατών. 39% συμφώνησαν με τη δήλωση ότι «Μία σύνδεση dial up δεν υποκαθιστά μια ευρυζωνική σύνδεση”, ενώ 8% διαφώνησαν και οι υπόλοιπα δεν εξέφρασαν άποψη. 57.9 % συμφώνησαν με τη δήλωση “Εάν τα επίπεδα τιμών για dial up & ευρυζωνικές συνδέσεις ήταν παρόμοια, θα με ενθάρρυνε να αντικαταστήσω τη dial up σύνδεσή μου με ευρυζωνική”, ενώ 5% διαφώνησαν και οι υπόλοιποι δεν εξέφρασαν άποψη. MetronAnalysis, *“Έρευνα Καταναλωτών για τις Ηλεκτρονικές Επικοινωνίες ”,* Ιούλιος 2005.

[48] COM (2008), 199 τελικό, SEC (2008), 470.

Στην ανακοίνωση για το «ψηφιακό μέρισμα» ζητήθηκε η διάθεση ορισμένων από τις συχνότητες ώστε να υπάρξει ισορροπημένο μείγμα με ρ/τα εκπομπές υψηλής ευκρίνειας, κινητή τηλεόραση και ασύρματες ευρυζωνικές συνδέσεις.». Ενόψει των ανωτέρω, η *ex ante* ρύθμιση της αγοράς χονδρικής ευρυζωνικής πρόσβασης καθίσταται αναγκαία προκειμένου να διασφαλισθείότι ο ΟΤΕ δεν δύναται να καταχραστεί την ισχύ του σε επίπεδο χονδρικής είτε για να περιορίσει και να στρεβλώσει τον ανταγωνισμό στην αγορά αυτή είτε για να επεκτείνει την ισχύ του αυτή σε συνδεδεμένες (κυρίως λιανικές) αγορές.

2.4.2 Προβλήματα Ανταγωνισμού

Τα ζητήματα που αναφέρονται κατωτέρω περιγράφουν τα πιθανά προβλήματα ανταγωνισμού τα οποία εν όλω ή εν μέρει έχουν εμφανισθεί ή ενδέχεται να εμφανισθούν στη σχετική αγορά, απουσία *ex ante* ρύθμισης και εφόσον προκύπτει ότι η αγορά δεν είναι επαρκώς ανταγωνιστική. Ορισμένα από τα εν λόγω προβλήματα ανταγωνισμού έχουν ήδη προκύψει σε αγορές ευρυζωνικής πρόσβασης στο παρελθόν, όπως ήδη έχει περιγραφεί ανωτέρω (βλ ενότητα 4.6)

Τα προβλήματα αυτά δεν είναι απλώς θεωρητικά στην Ελλάδα, όπου ο ΟΤΕ , παρά τον χαρακτηρισμό του ως «κοινοποιημένου φορέα εκμετάλλευσης» με ό,τι αυτό συνεπάγεται σε επίπεδο υποχρεώσεων, με βάση το εν ισχύι νομοθετικό και κανονιστικό πλαίσιο νομοθεσίας περί ηλεκτρονικών επικοινωνιών και νομοθεσίας περί ελεύθερου ανταγωνισμού, έχει κριθεί[49] ότι με τη συμπεριφορά του προέβη σε πρακτικές που βλάπτουν τον ανταγωνισμό ενώ επίσης έχει υποβληθεί, κατόπιν καταγγελιών, όπως αναλύσαμε ανωτέρω στην Ενότητα 4.6, σε σειρά ακροάσεων ενώπιον της ΕΕΤΤ για πρακτικές του που βλάπτουν τον ανταγωνισμό σε σχέση με τη γενικότερη ακολουθούμενη από αυτόν (ΟΤΕ) πολιτική στην αγορά παροχής χονδρικής ευρυζωνικής πρόσβασης, ιδίως δε την αντίστοιχη, κατά τις σχετικές καταγγελίες (βλ. Ενότητα 4.6), προσφορά του πακέτου πρόσβασης στο Internet «Conn X».

Σε μεγάλο βαθμό, τα προβλήματα ανταγωνισμού που εξετάζονται είναι όμοια με αυτά που εντοπίστηκαν στην εξέταση της ΕΕΤΤ σχετικά με την αγορά αδεσμοποίητης πρόσβασης στον τοπικό βρόχο. Σημειώνεται ότι η χονδρική ευρυζωνική πρόσβαση απαιτεί ένα χαμηλότερο επίπεδο επένδυσης από αυτό που καλύπτεται από τους αδεσμοποίητους τοπικούς βρόχους στην καλούμενη «κλίμακα επένδυσης» (ladder of Investment).[50]

---

[49] ΑΠ ΕΕΤΤ 447/01/26.07.2007

[50] Βλέπε "*Broadband market competition report*", ERG (05)23, 25 Μάιος 2005.

Η απαρίθμηση των προβλημάτων αυτών δεν είναι αποκλειστική, αλλά ενδεικτική των προβλημάτων ανταγωνισμού που εντόπισε η ΕΕΤΤ κατά την ανάλυση της αγοράς και εμπίπτουν, κατά κύριο λόγο, στη γενικότερη κατηγορία της «κάθετης επέκτασης» της ισχύος στην αγορά[51].

Άρνηση συναλλαγής και άρνηση πρόσβασης

Χωρίς την υποχρεωτική παροχή πρόσβασης, οι ανταγωνιστές πάροχοι του ΟΤΕ δεν θα είναι σε θέση να εισέλθουν στην αγορά. Η διαπραγματευτική ισχύς τους για την απόκτηση της πρόσβασης αυτής υπό εύλογους εμπορικούς όρους είναι πολύ περιορισμένη. Η μόνη επιλογή τους θα είναι η είσοδος στην αγορά βάσει μη οικονομικά βιώσιμης επένδυσης. Συνεπώς, η μη παροχή από τον ΟΤΕ χονδρικής ευρυζωνικής πρόσβασης σε άλλα επίπεδα εκτός αυτού που παρέχεται τον Νοέμβριο του 2005 (όπως περιγράφεται στο Σχήμα 1 ανωτέρω), ανεξαρτήτως της ύπαρξης σχετικών αιτημάτων από τους παρόχους, καταδεικνύει το είδος των προβλημάτων ανταγωνισμού που μπορεί να χαρακτηρίζουν αγορές απουσία *ex ante* ρύθμισης. Επιπλέον, είναι σημαντικό να σημειωθεί ότι το είδος πρόσβασης που επιβάλλεται για την αποτελεσματική είσοδο και δραστηριοποίηση στην αγορά δεν αναφέρεται απλώς σε πρόσβαση στο δίκτυο τοπικής πρόσβασης, αλλά μπορεί να απαιτεί, εφόσον είναι αναγκαία, την παροχή πρόσβασης σε συναφείς εγκαταστάσεις (ευκολίες).

Επέκταση ισχύος με άλλα μέσα πέραν της τιμολόγησης

Στις περιπτώσεις όπου η τιμολογιακή διάκριση δεν δύναται να επιτευχθεί λόγω επιβολής ρύθμισης των τιμών πρόσβασης, οι οργανισμοί με ΣΙΑ προβαίνουν σε συγκεκριμένες πρακτικές διακριτικής μεταχείρισης πέραν της τιμολόγησης. Συγκεκριμένα παρέχονται υπηρεσίες υπό ευνοϊκότερους όρους στο λιανικό κλάδο του οργανισμού με ΣΙΑ, με αποτέλεσμα οι αντίστοιχες παρεχόμενες υπηρεσίες στους νεοεισερχόμενους παρόχους να υπολείπονται σε ποιότητα. Παράλληλα ο οργανισμός με ΣΙΑ βρίσκεται σε πλεονεκτικότερη θέση λόγω της ιστορικής του παρουσίας στη σχετική αγορά. Συνέπεια των ανωτέρω είναι η αύξηση του κόστους των αντίστοιχων παρεχόμενων υπηρεσιών από τους νεοεισερχόμενους, γεγονός που οδηγεί σε μείωση των πωλήσεων.

[51] Βλ επίσης το από 26 Ιουνίου 2008 Δελτίο Τύπου του ΟΤΕ και τα υπ' αριθ. πρωτ. ΕΕΤΤ 35437/26.06.2008, 35556/ 27.06.2008, 35946/ 30.06.2008 και 36574/ 2.07.2007 έγγραφα του ΟΤΕ, με τα οποία κοινοποιήθηκε στην ΕΕΤΤ η συγχώνευση δι' απορροφήσεως της εταιρείας ΟΤΕΝΕΤ από τον ΟΤΕ.

Ελλείψει *ex ante* ρύθμισης, , δύναται να ανακύψει μια σειρά προβλημάτων ανταγωνισμού (διά άλλων μέσων πέραν της τιμολόγησης των προσφερόμενων υπηρεσιών πρόσβασης), τα οποία έχουν ως εξής:

- Μη παροχή, σε πελάτες χονδρικής, πληροφοριών που παρέχονται στο λιανικό τμήμα ή σε συνδεδεμένες επιχειρήσεις του κοινοποιημένου φορέα εκμετάλλευσης,
- Μη παροχή, σε πελάτες χονδρικής, της ίδιας ποιότητας υπηρεσίας που παρέχεται στο λιανικό κλάδο του κοινοποιημένου φορέα εκμετάλλευσης ή σε συνδεδεμένη επιχείρηση,
- Τακτικές καθυστέρησης, όπως χρονοβόρες διαπραγματεύσεις συμβάσεων ή παροχή βασικών υπηρεσιών και πληροφοριών μόνο μετά από διαπραγματεύσεις ή αποφάσεις της ΕΕΤΤ,
- Μη εύλογες απαιτήσεις που σχετίζονται, παραδείγματος χάριν, με τους όρους των συμβάσεων, υπέρμετρες απαιτήσεις για εγγυήσεις, πιστοληπτικοί έλεγχοι και συμβάσεις εμπιστευτικότητας, περιορισμός προσφερόμενων υπηρεσιών ή επιτρεπόμενων σημείων πρόσβασης και μη εύλογες υποχρεώσεις σύζευξης,
- Σχεδιασμός σημείων πρόσβασης και προϊόντων ανάλογα με την τοπολογία δικτύου του κοινοποιημένου φορέα εκμετάλλευσης και τους περιορισμούς των προμηθευτών του, που απαιτούν από τους ανταγωνιστές τη χρήση των ίδιων προτύπων, πρωτοκόλλων ή σχεδίων,
- Διακριτική χρήση πληροφοριών που συγκεντρώνονται όταν παρέχεται σε ένα νεοεισερχόμενο χονδρική πρόσβαση προκειμένου να στοχεύσει στους λιανικούς του πελάτες (παραδείγματος χάριν για το σκοπό της επαναπροσέλκυσης ή προκειμένου να προωθηθεί ένα ανταγωνιστικό προϊόν).

Τα ζητήματα προβλημάτων ανταγωνισμού (δια άλλων μέσων πέραν της τιμολόγησης των προσφερόμενων υπηρεσιών πρόσβασης) έχουν απασχολήσει κατά κύριο λόγο την ΕΕΤΤ, όπως προκύπτει από τα αναφερόμενα στην Ενότητα 4.6.

<u>Επέκταση Ισχύος Μέσω Τιμολόγησης των προσφερόμενων υπηρεσιών</u>

Προβλήματα τιμολόγησης δύναται να προκύψουν συνεπεία της υποχρέωσης παροχής πρόσβασης στην αγορά. Τα εν λόγω προβλήματα οδηγούν σε αύξηση του κόστους των

ανταγωνιστών, και αναποτελεσματικότητα και επιφέρουν αρνητικές συνέπειες στην κοινωνική ευημερία. Τα προβλήματα δύνανται να περιλαμβάνουν, μεταξύ άλλων, τα εξής:

- ***Υπερβολικές τιμές/ σταυροειδής επιδότηση***: Όταν επιβάλλεται υποχρέωση παροχής πρόσβασης, ο πάροχος με ΣΙΑ μπορεί να επιδιώξει να ορίσει υπερβολικά υψηλές τιμές στην αγορά χονδρικής. Αυτό μπορεί να πραγματοποιηθεί με πολλούς τρόπους. Ελλείψει ex ante υποχρέωσης ελέγχου τιμών, η ως άνω συμπεριφορά μπορεί να εκδηλωθεί απλώς αυξάνοντας τις τιμές σε επίπεδο ανώτερο του κοστοστρεφούς. Ακόμη και με μηχανισμούς ελέγχου τιμών, όπως η κοστοστρέφεια, στρέβλωση στον ανταγωνισμό μπορεί να επιτευχθεί με εσφαλμένο επιμερισμό του κόστους στο προϊόν χονδρικής ή όταν η υποχρέωση κοστοστρέφειας καλύπτει την ανάκτηση αυξημένου κόστους που προέκυψε λόγω αναποτελεσματικότητας. Το ως άνω πρόβλημα θα απαιτούσε περαιτέρω την επιβολή υποχρεώσεων κοστολόγησης και λογιστικού διαχωρισμού.
- ***Τιμολογιακές διακρίσεις***: Ένας καθετοποιημένος πάροχος με ΣΙΑ στην αγορά χονδρικής θα μπορούσε να προβαίνει σε τιμολογιακές διακρίσεις, αυξάνοντας με τον τρόπο αυτό το κόστος χονδρικής των πελατών χονδρικής ή επιβάλλοντας σε αυτούς κόστη που δεν επιβαρύνουν το δικό του τμήμα λιανικής ή τις συνδεδεμένες επιχειρήσεις με αυτόν, θέτοντας τους εξωτερικούς πελάτες σε ανταγωνιστικά μειονεκτική θέση.
- ***Ληστρική (επιθετική) τιμολόγηση***: οι πάροχοι με ΣΙΑ μπορούν να προσφέρουν υπερβολικά χαμηλές τιμές στους τελικούς χρήστες με σκοπό να αποκλείσουν την είσοδο των ανταγωνιστών τους στην αγορά λιανικής. Μπορεί να υπάρχει κίνητρο επέκτασης ισχύος στις λιανικές αγορές κατώτερων σταδίων στην προσπάθεια εξάλειψης ή περιορισμού ανταγωνιστικών πιέσεων μακροπρόθεσμα.
- ***Συμπίεση περιθωρίου:*** Μια καθετοποιημένη εταιρία με ΣΙΑ στην αγορά χονδρικής ευρυζωνικής πρόσβασης μπορεί να επεκτείνει την ισχύ την οποία κατέχει σε λιανικές αγορές αφήνοντας χαμηλό περιθώριο μεταξύ των τιμών για παροχή λιανικών υπηρεσιών και των αντίστοιχων τιμών για παροχή ευρυζωνικής πρόσβασης χονδρικής , ώστε οι άλλες εταιρίες μέσω της χονδρικής ευρυζωνικής πρόσβασης να μην έχουν τη δυνατότητα λόγω συμπίεσης

περιθωρίου, να την ανταγωνιστούν αποτελεσματικά στη λιανική αγορά υπηρεσιών. Η συμπίεση περιθωρίου έχει αποτελέσει μια από τις πιο συνήθεις μορφές πρακτικών που βλάπτουν τον ανταγωνισμό σε διάφορα Κράτη Μέλη της ΕΕ.

2.4.3 Δυνατές Κανονιστικές Υποχρεώσεις Βάσει της Οδηγίας για την Πρόσβαση

Η ΕΕΤΤ υποχρεούται σύμφωνα με το άρθρο 37 παράγραφος 1 του *Νόμου* και το Άρθρο 8 (2) της *Οδηγίας Πλαίσιο*, να επιβάλει κάποια υποχρέωση ή υποχρεώσεις σε επιχειρήσεις με ΣΙΑ. Η ΕΕΤΤ έχει επίσης την υποχρέωση να διασφαλίσει επαρκή πρόσβαση, διασύνδεση και διαλειτουργικότητα υπηρεσιών με την επιφύλαξη οποιωνδήποτε άλλων υποχρεώσεων που μπορούν να επιβληθούν σε επιχειρήσεις που ορίζονται ως πάροχοι με ΣΙΑ σύμφωνα με τα Άρθρα 9-13 της *Οδηγίας για την Πρόσβαση και τα άρθρα 41 έως 45 του Νόμου*. Οι υποχρεώσεις αυτές είναι οι εξής:

<u>Υποχρέωση πρόσβασης και χρήσης ειδικών υποδομών δικτύου</u>

Το Άρθρο 44 του Νόμου, ερμηνευόμενο σύμφωνα με το άρθρο 12 της *Οδηγίας για την Πρόσβαση* την οποία μεταφέρει στην εθνική μας νομοθεσία, ορίζει τις βασικές προϋποθέσεις σχετικά με την επιβολή από τη ρυθμιστική αρχή της υποχρέωσης για πρόσβαση και χρήση ειδικών στοιχείων (ευκολιών) του δικτύου και συναφών υποδομών (ευκολιών) και περιλαμβάνει τα εξής ζητήματα:

α. Την αρμοδιότητα της ΕΕΤΤ να επιβάλει σε έναν πάροχο την υποχρέωση να ικανοποιεί εύλογα αιτήματα πρόσβασης και χρήσης ειδικών στοιχείων (ευκολιών) του δικτύου και συναφών υποδομών (ευκολιών), η οποία περιλαμβάνει (άρθρο 44 παρ. 3 του Νόμου):

α) την παροχή σε τρίτους πρόσβασης σε καθορισμένα στοιχεία και/ή ευκολίες του δικτύου, συμπεριλαμβανομένης της αδεσμοποίητης πρόσβασης στον τοπικό βρόχο,

β) την καλόπιστη διαπραγμάτευση με επιχειρήσεις που ζητούν πρόσβαση,

γ) τη μη ανάκληση ήδη χορηγηθείσας πρόσβασης σε ευκολίες,

δ) την παροχή συγκεκριμένων υπηρεσιών χονδρικώς για μεταπώληση από τρίτους,

ε) τη χορήγηση ανοικτής πρόσβασης σε τεχνικές διεπαφές, πρωτόκολλα ή

άλλες βασικές τεχνολογίες που είναι απαραίτητες για τη διαλειτουργικότητα των υπηρεσιών ή των υπηρεσιών εικονικού δικτύου,

στ) την παροχή συνεγκατάστασης ή άλλων μορφών από κοινού χρήσης ευκολιών, συμπεριλαμβανομένων αγωγών, κτιρίων ή ιστών,

ζ) την παροχή συγκεκριμένων υπηρεσιών που είναι αναγκαίες για τη διασφάλιση της διαλειτουργικότητας διατερματικών υπηρεσιών που παρέχονται σε χρήστες, συμπεριλαμβανομένων των ευκολιών για υπηρεσίες ευφυών δικτύων ή περιαγωγής σε κινητά δίκτυα,

η) την παροχή πρόσβασης σε συστήματα επιχειρησιακής υποστήριξης ή παρόμοια συστήματα λογισμικού, απαραίτητα για την εξασφάλιση ισότιμου ανταγωνισμού στην παροχή των υπηρεσιών,

θ) τη διασύνδεση δικτύων ή συναφών εγκαταστάσεων.

β. Την αρμοδιότητα της ΕΕΤΤ να συνοδεύει την επιβληθείσα υποχρέωση ικανοποίησης εύλογων αιτημάτων πρόσβασης με όρους ισότιμου, εύλογου και έγκαιρου χαρακτήρα.

γ. Την υποχρέωση της ΕΕΤΤ, προκειμένου να διασφαλίζεται η αναλογικότητα, να εξετάζει την υποχρέωση ικανοποίησης εύλογων αιτημάτων πρόσβασης με βάση μια σειρά από παράγοντες , οι οποίοι περιλαμβάνουν ιδίως:

α) την τεχνική και οικονομική βιωσιμότητα της χρήσης ή της εγκατάστασης ανταγωνιστικών ευκολιών, ανάλογα με τον ρυθμό ανάπτυξης της αγοράς, λαμβάνοντας υπόψη τη φύση και τον τύπο της διασύνδεσης και της πρόσβασης τις οποίες αφορά

β) τη σκοπιμότητα παροχής της προτεινόμενης πρόσβασης σε συνάρτηση με τις διαθέσιμες δυνατότητες·

γ) την αρχική επένδυση του κατόχου της ευκολίας, έχοντας υπόψη τους συναφείς επενδυτικούς κινδύνους·

δ) την ανάγκη μακροπρόθεσμης διασφάλισης του ανταγωνισμού·

ε) κατά περίπτωση, τα συναφή δικαιώματα πνευματικής και βιομηχανικής ιδιοκτησίας·

στ) την παροχή πανευρωπαϊκών υπηρεσιών.

Υποχρέωση διαφάνειας

Το Άρθρο 43 παρ. 1^{α}) του Νόμου, ερμηνευόμενο σύμφωνα με το άρθρο 9 της *Οδηγίας για την Πρόσβαση* την οποία μεταφέρει στην εθνική μας νομοθεσία,, ορίζει τις απαιτήσεις σχετικά με την υποχρέωση διαφάνειας και καλύπτει τα εξής ζητήματα:

α. Τη δημοσίευση πληροφοριών σχετικά με τη διασύνδεση και/ ή την πρόσβαση, όπως πληροφορίες λογιστικής φύσεως, τεχνικές προδιαγραφές, χαρακτηριστικά δικτύου, όρους και προϋποθέσεις παροχής και χρήσης, καθώς και τιμές.

β. Τη δημοσίευση επαρκώς αναλυτικής Προσφοράς Αναφοράς.

γ. Την αρμοδιότητα της ΕΕΤΤ να καθορίζει αναλυτικά τις πληροφορίες που πρέπει να διατίθενται στην Προσφορά Αναφοράς, με αναφορά στις απαιτούμενες λεπτομέρειες και τον τρόπο δημοσίευσής τους.

δ. Την υποχρέωση υποβολής στην ΕΕΤΤ της Προσφοράς Αναφοράς και την αρμοδιότητα της ΕΕΤΤ να ελέγχει τη συμμόρφωσή της με τους όρους του Νόμου και να την για την εκπλήρωση υποχρεώσεων που επιβάλλονται από αυτόν, επιβάλλοντας στον πάροχο που έχει ορισθεί ως κατέχων ΣΙΑ στη σχετική αγορά να δημοσιεύει την Προσφορά Αναφοράς με τις αλλαγές αυτές.

Υποχρέωση αμεροληψίας

Το Άρθρο 43 παρ. 1 β) του Νόμου, ερμηνευόμενο σύμφωνα με το 10 της *Οδηγίας για την Πρόσβαση*, την οποία μεταφέρει στην εθνική μας νομοθεσία, ορίζει τις απαιτήσεις σχετικά με την υποχρέωση αμεροληψίας και καλύπτει τα εξής ζητήματα:

α. Την αρμοδιότητα της ΕΕΤΤ να επιβάλλει υποχρέωση αμεροληψίας σχετικά με τη διασύνδεση και/ ή την πρόσβαση.

β. Η εν λόγω υποχρέωση εξασφαλίζει ότι ο φορέας εκμετάλλευσης παρέχει αφενός μεν πρόσβαση ή/και διασύνδεση εφαρμόζοντας ισοδύναμους όρους, σε ισοδύναμες περιστάσεις, σε άλλες επιχειρήσεις που παρέχουν ισοδύναμες υπηρεσίες, και αφετέρου ότι ο εν λόγω πάροχος παρέχει υπηρεσίες και πληροφορίες σε τρίτους υπό τους ίδιους όρους και της ίδιας ποιότητας με τις αυτό-παρεχόμενες ή τις υπηρεσίες που προσφέρει στις θυγατρικές του ή στους εταίρους του.

Υποχρέωση λογιστικού διαχωρισμού

Το Άρθρο 43 παρ. 1 γ) του Νόμου, ερμηνευόμενο σύμφωνα με το άρθρο 11 της *Οδηγίας για την Πρόσβαση*, την οποία μεταφέρει στην εθνική μας νομοθεσία, ορίζει τις απαιτήσεις σχετικά με την υποχρέωση λογιστικού διαχωρισμού και καλύπτει τα εξής ζητήματα:

α. Την αρμοδιότητα της ΕΕΤΤ να επιβάλλει υποχρεώσεις λογιστικού διαχωρισμού όσον αφορά καθορισμένες δραστηριότητες που αφορούν τη την πρόσβαση ή/ και τη διασύνδεση.

β. Την αρμοδιότητα της ΕΕΤΤ να απαιτεί από μια καθετοποιημένη επιχείρηση να καθιστά διαφανείς τις τιμές χονδρικής πώλησης και τις εσωτερικές τιμολογήσεις προκειμένου να διασφαλίζεται η συμμόρφωση με όποια υποχρέωση επιβάλλεται σύμφωνα με το άρθρο 10 της *Οδηγίας για την Πρόσβαση* και να αποτρέπεται ενδεχόμενη άδικη σταυροειδής επιδότηση.

<u>Υποχρεώσεις ελέγχου τιμών και κοστολόγησης</u>

Το Άρθρο 45 του Νόμου, ερμηνευόμενο σύμφωνα με το άρθρο 13 της *Οδηγίας για την Πρόσβαση* την οποία μεταφέρει στην εθνική μας νομοθεσία, ορίζει τις απαιτήσεις σχετικά με την υποχρέωση ελέγχου τιμών και κοστολόγησης και καλύπτει τα εξής ζητήματα:

α. Την αρμοδιότητα της ΕΕΤΤ να επιβάλει υποχρέωση ελέγχου τιμών, συμπεριλαμβανομένης της επιβληθείσης υποχρέωσης κοστοστρέφειας τιμών και υποχρεώσεις σχετικά με τα κοστολογικά συστήματα, για την παροχή ειδικών τύπων διασύνδεσης και/ή πρόσβασης, σε περιπτώσεις όπου από την ανάλυση αγοράς προκύπτει ότι υπάρχει έλλειψη αποτελεσματικού ανταγωνισμού με συνέπεια ένας φορέας εκμετάλλευσης να μπορεί να διατηρεί τις τιμές σε υπερβολικά υψηλά επίπεδα ή να συμπιέζει τις τιμές, σε βάρος των τελικών χρηστών.

β. Την υποχρέωση της ΕΕΤΤ να επιτρέπει στον πάροχο που έχει ορισθεί ως έχων ΣΙΑ έναν εύλογο συντελεστή απόδοσης επί του επαρκούς επενδεδυμένου κεφαλαίου, για την επιβολή υποχρέωσης ελέγχου τιμών, συμπεριλαμβανομένων τιμών προσανατολισμένων στο κόστος.

γ. Την υποχρέωση της ΕΕΤΤ να διασφαλίζει ότι ο μηχανισμός ανάκτησης του κόστους ή η επιβαλλόμενη μεθοδολογία τιμολόγησης προάγει την οικονομική απόδοση και τον βιώσιμο ανταγωνισμό, και μεγιστοποιεί το όφελος για τους καταναλωτές.

δ. Την αρμοδιότητα της ΕΕΤΤ να απαιτεί από έναν πάροχο να αιτιολογεί πλήρως τις τιμές που επιβάλλει και να απαιτεί προσαρμογή των εν λόγω τιμών.

ε. Τον κανόνα ότι ο πάροχος που έχει ορισθεί ως κατέχων ΣΙΑ φέρει το βάρος της απόδειξης ότι τα τέλη υπολογίζονται βάσει του κόστους, λαμβανομένου υπόψη ενός εύλογου συντελεστή απόδοσης της επένδυσης.

στ. Την υποχρέωση της ΕΕΤΤ να εξασφαλίσει ότι όταν η εφαρμογή του συστήματος κοστολόγησης επιβάλλεται για λόγους υποστήριξης του ελέγχου τιμών, πρέπει να τίθεται στην διάθεση του κοινού περιγραφή του συστήματος κοστολόγησης στην οποία να περιγράφονται τουλάχιστον οι βασικές κατηγορίες κόστους και οι κανόνες για την κατανομή του.

ζ. Την υποχρέωση της ΕΕΤΤ να εξασφαλίσει ότι η συμμόρφωση με το σύστημα κοστολόγησης ελέγχεται από αρμόδιο ανεξάρτητο φορέα και ότι δημοσιεύεται σε ετήσια βάση δήλωση σχετικά με τη εν λόγω συμμόρφωση.

Η ΕΕΤΤ δύναται να επιβάλλει υποχρεώσεις εκτός αυτών που αναφέρονται ανωτέρω ή, σε εξαιρετικές περιπτώσεις, υποχρεώσεις εκτός των οριζομένων στην *Οδηγία για την Πρόσβαση*, υπό την προϋπόθεση ότι λαμβάνει προηγουμένως την έγκριση της Ευρωπαϊκής Επιτροπής.[52]

2.4.4 Υφιστάμενες Κανονιστικές Υποχρεώσεις

Προκειμένου να αξιολογηθεί καλύτερα η ανάγκη για επιβολή συγκεκριμένων κανονιστικών υποχρεώσεων είναι σημαντικό να ληφθούν υπόψη οι υφιστάμενες κανονιστικές υποχρεώσεις που έχουν ήδη επιβληθεί στον ΟΤΕ και συγκεκριμένα:

Πριν από τον πρώτο γύρο ανάλυσης της σχετικής αγοράς, το 2006, η παροχή χονδρικής ευρυζωνικής πρόσβασης δεν υπόκειτο σε ειδικές κανονιστικές *ex ante* υποχρεώσεις. Υπό το τότε ισχύον ρυθμιστικό πλαίσιο Παροχής Ανοικτού Δικτύου,[53] η παροχή χονδρικής ευρυζωνικής πρόσβασης θεωρούνταν ως ειδική μορφή πρόσβασης δικτύου, σχετικά με την οποία ο ΟΤΕ θα έπρεπε, κατά κανόνα, να εφαρμόζει τις διατάξεις του πλαισίου Παροχής Ανοικτού Δικτύου που σχετίζονται με τις ειδικές μορφές πρόσβασης (ιδίως, την αρχή της αμεροληψίας και της εύλογης τιμολόγησης).

Στα πλαίσια του πρώτου γύρου ανάλυσης αγορών, η ΕΕΤΤ με την υπ'αριθ. **389/51/8-6-2006** Απόφασή της δημοσιευθείσα στο τεύχος Β' της Εφημερίδας της

- [52] Οδηγία για την Πρόσβαση, Άρθρο 8(3).

[53] Το οποίο τότε ίσχυε μεταβατικά.

Κυβερνήσεως με αριθμό 891, την 12η-7-2006, αφού κατέληξε στο συμπέρασμα ότι, ενόψει των εθνικών συνθηκών, υφίσταται μια διακριτή σχετική αγορά που περιλαμβάνει την παροχή χονδρικών υπηρεσιών ευρυζωνικής πρόσβασης με γεωγραφικό εύρος την Ελληνική Επικράτεια, στην οποία η εταιρεία Οργανισμός Τηλεπικοινωνιών της Ελλάδος κατέχει Σημαντική Ισχύ (ΣΙΑ), της επέβαλε μια σειρά κατάλληλων και αναλογικών κανονιστικών υποχρεώσεων ως εξής:

i. Υποχρέωση παροχής πρόσβασης και χρήσης συγκεκριμένων ευκολιών δικτύου, και συγκεκριμένα υποχρέωση παροχής Χονδρικής Ευρυζωνικής Πρόσβασης και Πρόσβασης σε Συναφείς ευκολίες συμπεριλαμβανομένης της συνεγκατάστασης.
ii. Υποχρέωση Μη-Διακριτικής Μεταχείρισης.
iii. Υποχρέωση Διαφάνειας, συμπεριλαμβανομένης της υποχρέωσης Δημοσίευσης Προσφοράς Αναφοράς Χονδρικής Ευρυζωνικής Πρόσβασης με το κατάλληλο περιεχόμενο (με ελάχιστο περιεχόμενο αυτό του Παραρτήματος Ι')
iv. Υποχρέωση Λογιστικού διαχωρισμού για τις δραστηριότητες του ΟΤΕ που σχετίζονται με την παροχή Χονδρικής Ευρυζωνικής Πρόσβασης, και
v. Υποχρέωση ελέγχου τιμών με τη μορφή retail minus, μέσω μεθοδολογίας DCF (Discounted Cash Flow)

Εντός του ανωτέρω πλαισίου, η ΕΕΤΤ έχει αναπτύξει/ εξειδικεύσει επιπλέον τις ανωτέρω υποχρεώσεις, εκδίδοντας μια σειρά Αποφάσεων σχετικά με τα εξής:

- τις Μεθοδολογίες/ Αρχές Κοστολόγησης και Λογιστικού Διαχωρισμού για την υλοποίηση των επιβληθεισών στον ΟΤΕ ρυθμιστικών υποχρεώσεων ελέγχου τιμών, κοστολόγησης και λογιστικού διαχωρισμού στις επιμέρους ορισθείσες αγορές ηλεκτρονικών επικοινωνιών, [54]
- την έγκριση και θέση σε ισχύ της Προσφοράς Αναφοράς του ΟΤΕ για την Παροχή υπηρεσιών Χονδρικής Ευρυζωνικής Πρόσβασης και Συναφών Ευκολιών σε εφαρμογή της ΑΠ ΕΕΤΤ 389/051/08-06-2006 (ΦΕΚ 891/Β/12.07.06)[55] και σύμφωνα με τις γενικές υποχρεώσεις που ορίζονται σε αυτή.

54 ΑΠ ΕΕΤΤ 482/051/26-05-2008 (ΦΕΚ 1151/Β/24-6-2008)

55 ΑΠ ΕΕΤΤ 437/001/1-06-207 Έγκριση Προσφοράς Αναφοράς ΟΤΕ 2007 για την Παροχή υπηρεσιών Χονδρικής Ευρυζωνικής Πρόσβασης και Συναφών Ευκολιών, σε εφαρμογή της ΑΠ ΕΕΤΤ 389/051/08-06-2006 (ΦΕΚ 891/Β/12.07.06)

- τον καθορισμό της μεθοδολογίας DCF (Discounted Cash Flow) για τον retail minus υπολογισμό των τιμών Χονδρικής Ευρυζωνικής Πρόσβασης τύπου Β, κατ'εφαρμογή της ΑΠ ΕΕΤΤ 389/051/2006 (ΦΕΚ 891/Β12-7-2006)». [56]

2.4.5 Κατευθύνσεις για την Επιλογή Υποχρεώσεων

Κατά την επιλογή των κατάλληλων υποχρεώσεων για την αντιμετώπιση των προβλημάτων ανταγωνισμού που έχουν εντοπιστεί, η ΕΕΤΤ έχει την υποχρέωση να λάβει υπόψη τους στόχους που αναφέρονται στα Άρθρα 8 (2), (3) και (4) της Οδηγίας Πλαίσιο και το άρθρο 3 του Νόμου (την προώθηση του ανταγωνισμού, τη συνεισφορά στην ανάπτυξη της εσωτερικής αγοράς και την προώθηση των συμφερόντων των χρηστών). Συνεπώς, οι υποχρεώσεις που θα επιβληθούν από την ΕΕΤΤ πρέπει να βασίζονται στη φύση του προβλήματος ανταγωνισμού που εντοπίζεται και να είναι αναλογικές και αιτιολογημένες εν όψει των στόχων που τίθενται στο Άρθρο 8 (4) της Οδηγίας Πλαίσιο.

Η ΕΕΤΤ έχει εντοπίσει στην Ενότητα 5.2 ανωτέρω μια σειρά από πραγματικά και πιθανά προβλήματα ανταγωνισμού που μπορεί να ανακύψουν από τη δεσπόζουσα θέση του ΟΤΕ στην αγορά ευρυζωνικής πρόσβασης χονδρικής . Ελλείψει κανονιστικής ρύθμισης, η ΕΕΤΤ θεωρεί ότι είναι απίθανο, εντός των χρονικών πλαισίων της παρούσας εξέτασης και στο άμεσο μέλλον μετά από αυτήν, να υπάρξει κάποια ρεαλιστική πιθανότητα ανάπτυξης σημαντικού ανταγωνισμού στην Ελλάδα βάσει κάποιας ανταγωνιστικής υποδομής τοπικής πρόσβασης ούτως ώστε να καταργεί την ανάγκη οποιασδήποτε μορφής ρυθμιστικής παρέμβασης. Κατά τη διαμόρφωση των κατάλληλων και αναλογικών κανονιστικών υποχρεώσεων προκειμένου να ξεπεραστούν τα προβλήματα ανταγωνισμού στην τοπική πρόσβαση, η ΕΕΤΤ σημειώνει ότι οι επιβαλλόμενες νέες ή/ και οι διατηρηθείσες σε ισχύ κανονιστικές υποχρεώσεις σχετικά με την αδεσμοποίητη πρόσβαση στον τοπικό βρόχο πρέπει να είναι συμβατές με αυτές που έχουν ήδη επιβληθεί ή/ και επίκειται να επιβληθούν σχετικά με την παροχή Χονδρικής Ευρυζωνικής Πρόσβασης, με γνώμονα ιδίως με τα «μηνύματα» , σε επίπεδο κυρίως τιμολογιακής πολιτικής, που ενδέχεται να δοθούν στην αγορά, δεδομένης της στενής τους σχέσης στα πλαίσια της «κλίμακας επένδυσης».

---

[56] ΑΠ ΕΕΤΤ 448/206/21-8-2007 «Καθορισμός της μεθοδολογίας DCF (Discounted Cash Flow) για τον retail minus υπολογισμό των τιμών Χονδρικής Ευρυζωνικής Πρόσβασης τύπου Β, κατ'εφαρμογή της ΑΠ ΕΕΤΤ 389/051/2006 (ΦΕΚ 891/Β12-7-2006)» (ΦΕΚ 1731/Β/30-8-2007), όπως ισχύει τροποποιηθείσα με την ΑΠ ΕΕΤΤ 462/176/14-12-2007 «Αξιολόγηση της ανάγκης αναθεώρησης του συντελεστή retail-minus ΧΕΠ βάσει των νέων τιμών λιανικής του ΟΤΕ όπως αναφέρονται στην επιστολή ΟΤΕ με Αρ. Πρωτ. ΕΕΤΤ ΕΜΠ.ΥΠΗΡ. 1530/Φ.960/30-11-2007 (Απ. Πρ. ΟΤΕ ΑΠ.155/30-11-2007)» (ΦΕΚ 2437/ Β/28.12.2007) καθώς και την ΑΠ ΕΕΤΤ 486/152/04-07-2008 Αξιολόγηση της ανάγκης αναθεώρησης του συντελεστή retail-minus της ΧΕΠ βάσει των όρων της ΑΠ ΕΕΤΤ 448/206/21-08-07.

Στο ίδιο πλαίσιο, οι επιβαλλόμενες νέες ή και οι διατηρηθείσες σε ισχύ κανονιστικές υποχρεώσεις πρέπει να είναι κατάλληλες προκειμένου να διευκολύνουν την είσοδο των ανταγωνιστών στις λιανικές αγορές που επιλέγουν με την παροχή πρόσβασης στην υποδομή τοπικής πρόσβασης του ΟΤΕ υπό όρους και συνθήκες που προάγουν την αποδοτικότητα και ισχυροποιούν τον ανταγωνισμό, αλλά ιδίως την δραστηριοποίηση αυτών υπό όρους υγιούς και ανόθευτου ανταγωνισμού, λαμβάνοντας ιδίως υπόψη και την ανάγκη να ενθαρρύνεται η αποδοτική επένδυση σε υποδομές και η προώθηση καινοτομιών. Όπως και στον πρώτο γύρο ανάλυσης, η ΕΕΤΤ θεωρεί ότι οι διαπιστωθείσες και παραμένουσες αποτυχίες της αγοράς δεν δύνανται να επιτευχθούν παρά μέσω σειράς κανονιστικών υποχρεώσεων οι οποίες θεωρούνται ως συμπληρωματικές ως προς τον τρόπο με τον οποίο η κάθε μία υποστηρίζει και ενισχύει τις υπόλοιπες και αντιστρόφως. **Στα πλαίσια αυτά προτείνει τη διατήρηση των ήδη επιβληθεισών στον πρώτο γύρο ανάλυσης, κανονιστικών υποχρεώσεων, αλλά και την ενδυνάμωση αυτών, σύμφωνα με τα αναφερόμενα στη συνέχεια:**

2.4.6 Προτεινόμενες Κανονιστικές Υποχρεώσεις

Στην παρούσα Ενότητα, η ΕΕΤΤ παραθέτει τις κανονιστικές υποχρεώσεις που προτείνει να επιβληθούν στον ΟΤΕ και τις οποίες η ΕΕΤΤ κρίνει ως κατάλληλες, εύλογες και αναλογικές κατά την παρούσα χρονική περίοδο δεδομένων των συνθηκών της αγοράς όπως αυτές περιγράφονται στο παρόν κείμενο.

2.4.6.1 Υποχρέωση πρόσβασης και χρήσης ειδικών ευκολιών δικτύου

Η ΕΕΤΤ προκειμένου να εκτιμήσει αν θα πρέπει να επιβληθεί μια υποχρέωση παροχής πρόσβασης και εάν αυτή κρίνεται ως αναλογική, θα πρέπει να λάβει υπόψη της τους παράγοντες που αναφέρονται στο Άρθρο 44 Παρ. 2 του Νόμου (Άρθρο 12 (2) της Οδηγίας για την Πρόσβαση). Οι ως άνω παράγοντες περιλαμβάνουν μεταξύ άλλων: την τεχνική και οικονομική βιωσιμότητα της χρήσης ή της εγκατάστασης ανταγωνιστικών ευκολιών, ανάλογα με το ρυθμό ανάπτυξης της αγοράς, την δυνατότητα διάθεσης της προτεινόμενης πρόσβασης σε σχέση με την διαθέσιμη χωρητικότητα, την αρχική επένδυση του κατόχου της ευκολίας, έχοντας υπόψη τους συναφείς με την υλοποίηση της επένδυσης κινδύνους, καθώς και την ανάγκη μακροπρόθεσμης διασφάλισης του ανταγωνισμού.

Η ΕΕΤΤ θεωρεί ότι ένας καθετοποιημένος πάροχος με ισχύ στην αγορά χονδρικής, όπως ο ΟΤΕ, ενδέχεται να επεκτείνει την ισχύ του σε μια συνδεδεμένη αγορά προκειμένου να

εμποδίσει ή να δυσχεράνει την είσοδο ανταγωνιστικών παρόχων. Η ΕΕΤΤ θεωρεί ότι αυτό θα οδηγούσε σε αποκλεισμό της αγοράς και ότι η επιβολή υποχρέωσης πρόσβασης θα συνέβαλε σημαντικά στην αντιμετώπιση μιας τέτοιας αποτυχίας της αγοράς. Επομένως, η ΕΕΤΤ καταλήγει στο συμπέρασμα ότι χωρίς την επιβολή υποχρέωσης πρόσβασης στον ΟΤΕ είναι πιθανό ο ΟΤΕ να αρνείται να συναλλάσσεται με ανταγωνιστές του και επομένως να αρνείται την πρόσβαση στις υπηρεσίες Χονδρικής Ευρυζωνικής Πρόσβασης. Συνεπώς, η ΕΕΤΤ υιοθετεί την άποψη ότι η επιβολή Χονδρικής Ευρυζωνικής Πρόσβασης βασίζεται στη φύση του προβλήματος, είναι αναλογική και αιτιολογημένη με βάση τις υφιστάμενες συνθήκες.

Η ΕΕΤΤ εξέτασε επίσης εάν η πρόσβαση στον τοπικό βρόχο (που επιβάλλεται χωριστά από την ΕΕΤΤ) διαφυλάσσει επαρκώς τον ανταγωνισμό μακροπρόθεσμα. Καθώς η Χονδρική Ευρυζωνική Πρόσβαση επιτρέπει στους νεοεισερχόμενους να ανταγωνίζονται τον ΟΤΕ σε ευρεία κλίμακα προφέροντας ευρυζωνικές υπηρεσίες, η ΕΕΤΤ κατέληξε στο συμπέρασμα ότι η επιβαλλόμενη χονδρική ευρυζωνική πρόσβαση που παρέχεται μέσω DSL διαφυλάττει την ανάπτυξη του ανταγωνισμού, συνάδει με αντίστοιχες εμπειρίες σε Κράτη Μέλη της ΕΕ και επιτρέπει στους νεοεισερχόμενους να ανέλθουν περαιτέρω στην «κλίμακα επένδυσης» για μεγαλύτερη ανάπτυξη υποδομών.

Συγκεκριμένα, η πρόσβαση στο βρόχο/υπο-βρόχο (αγορά 4 της Νέας Σύστασης) αποτελεί αγορά ανωτέρου επιπέδου (upstream) της αγοράς ΧΕΠ. Συνεπώς η ρύθμιση της αγοράς 4 οφείλει να προηγείται και να ληφθεί υπόψη στην ανάλυση της αγοράς 5, στο βαθμό που οι κανονιστικές υποχρεώσεις που επιβάλλονται στην αγορά κατωτέρου επιπέδου αντιμετωπίζουν προβλήματα ανταγωνισμού τα οποία δεν μπορούν να λυθούν με την επιβολή υποχρεώσεων στην αγορά ανωτέρου επιπέδου.

Γενικά η δραστηριοποίηση στη λιανική αγορά παροχής ευρυζωνικών υπηρεσιών μέσω της αγοράς αδεσμοποίητης απαιτεί μεγαλύτερες επενδύσεις από την πλευρά του Παρόχου ώστε να καταστεί δυνατή η παροχή λιανικών υπηρεσιών (άνοδος στη σκάλα των επενδύσεων - ladder of investment). Στο βαθμό που ένας Πάροχος επιθυμεί να ανταγωνιστεί τον ΟΤΕ παρέχοντας λιανικές υπηρεσίες σε Πανελλαδικό επίπεδο, η ΧΕΠ μπορεί να εξασφαλίσει την παρουσία του στην Ελληνική Επικράτεια στο σύνολο των περιοχών που δραστηριοποιείται ο ΟΤΕ, χωρίς να απαιτείται εξαρχής η επέκταση του δικτύου του και κατά συνέπεια τεράστιες επενδύσεις. Υπό αυτό το πρίσμα, η επιβολή υποχρεώσεων στην αγορά 5 λειτουργεί συμπληρωματικά με τη ρύθμισης της αγοράς 4.

Ωστόσο, η επιβολή Χονδρικής Ευρυζωνικής Πρόσβασης, εάν δεν συμπληρώνεται από άλλα κανονιστικά μέτρα, δεν δύναται από μόνη της να επιλύσει τα προσδιορισθέντα προβλήματα ανταγωνισμού. Ως εκ τούτου, η ΕΕΤΤ κρίνει ότι απαιτούνται συμπληρωματικά ρυθμιστικά μέτρα προκειμένου να αντιμετωπισθούν όλα τα πιθανά προβλήματα ανταγωνισμού, όπως η υπερβολική τιμολόγηση και οι τακτικές διακριτικής μεταχείρισης (τιμολογιακές ή μη). Τα ζητήματα αυτά αναλύονται κατωτέρω στην παρούσα Ενότητα.

Επισημαίνεται τέλος, ότι η ΕΕΤΤ εκτίμησε τους παράγοντες του Άρθρου 44 Παρ. 2 του Νόμου (άρθρο 12 (2) της Οδηγίας) για την Πρόσβαση, και έκρινε ότι επί τη βάσει της υφιστάμενης κατάστασης και της εξέλιξης των προϊόντων, είναι εφικτό ο ΟΤΕ να παρέχει Χονδρική Ευρυζωνική Πρόσβαση. Πιο συγκεκριμένα ο ΟΤΕ υποχρεώνεται όπως:

Ι. Τύπος Πρόσβασης Β – Πρόσβαση στο BRAS

Η ΕΕΤΤ προτείνει να διατηρηθεί η υποχρέωση του ΟΤΕ να χορηγεί πρόσβαση τύπου Β και επομένως ο ΟΤΕ υποχρεώνεται να παρέχει πρόσβαση στους εναλλακτικούς στο επίπεδο BRAS με την έννοια ότι ο κάθε τελικός χρήστης ο οποίος εξυπηρετείται από έναν BRAS μπορεί να γίνει πελάτης του εναλλακτικού, χωρίς ο πάροχος να υποχρεούται να λαμβάνει άλλες υπηρεσίες σύνδεσης backhaul πέρα από το BRAS.

Οι εναλλακτικοί πάροχοι θα παραλαμβάνουν την κίνηση (σε επίπεδο ATM ή IP) μετά το BBRAS και θα μπορούν να τη μεταφέρουν με δικά τους μέσα (αυτό-παροχή) ή μέσω προϊόντων (ευκολιών) του ΟΤΕ (βλέπε παρακάτω) ή μέσω οποιουδήποτε παρόχου προσφέρει τέτοιες υπηρεσίες. Ο ΟΤΕ υποχρεώνεται να παρέχει πρόσβαση τύπου-Β σε κάθε ένα σημείο παρουσίας BRAS που έχει σήμερα ή που θα τοποθετήσει στο μέλλον.

Το βασικό προϊόν για την ΧΕΠ τύπου Β είναι η υφιστάμενη Ασύμμετρου Ρυθμού Σύνδεση (ΑΡΥΣ), η οποία παρέχει στον πάροχο ένα κανάλι ασύμμετρου ρυθμού από το χώρο του πελάτη μέχρι το στοιχείο συγκέντρωσης κίνησης BRAS στο δίκτυο του ΟΤΕ. Ο BRAS μπορεί να εκτελεί οποιονδήποτε από τους τύπους συγκέντρωσης τοπική, περιφερειακή, κεντρική.

Η ασύμμετρη σύνδεση στην περίπτωση της πρόσβασης τύπου Β ονομάζεται $ΑΡΥΣ_{BRAS}$ ώστε να υπάρχει διαφοροποίηση στο όνομα του βασικού χονδρικού προϊόντος της πρόσβασης τύπου Γ το οποίο θα καλείται $ΑΡΥΣ_{DSLAM}$ (βλ.κατωτέρω).

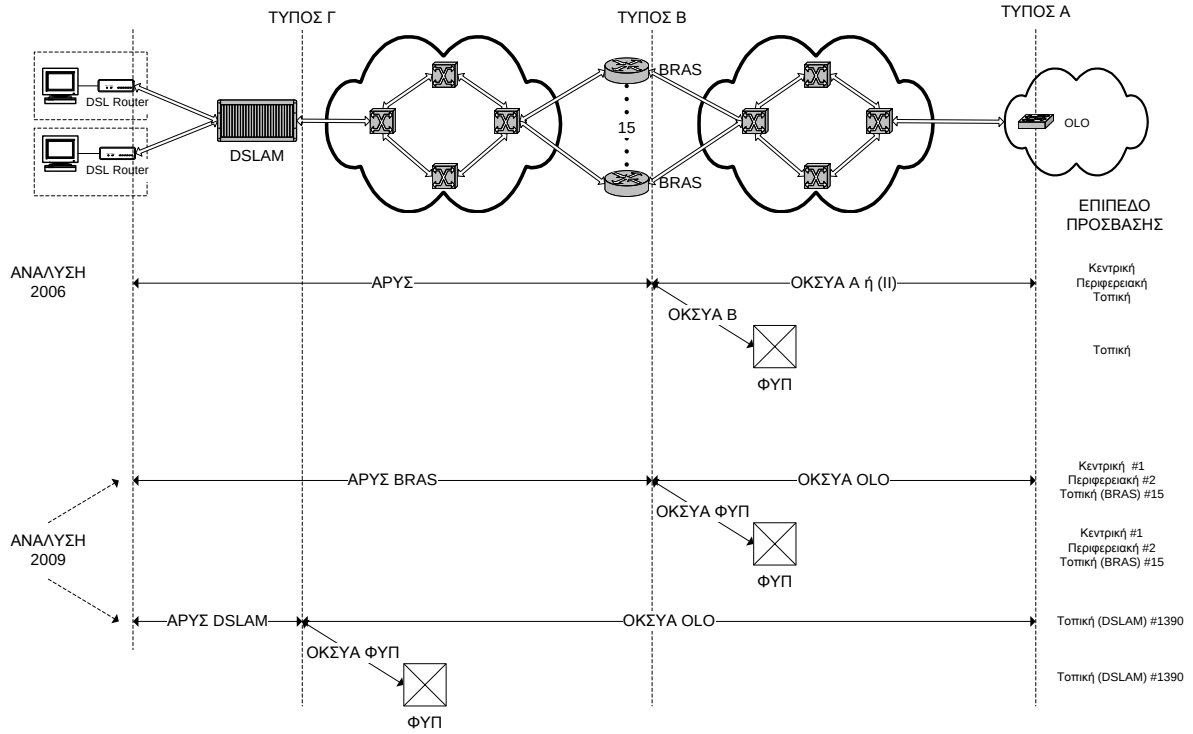

Σχήμα 8 Τύποι πρόσβασης

ΙΙ. Τύπος Πρόσβασης Α –μέχρι το σημείο παρουσίας του παρόχου

Η ΕΕΤΤ προτείνει να διατηρηθεί η υποχρέωση του ΟΤΕ να προσφέρει πρόσβαση τύπου Α, η οποία συνδυάζει τα κυκλώματα μέχρι το BRAS ($ΑΡΥΣ_{BRAS}$) μαζί με συναφείς ευκολίες σε επίπεδο πέρα από τον BRAS και μέχρι το σημείο παρουσίας του εναλλακτικού παρόχου (προϊόντα ευκολιών ΟΚΣΥΑ).

Ο BRAS μπορεί να εκτελεί οποιονδήποτε από τους τύπους συγκέντρωσης τοπική, περιφερειακή, κεντρική.

ΙΙΙ. Τύπος πρόσβασης Γ – Πρόσβαση στο DSLAM ή σε επίπεδο πολυπλεκτικού κόμβου

Μια άλλη υπηρεσία που δεν προσφέρεται μέχρι τώρα στην Ελλάδα, αφορά τη χονδρική παροχή από τον ΟΤΕ μόνο της πρόσβασης μέχρι το DSLAM. Στην περίπτωση αυτή, ο εναλλακτικός πάροχος θα παραλαμβάνει την κίνηση μετά το DSLAM (το οποίο δύναται να βρίσκεται εντός Αστικού Κέντρου του ΟΤΕ ή και σε υπαίθρια καμπίνα του ΟΤΕ) και θα μπορεί να τη μεταφέρει με δικά του μέσα (αυτό-παροχή) ή μέσω προϊόντων του ΟΤΕ ή μέσω οποιουδήποτε παρόχου προσφέρει τέτοιες υπηρεσίες. Αυτός ο τύπος πρόσβασης όχι μόνο επιτρέπει στον εναλλακτικό πάροχο να κάνει πλήρη χρήση των ευκολιών που ήδη έχει βάσει

της υφιστάμενης μορφής παρεχόμενης πρόσβασης, αλλά του παρέχει επίσης και τη δυνατότητα να ελέγξει την ποιότητα της υπηρεσίαςσε επίπεδο DSLAM και ανωτέρω.

Η ΕΕΤΤ κρίνει ότι ο ΟΤΕ θα πρέπει επίσης να υποχρεωθεί να παρέχει στους ανταγωνιστές παρόχους πρόσβαση τύπου Γ. Όπου η πρόσβαση σε επίπεδο DSLAM δεν είναι τεχνικά εφικτή, ο ΟΤΕ θα πρέπει να παρέχει πρόσβαση στο επόμενο πλησιέστερο από την πλευρά του δικτύου (κόμβος πολυπλεξίας) σημείο στο λιανικό πελάτη. Το βασικό προϊόν στο συγκεκριμένο τύπο πρόσβασης θα ονομάζεται εφεξής ΑΡΥΣ$_{DSLAM}$ και αποτελεί ένα κανάλι ασύμμετρου ρυθμού από το χώρο του πελάτη μέχρι το στοιχείο συγκέντρωσης DSLAM.

Επισημαίνεται δε, ότι είναι στη διακριτική ευχέρεια των παρόχων να αιτηθούν τους τύπους πρόσβασης που επιθυμούν ή συνδυασμούς αυτών.

Πρέπει στο σημείο αυτό να σημειωθεί ότι η πρόσβαση τύπου Γ σε επίπεδο λειτουργικότητας είναι ταυτόσημη με την αδεσμοποίητη πρόσβαση στον τοπικό βρόχο στην περίπτωση της εικονικής συνεγκατάστασης. Η διαφορά έγκειται στο γεγονός ότι στη μεν περίπτωση της πρόσβασης τύπου Γ το DSLAM είναι ιδιοκτησίας ΟΤΕ και λειτουργείται από τον ΟΤΕ, στην δε εικονική συνεγκατάσταση το DSLAM είναι ιδιοκτησίας του εναλλακτικού παρόχου και λειτουργείται από τον ΟΤΕ. Υπάρχει δηλαδή σαφής διαφοροποίηση στο επίπεδο κόστους. Με βάση αυτή τη διαπίστωση, η ΕΕΤΤ προτείνει η συγκεκριμένη υποχρέωση πρόσβασης στο DSLAM να επιβάλλεται στον ΟΤΕ μόνο στα κέντρα στα οποία ο ΟΤΕ δεν δύναται να παρέχει συνεγκατάσταση στα πλαίσια των υποχρεώσεών του στην αγορά ΑΠΤοΒ. Εξαίρεση αποτελεί η περίπτωση ύπαρξης DSLAM σε υπαίθρια καμπίνα του ΟΤΕ. Σε αυτή την περίπτωση, ο ΟΤΕ πρέπει να παρέχει πρόσβαση στο αμέσως ανώτερο ιεραρχικό επίπεδο του δικτύου πρόσβασης (κόμβο πολυπλεξίας), το οποίο βρίσκεται στο Αστικό Κέντρο του ΟΤΕ. Η συγκεκριμένη υποχρέωση κρίνεται αναλογική και επαρκώς αιτιολογημένη δεδομένου ότι (α) διασφαλίζει για τον Πάροχο τον κρίσιμο όγκο συγκέντρωσης πελατών, ο οποίος καθιστά την επένδυσή του οικονομικά βιωσιμότερη, (β) επιτρέπει τη βέλτιστη χρήση των υφιστάμενων επενδύσεων των Παρόχων σε υποδομές, υπό την έννοια ότι δεν απαξιώνονται οι ήδη υφιστάμενες επενδύσεις και (γ) παρέχει τη δυνατότητα στους Παρόχους να ελέγχουν και να διαφοροποιούν την ποιότητα των παρεχόμενων από αυτούς υπηρεσιών στους τελικούς χρήστες.

Η ΕΕΤΤ θεωρεί ότι ο συγκεκριμένος περιορισμός της υποχρέωσης αφενός μεν συνάδει με τη λογική της προώθησης των επενδύσεων σε υποδομές, αφετέρου δε επιτρέπει στους παρόχους να προσφέρουν λιανικές υπηρεσίες σε όλα τα σημεία που προσφέρει ο ΟΤΕ.

IV. Συναφείς ευκολίες: Προϊόντα ΟΚΣΥΑ

Ο ΟΤΕ οφείλει να συνεχίσει να παρέχει τα προϊόντα τύπου ΟΚΣΥΑ, εμπλουτίζοντάς τα κατάλληλα ώστε να καθίσταται δυνατή η παροχή πρόσβασης τύπου Α, Β και Γ. Συγκεκριμένα, όλα τα προϊόντα ΟΚΣΥΑ παραδίδονται από τον ΟΤΕ είτε στο χώρο του εναλλακτικού παρόχου ($ΟΚΣΥΑ_{OLO}$), είτε σε φρεάτιο έξω από το κτίριο του ΟΤΕ ($ΟΚΣΥΑ_{ΦΥΠ}$)[57]..

Στην $ΟΚΣΥΑ_{ΦΥΠ}$ ο ΟΤΕ οφείλει να παραδίδει σε φρεάτιο έξω από το δικό του κτίριο στον συνδεόμενο εναλλακτικό ένα κύκλωμα (ή και περισσότερα) που μεταφέρει (-ουν) πολλαπλές διόδους (sessions) κίνησης διαδικτύου που η καθεμιά αντιστοιχεί σε έναν τελικό χρήστη DSL. Το κύκλωμα είναι μέσω οπτικής ίνας συμπεριλαμβάνει ορισμένες ευκολίες (facilities) χωρίς ωστόσο να περιλαμβάνει τερματικό εξοπλισμό στο κτίριο παρόχου. Ο εναλλακτικός πάροχος για να παραλάβει αυτή την κίνηση Διαδικτύου οφείλει να συνδέσει οπτική ίνα στο φρεάτιο έξω από το κτίριο του ΟΤΕ.

Στην $ΟΚΣΥΑ_{OLO}$ ο ΟΤΕ παραδίδει την κίνηση στο χώρο του εναλλακτικού (OLO) με ταυτόχρονη παροχή του απαραίτητου τερματικού εξοπλισμού.

Ανάλογα με τον τύπο πρόσβασης που εξυπηρετούν και τη βαθμό συγκέντρωσης που επιτυγχάνεται, τα προϊόντα ΟΚΣΥΑ αναμένεται να εμφανίζουν τις παρακάτω παραλλαγές:

Πρόσβαση Γ: διακρίνονται οι περιπτώσεις κυκλωμάτων $ΟΚΣΥΑ_{ΦΥΠ\text{-}DSLAM}$ και $ΟΚΣΥΑ_{OLO\text{-}DSLAM}$.Το τοπικό κύκλωμα ΟΚΣΥΑ συγκεντρώνει την κίνηση από τους συνδρομητές ενός ή περισσοτέρων DSLAM σε ένα κύκλωμα και είτε την παραδίδει σε φρεάτιο είτε στους χώρους του παρόχου.

Πρόσβαση Β: διακρίνονται οι περιπτώσεις κυκλωμάτων $ΟΚΣΥΑ_{ΦΥΠ\text{-}BRAS}$ και $ΟΚΣΥΑ_{OLO\text{-}BRAS}$. Όμως επειδή οι BRAS ενδεχομένως να εκτελούν είτε τοπική είτε περιφερειακή είτε κεντρική συγκέντρωση οι ανωτέρω ευκολίες υποδιαιρούνται περαιτέρω σε $ΟΚΣΥΑ_{ΦΥΠ\text{-}BRAS\text{-}}$

[57] Σε επίπεδο αρχιτεκτονικής η $ΟΚΣΥΑ_{OLO}$ μπορεί να υποτεθεί ως αντίστοιχη της πλήρους ζεύξης (σε άλλες αγορές-προιόντα) ενώ η $ΟΚΣΥΑ_{ΦΥΠ}$ ως αντίστοιχη της ημι-ζεύξης ζεύξης (σε άλλες αγορές-προιόντα)

ΤΟΠ, ΟΚΣΥΑ$_{ΦΥΠ-BRAS-ΠΕΡ}$, ΟΚΣΥΑ$_{ΦΥΠ-BRAS-ΕΘΝ}$, ΟΚΣΥΑ$_{OLO-BRAS-ΕΘΝ}$, ΟΚΣΥΑ$_{OLO-BRAS-ΠΕΡ}$, ΟΚΣΥΑ$_{OLO-BRAS-ΤΟΠ}$.

Προτείνεται να οριστούν από τον ΟΤΕ 2 περιφέρειες οι οποίες να καλύπτουν ολόκληρη την Ελληνική Επικράτεια, έτσι ώστε ένας πάροχος με 2 κυκλώματα περιφερειακής ΟΚΣΥΑ να είναι σε θέση να προσφέρει υπηρεσία σε πανελλαδικό επίπεδο.

Η κεντρική συγκέντρωση αναφέρετια στην περίπτωση που ένας BRAS συγκεντρώνει την κίνηση από όλα τα BBRASs του δικτύου του ΟΤΕ. Ένας πάροχος με 1 κύκλωμα εθνικής ΟΚΣΥΑ είναι σε θέση να προσφέρει υπηρεσία σε πανελλαδικό επίπεδο.

Είναι σαφές ότι για λόγους μη διακριτικής μεταχείρισης ο ΟΤΕ δεν πρέπει να επιβάλλει διαφορετική τεχνική σχεδίαση, υλοποίηση, φιλοσοφία μεταξύ των συγκεκριμένων προϊόντων που χρησιμοποιούνται για την υλοποίηση των τριών ξεχωριστών υπηρεσιών τύπου Α, Β, Γ.

Με βάση αυτή την αρχή η ΕΕΤΤ θεωρεί ότι ο ΟΤΕ οφείλει να αναλάβει ορισμένες υποχρεώσεις ακόμα:

Ο ΟΤΕ διατηρεί το δικαίωμα να αλλάξει την υφή, τεχνολογία, τεχνική υλοποίηση των συγκεκριμένων χονδρικών προϊόντων (ΑΡΥΣ, ΟΚΣΥΑ) τα οποία καθιστούν εφικτή την ΧΕΠ ανάλογα με την εξέλιξη της τεχνολογίας κλπ αρκεί να εξασφαλίζεται πάντα η πρόσβαση τύπου Α, Β, Γ. Σε κάθε περίπτωση πάντως, ο ΟΤΕ οφείλει να παρέχει όλους τους τύπους ΧΕΠ. Στην περίπτωση αλλαγών ισχύουν τα όσα αναφέρονται παρακάτω περί υποχρεώσεων διαφάνειας και πιο συγκεκριμένα περί προσφοράς Αναφοράς, δημοσιοποίησης άλλων πληροφοριών πρότερης ειδοποίησης, δημοσιοποίησης τεχνολογικών πληροφοριών, κοινοποίησης στην ΕΕΤΤ διαφόρων πληροφοριών.

Ο ΟΤΕ διατηρεί το δικαίωμα να εισάγει νέα προϊόντα πρόσβασης σε επίπεδα διαφορετικά από τα ανωτέρω οριζόμενα (τύπου Α, Β, Γ) καθώς και άλλες συναφείς ευκολίες. Για αυτά τα προϊόντα διατηρεί τις υποχρεώσεις μη διάκρισης, διαφάνειας, κλπ. Διατηρεί επίσης την υποχρέωση ορισμένα από τα προϊόντα αυτά (ανάλογα την περίπτωση) κοστολόγησης σύμφωνα με τις αρχές της διαφάνειας, πρόκλησης κόστους κλπ. αρχές κοστολόγησης όπως αυτές αναφέρονται στην μεθοδολογία αρχών κοστολόγησης όπως αυτές εφαρμόζονται στον ετήσιο κοστολογικό έλεγχο. Όμως για αυτά τα προϊόντα να δεν θα έχει την υποχρέωση ελέγχου τιμών.

Επιπλέον, η ΕΕΤΤ προτείνει να επιβληθεί υποχρέωση στον ΟΤΕ να παρέχει στους ανταγωνιστές του όλα τα επίπεδα ποιότητας υπηρεσίας που παρέχει στο λιανικό άκρο του. Επίσης, η ΕΕΤΤ προτείνει την επιβολή γενικής υποχρέωσης στον ΟΤΕ να ικανοποιεί όλα τα εύλογα αιτήματα για περαιτέρω ποιοτική διαφοροποίηση.

V. Πρόσβαση σε άλλες συναφείς ευκολίες, όπως η συνεγκατάσταση

Είναι επίσης αναγκαίο να επιβληθεί η πρόσβαση σε επιπλέον ευκολίες που είναι απαραίτητες για να διασφαλισθεί η αποτελεσματική παροχή υπηρεσιών χονδρικής ευρυζωνικής πρόσβασης. Ο Νόμος (άρθρο 2 περίπτωση λστ) και η Οδηγία Πλαίσιο ορίζει τις 'συναφείς ευκολίες' ως 'τις ευκολίες που σχετίζονται με δίκτυο ηλεκτρονικών επικοινωνιών ή/ και υπηρεσία ηλεκτρονικών επικοινωνιών, οι οποίες καθιστούν δυνατή ή/ και υποστηρίζουν την παροχή υπηρεσιών μέσω του εν λόγω δικτύου και/ ή υπηρεσίας'. Συγκεκριμένα η ΕΕΤΤ θεωρεί ότι, προκειμένου να εγκατασταθεί και να συνδεθεί κατάλληλα ο σχετικός εξοπλισμός ενός νέου παρόχου, απαιτείται και η επιβολή υποχρέωσης συνεγκατάστασης (υπό τη μορφή παροχής φυσικού χώρου και τεχνικών ευκολιών) σύμφωνα με το Άρθρο 44 παρ. 3, περίπτωση στ. του Νόμου (Άρθρο 12 (1) (στ) της Οδηγίας για την Πρόσβαση). Επομένως η ΕΕΤΤ προτείνει την επιβολή υποχρέωσης στον ΟΤΕ παροχής συνεγκατάστασης. Η υποχρέωση παροχής συνεγκατάστασης, ανάλογα με την περίπτωση, πρέπει να περιλαμβάνει επιλογές όπως τη φυσική συνεγκατάσταση, την απομακρυσμένη συνεγκατάσταση ή και την εικονική συνεγκατάσταση. Η συγκεκριμένη μορφή κάθε δυνατότητας συνεγκατάστασης θα πρέπει να δημοσιεύεται ως τμήμα της Προσφοράς Αναφοράς, σύμφωνα με το άρθρο 43, παρ. 1 του Νόμου και το Άρθρο 9(2) της Οδηγίας για την Πρόσβαση.

Επιπλέον η ΕΕΤΤ κρίνει ότι ο ΟΤΕ θα πρέπει να ικανοποιεί εύλογα αιτήματα πρόσβασης των εναλλακτικών παρόχων για προϊόντα Χονδρικής Ευρυζωνικής Πρόσβασης σε άλλα σημεία πρόσβασης στο δίκτυο του ΟΤΕ από αυτά που αναφέρονται ανωτέρω, συνεγκατάστασης και συναφών ευκολιών.

Επιπλέον, σύμφωνα με το Άρθρο 44 παρ. 3, περίπτωση ε του Νόμου (Άρθρο 12 (1) (ε) της Οδηγίας για την Πρόσβαση), η ΕΕΤΤ θεωρεί ότι ο ΟΤΕ πρέπει – στα πλαίσια της παροχής χονδρικής ευρυζωνικής πρόσβασης - να χορηγεί ελεύθερη πρόσβαση σε τεχνικές διεπαφές, πρωτόκολλα ή άλλες βασικές τεχνολογίες. Αντίστοιχα, σύμφωνα με το Άρθρο 44 παρ. 3, περίπτωση η. του Νόμου (Άρθρο 12 (1) (η) της Οδηγίας για την Πρόσβαση), ο ΟΤΕ πρέπει να

υποχρεωθεί να παρέχει πρόσβαση σε όλα τα συστήματα λογισμικού που είναι απαραίτητα για την εξασφάλιση ισότιμου ανταγωνισμού στην παροχή των υπηρεσιών.

Επιπλέον, σύμφωνα με το άρθρο 44 παρ.3 περίπτωση β του Νόμου (Άρθρο 12 (1) (β) της Οδηγίας για την Πρόσβαση), η ΕΕΤΤ προτείνει επίσης να υποχρεωθεί ο ΟΤΕ να διαπραγματεύεται με καλή πίστη και να ικανοποιεί όλα τα εύλογα αιτήματα των παρόχων αναφορικά με επιπρόσθετες ευκολίες σχετικά με τη χονδρική ευρυζωνική πρόσβαση. Επιπλέον η ΕΕΤΤ προτείνει να επιβληθεί η υποχρέωση στον ΟΤΕ να μην ανακαλεί την ήδη χορηγηθείσα πρόσβαση σε ευκολίες, σύμφωνα με το άρθρο 44 παρ.3 περίπτωση γ του Νόμου (Άρθρο 12 (1) (γ) της Οδηγίας για την Πρόσβαση).

Στα πλαίσια της υποχρέωσης πρόσβασης, ο ΟΤΕ θα πρέπει να υποχρεωθεί να ικανοποιεί αιτήματα για μετάβαση μεταξύ των ακόλουθων υπηρεσιών (οι διαδικασίες και το κόστος της μετάβασης θα πρέπει να συμπεριληφθούν στην σχετική Προσφορά Αναφοράς Χονδρικής Ευρυζωνικής Πρόσβασης):

- Μεταξύ επιπέδων χονδρικής ευρυζωνικής πρόσβασης (τύποι πρόσβασης Α, Β, Γ όπως αναφέρονται ανωτέρω), και
- Μεταξύ χονδρικής ευρυζωνικής πρόσβασης και πλήρως αδεσμοποίητης πρόσβασης/μεριζόμενης πρόσβασης στον τοπικό βρόχο.

Τέλος, σύμφωνα με το Άρθρο 44 παρ. 3 του Νόμου (Άρθρο 12 (1) της Οδηγίας για την Πρόσβαση), η ΕΕΤΤ θεωρεί ότι οι ως άνω υποχρεώσεις θα πρέπει να συνοδεύονται με όρους ισότιμου, εύλογου και έγκαιρου χαρακτήρα. Η ΕΕΤΤ θεωρεί ότι είναι απαραίτητη η ύπαρξη Συμφωνιών Επιπέδου Υπηρεσίας (Service Level Agreements (SLAs)) και μάλιστα για όλα τα προϊόντα, και για όλες τις διαδικασίες όπως παροχή των υπηρεσιών και αποκατάσταση βλαβών. Στην περίπτωση όπου έχει τεθεί σε ισχύ η Συμφωνία Επιπέδου Υπηρεσίας (SLA), η ΕΕΤΤ είναι της άποψης ότι θα πρέπει να ισχύουν και να εφαρμόζονται συγκεκριμένες ρήτρες και όροι αναφορικά με την ευθύνη των μερών (για να λειτουργούν ως κίνητρο για την συμμόρφωση των μερών με αυτά). Λαμβάνοντας υπόψη τα ανωτέρω η ΕΕΤΤ προτείνει την υποχρέωση παροχής από τον ΟΤΕ ενός Βασικού Επιπέδου Συμφωνιών Υπηρεσιών –(Βασικό SLA). Η βασική/ ελάχιστη ποιότητα των παραμέτρων υπηρεσιών (Βασικό Επίπεδο Συμφωνιών Υπηρεσιών –(Βασικό SLA)) καθώς και οι σχετικές οικονομικές ρήτρες ή όροι αναφορικά με την ευθύνη των μερών που θα ισχύουν σε περίπτωση μη συμμόρφωσης με τις προϋποθέσεις του Βασικού SLA, θα πρέπει να αποτελούν μέρος της βασικής λίστας των περιεχομένων της σχετικής Προσφοράς Αναφοράς ΧΕΠ που θα δημοσιεύεται από τον ΟΤΕ. Προκειμένου να

διασφαλισθεί μεταξύ άλλων η αποτελεσματικότητα του Βασικού SLA, η ΕΕΤΤ προτείνει να επιβληθεί στον ΟΤΕ η υποχρέωση δημοσίευσης δεικτών αποδοτικότητας (Performance Indicators) σε τριμηνιαία βάση και ανά περίπτωση, κατόπιν σχετικού αιτήματος της ΕΕΤΤ (βλέπε επίσης και κατωτέρω αναφορικά με την υποχρέωση διαφάνειας).

Επιπλέον, η ΕΕΤΤ προτείνει να επιβληθεί στον ΟΤΕ η υποχρέωση να διαπραγματεύεται με καλή πίστη όλα τα εύλογα αιτήματα αναφορικά με SLAs "πέραν του Βασικού" (Advanced SLAs). Για τον σκοπό αυτό, η ΕΕΤΤ θα προβεί σε διάλογο με τον ΟΤΕ προκειμένου να διαμορφώσει το εύρος και τις ρήτρες των εν λόγω SLAs.

2.4.6.2 Υποχρέωση Μη Διακριτικής Μεταχείρισης

Η υποχρέωση της μη διακριτικής μεταχείρισης έχει δύο διαστάσεις: την τιμολογιακή και τεχνική. Όσον αφορά την διάσταση της μη διακριτικής μεταχείρισης σε τιμολογιακό επίπεδο, η ΕΕΤΤ προτίθεται να αποτρέψει πρακτικές της ΟΤΕ ΑΕ όσον αφορά την διαμόρφωση της τιμολογιακής πολιτικής της ώστε να τιμολογεί με διαφορετικό τρόπο τα ίδια στοιχεία του δικτύου της, ή να μην πραγματοποιεί αμερόληπτη κατανομή του κόστους μεταξύ των υπηρεσιών που χρησιμοποιούνται ταυτόχρονα από το λιανικό της άκρο και από τρίτους μέσω της παροχής υπηρεσιών χονδρικής. Η ΕΕΤΤ δίδει ιδιαίτερη σημασία στην αποφυγή πρακτικών της ΟΤΕ ΑΕ με τις οποίες οι προσφορές χονδρικής της να διαμορφώνονται με τρόπο ώστε να οι ίδιες υπηρεσίες να δίδονται με πλέον συμφέροντες όρους / προϋποθέσεις στο λιανικό της άκρο.

Η ΕΕΤΤ θεωρεί ότι πρέπει να διατηρηθεί (η επιβληθείσα κατά τον πρώτο γύρο ανάλυσης) στην ΟΤΕ ΑΕ υποχρέωση να εφαρμόζει ισοδύναμους όρους, σε ισοδύναμες περιστάσεις, σε άλλες επιχειρήσεις που παρέχουν ισοδύναμες υπηρεσίες, και να παρέχει υπηρεσίες σε τρίτους υπό τους ίδιους όρους (ιδίως τιμολογιακούς και τεχνικούς) και της ιδίας ποιότητας, με αυτές που παρέχει και στο λιανικό του άκρο (συμπεριλαμβανομένων των θυγατρικών του και των συνδεδεμένων με αυτόν επιχειρήσεων). Επιπροσθέτως, είναι απαραίτητο οι πληροφορίες που λαμβάνονται από τον ΟΤΕ στα πλαίσια της παροχής Χονδρικής Ευρυζωνικής Πρόσβασης σε έναν εναλλακτικό πάροχο, να μην χρησιμοποιούνται (με οποιοδήποτε τρόπο) από το λιανικό άκρο του ΟΤΕ. Η δέσμευση συμμόρφωσης σχετικά με την παραπάνω υποχρέωση θα πρέπει να γίνεται εγγράφως από τον ΟΤΕ.

Η διατήρηση της ως άνω υποχρέωσης κρίνεται αναγκαία και αναλογική, δεδομένου ότι, τυχόν μεροληπτική μεταχείριση μεταξύ των τρίτων που βρίσκονται σε ισοδύναμες

καταστάσεις, ή και μεταξύ αυτών και του λιανικού του άκρου, θα είχε ως συνέπεια να αποδυναμωθεί η ανταγωνιστική δυναμική στην αγορά λιανικής. Η ΟΤΕ ΑΕ είναι ένας κάθετα ολοκληρωμένος πάροχος που δραστηριοποιείται σε ανάντη και κατάντη επίπεδο στην παροχή υπηρεσιών ευρυζωνικής πρόσβασης και υπηρεσιών διαδικτύου (μετά την πρόσφατη απορρόφηση της θυγατρικής του OTEnet), δηλαδή προσφέρει υπηρεσίες σε επίπεδο χονδρικής και λιανικής. Δηλαδή, ως κάθετα ολοκληρωμένος πάροχος χρησιμοποιεί τα ίδια στοιχεία δικτύου για να παρέχει υπηρεσίες λιανικής και ταυτόχρονα υπηρεσίες χονδρικής στους ανταγωνιστές του για να διαμορφώσουν τις υπηρεσίες λιανικής τους.

Ελλείψει της ως άνω υποχρέωσης, η ΟΤΕ ΑΕ θα μπορούσε να έχει κίνητρο να προσφέρει στους ανταγωνιστές της τεχνικές ή οικονομικές συνθήκες λιγότερο ανταγωνιστικές από αυτές που προσφέρει στο λιανικό της άκρο ή στις θυγατρικές της, ή να διακρίνει μεταξύ αυτών. Κυρίως, από τιμολογιακής απόψεως, η ΟΤΕ ΑΕ θα είχε κίνητρο να ενθαρρύνει τις προσφορές χονδρικής των οποίων ελέγχει μεγαλύτερο μέρος της αλυσίδας αξιών τους (chain value), όπως η προσφορά υπηρεσιών ΧΕΠ συγκριτικά με τις προσφορές χονδρικής της ΑΠΤΒ. Τέτοιου είδους πρακτικές / συμπεριφορές θα μπορούσαν να οδηγήσουν σε τεχνητό περιορισμό της ελκυστικότητας των προσφορών των ανταγωνιστών της ΟΤΕ ΑΕ στις αγορές λιανικής, σε σχέση με το επίπεδο της ποιότητας και της τιμολόγησης των αντίστοιχων προσφορών του ομίλου της ΟΤΕ ΑΕ στις ίδιες αγορές. Επομένως, η ΕΕΤΤ θεωρεί ότι πρακτική τέτοιας μορφής θα ήταν έντονα επιζήμια για την ανάπτυξη του ανταγωνισμού στην αγορά υπηρεσιών λιανικής.

Περαιτέρω, σε τεχνικό επίπεδο, στις περιπτώσεις όπου έχει επιβληθεί στον πάροχο με ΣΙΑ υποχρέωση πρόσβασης, και ιδίως όταν έχει επιβληθεί υποχρέωση ελέγχου τιμών και κοστολόγησης, ο εν λόγω πάροχος δύναται να έχει αυξημένα κίνητρα να προβαίνει σε διακρίσεις όσον αφορά τις μη τιμολογιακές παραμέτρους των υπηρεσιών του. Η ΕΕΤΤ θεωρεί ότι μια ισχυρή υποχρέωση μη διακριτικής μεταχείρισης (υποχρέωση αμεροληψίας) είναι το μόνο ρυθμιστικό μέτρο το οποίο μπορεί να αντιμετωπίσει ευθέως τα ως άνω προβλήματα ανταγωνισμού. Ως εκ τούτου, η ΕΕΤΤ θεωρεί ότι η υποχρέωση μη διακριτικής μεταχείρισης είναι απαραίτητη προκειμένου να διασφαλισθεί ότι ο ΟΤΕ δεν κάνει διακρίσεις προς όφελος του λιανικού του άκρου (συμπεριλαμβανομένων των θυγατρικών του και των συνδεδεμένων με αυτόν επιχειρήσεων).

Η ΕΕΤΤ κρίνει επίσης ότι το λιανικό άκρο του ΟΤΕ ή οι συνδεδεμένες επιχειρήσεις δεν θα πρέπει να έχουν προνομιακή πρόσβαση στις δραστηριότητες της χονδρικής του ΟΤΕ. Μεταξύ άλλων (και μη περιοριστικά) π.χ. σε περίπτωση που ο ΟΤΕ προβεί στην εμπορική

εισαγωγή νέων λιανικών προϊόντων τα οποία υλοποιούνται με τεχνικά χαρακτηριστικά, σχεδίαση και υλοποίηση καλύτερη από επίπεδο best effort (π.χ. managed VOIP πάνω από DSL, IPTV πάνω από DSL), τότε ο ΟΤΕ υποχρεώνεται σε ορισμένα συγκεκριμένα ρυθμιστικά μέτρα. Τα μέτρα αυτά προκύπτουν από το συνδυασμό με την προηγούμενη υποχρέωση περί πρόσβασης και χρήσης ειδικών ευκολιών δικτύου, αυτής της υποχρέωσης περί μη διακριτικής μεταχείρισης, αλλά και επομένης υποχρέωσης περί διαφάνειας.

Η υποχρέωση μη διάκρισης καλύπτει και τα πληροφοριακά συστήματα του ΟΤΕ. Το λιανικό άκρο του ΟΤΕ ή οι συνδεδεμένες με αυτόν επιχειρήσεις δεν θα πρέπει να έχουν προνομιακή πρόσβαση στα εν λόγω πληροφοριακά συστήματα χονδρικής και ο ΟΤΕ οφείλει να παρέχει πρόσβαση στα εν λόγω συστήματα χονδρικής σε τρίτους παρόχους υπό τους ίδιους όρους και της ίδιας ποιότητας με αυτές που παρέχει και στο λιανικό του άκρο.

2.4.6.3 Υποχρέωση Διαφάνειας

Η ΕΕΤΤ θεωρεί ότι πέραν των υποχρεώσεων πρόσβασης και μη διακριτικής μεταχείρισης (βλ. ανωτέρω) είναι αναλογικό και αιτιολογημένο να επιβληθεί στον ΟΤΕ η υποχρέωση της διαφάνειας η οποία θα περιλαμβάνει μεταξύ άλλων τη δημοσίευση σχετικής Προσφοράς Αναφοράς, η οποία θα υπόκειται στην έγκριση της ΕΕΤΤ και θα αποτελεί την βάση για την σύναψη συμφωνιών για την παροχή ΧΕΠ. Η ως άνω υποχρέωση διασφαλίζει ότι οι εναλλακτικοί πάροχοι έχουν πρόσβαση σε επαρκείς πληροφορίες και ξεκάθαρες διαδικασίες, στις οποίες δεν θα είχαν εάν δεν υπήρχε η υποχρέωση Προσφοράς Αναφοράς. Αυτό διευκολύνει την είσοδό τους στην αγορά και ως εκ τούτου προωθεί τον ανταγωνισμό. Επίσης, με αυτό τον τρόπο έτσι διασφαλίζεται η συμμόρφωση με την υποχρέωση μη διακριτικής μεταχείρισης, καθότι οι πληροφορίες που απαιτούνται προκειμένου να εκτιμηθεί εάν υφίσταται τέτοια συμμόρφωση δεν θα ήταν άλλως διαθέσιμες. Συνεπώς, η ΕΕΤΤ θεωρεί ότι δια της ρυθμιστικής υποχρέωσης της διαφάνειας αντιμετωπίζεται ευθέως η φύση ορισμένων βασικών προβλημάτων ανταγωνισμού και ότι θα πρέπει η εν λόγω υποχρέωση να επιβληθεί στον ΟΤΕ.

Το άρθρο 43 του Νόμου ερμηνευόμενο σύμφωνα με το Άρθρο 9 της Οδηγίας για την Πρόσβαση προβλέπει ότι η ΕΡΑ δύναται να υποχρεώνει έναν πάροχο με ΣΙΑ, να δημοσιεύει Προσφορά Αναφοράς η οποία θα είναι επαρκώς αναλυτική, προκειμένου να διασφαλίζεται ότι οι επιχειρήσεις δεν θα εξαναγκάζονται να πληρώνουν για ευκολίες οι οποίες δεν είναι απαραίτητες για τις αιτούμενες υπηρεσίες. Η εν λόγω Προσφορά Αναφοράς θα πρέπει να συμπεριλαμβάνει μια περιγραφή των σχετικών προιόντων/υπηρεσιών/στοιχείων σύμφωνα με

τις ανάγκες της αγοράς, και μια περιγραφή των σχετικών όρων και προϋποθέσεων, συμπεριλαμβανομένων των τιμών.

Η ΕΕΤΤ προτείνει να επιβληθεί η υποχρέωση στον ΟΤΕ να δημοσιεύει προσφορά αναφοράς για την ΧΕΠ. Το Παράρτημα 5 του παρόντος κειμένου περιέχει την λίστα με τα κατ' ελάχιστον στοιχεία που πρέπει να συμπεριληφθούν στην σχετική Προσφορά Αναφοράς του ΟΤΕ.

Δεδομένου ότι η Προσφορά Αναφοράς θα πρέπει να επικαιροποιείται προκειμένου να αντικατοπτρίζει τις ανάγκες της αγοράς, η ΕΕΤΤ προτείνει να αναθεωρείται η Προσφορά Αναφοράς Πρόσβασης ΧΕΠ κατόπιν πρωτοβουλίας της ΕΕΤΤ ή να εξετάζεται το ενδεχόμενο αναθεώρησής της κατόπιν θεμελιωμένου αιτήματος είτε από την πλευρά του ΟΤΕ ή οποιουδήποτε άλλου αδειοδοτημένου παρόχου. Ειδικότερα:

- Ο ΟΤΕ θα πρέπει να υποβάλει στην ΕΕΤΤ την Προσφορά Αναφοράς Χονδρικής Ευρυζωνικής Πρόσβασης, σύμφωνα με τους όρους της Απόφασης της ΕΕΤΤ η οποία θα εκδοθεί κατόπιν της έγκρισης από την ΕΕ του παρόντος προτεινόμενου Σχεδίου Μέτρων για την υπό εξέταση αγορά, εντός τριάντα (30) ημερολογιακών ημερών από το χρονικό σημείο που η ως άνω Απόφαση τίθεται σε εφαρμογή. Η ΕΕΤΤ δύναται να επιβάλει αλλαγές στην Προσφορά Αναφοράς Χονδρικής Ευρυζωνικής Πρόσβασης και τις συναφείς ευκολίες στις περιπτώσεις όπου κρίνει ότι τέτοιες αλλαγές είναι αιτιολογημένες.
- Για την περίπτωση όπου ο ΟΤΕ ζητήσει αναθεώρηση της Προσφοράς Αναφοράς Χονδρικής Ευρυζωνικής Πρόσβασης, η ΕΕΤΤ λαμβάνοντας υπόψη τις όποιες σχετικές εξελίξεις της αγοράς, καθώς και την εμπειρία που αποκτήθηκε στα πλαίσια προγενέστερης εφαρμογής Προσφοράς Αναφοράς, θα εξετάσει εντός εύλογης περιόδου, εάν οι προτεινόμενες αλλαγές είναι κατάλληλες και αιτιολογημένες. Η ΕΕΤΤ δύναται να επιβάλει αλλαγές στην Προσφορά Αναφοράς Χονδρικής Ευρυζωνικής Πρόσβασης όπου κρίνει ότι τέτοιες αλλαγές είναι αιτιολογημένες.
- Για την περίπτωση όπου το αίτημα για αναθεώρηση της Προσφοράς Αναφοράς υποβάλλεται από κάποιον άλλο πάροχο (πέραν του ΟΤΕ), η ΕΕΤΤ λαμβάνοντας υπόψη τις όποιες σχετικές εξελίξεις της αγοράς, καθώς και την εμπειρία που αποκτήθηκε στα πλαίσια προγενέστερης εφαρμογής Προσφοράς Αναφοράς, θα εξετάσει εάν η Προσφορά Αναφοράς χρήζει αναθεώρησης. Εάν η απόφαση της ΕΕΤΤ είναι καταφατική, η ΕΕΤΤ θα καλέσει τον ΟΤΕ να υποβάλει αναθεωρημένη Προσφορά Αναφοράς, εντός συγκεκριμένης χρονικής

περιόδου ανάλογα με τις τροποποιήσεις που απαιτούνται. Η ΕΕΤΤ δύναται να επιβάλει αλλαγές στην Προσφορά Αναφοράς Χονδρικής Ευρυζωνικής Πρόσβασης όπου κρίνει ότι τέτοιες αλλαγές είναι αιτιολογημένες.

Στις περιπτώσεις που κρίνει κατάλληλο, η ΕΕΤΤ, σύμφωνα με το Άρθρο 17 του Νόμου (άρθρο 6 της *Οδηγίας Πλαίσιο),* δύναται να διεξάγει δημόσια διαβούλευση παρέχοντας στα ενδιαφερόμενα μέρη την δυνατότητα να εκφράσουν τις απόψεις τους αναφορικά με τις προτεινόμενες τροποποιήσεις/αναθεωρήσεις της Προσφοράς Αναφοράς Χονδρικής Ευρυζωνικής Πρόσβασης.

Το Άρθρο 43 παρ. 3 του Νόμου (Άρθρο 9 της *Οδηγίας για την Πρόσβαση)*, προβλέπει επίσης ότι η ΕΕΤΤ δύναται να υποχρεώσει ένα πάροχο με ΣΙΑ, να προβαίνει σε δημοσιοποίηση ορισμένων πληροφοριών, όπως λογιστικών πληροφοριών, τεχνικών προδιαγραφών, χαρακτηριστικών δικτύου, όρων και προϋποθέσεων προσφοράς και χρήσης, και τιμών. Το Άρθρο 43 παρ. 2 του Νόμου (Άρθρο 9 (3) της Οδηγίας για την Πρόσβαση), αναφέρει ότι η ΕΕΤΤ δύναται να ορίζει τις ακριβείς πληροφορίες που πρέπει να δημοσιοποιούνται, το επίπεδο λεπτομέρειας και τον τρόπο δημοσιοποίησής τους, και ότι η ΕΕΤΤ δύναται να ζητά επιπλέον λεπτομέρειες για τις περιπτώσεις εκείνες όπου περιστατικά στην αγορά υποδεικνύουν ότι η υπάρχουσα υποχρέωση (δημοσιοποίησης) δεν είναι επαρκής. Σε αυτά τα πλαίσια, η ΕΕΤΤ θεωρεί ότι θα πρέπει να επιβληθεί στον ΟΤΕ η υποχρέωση να παρέχει άμεσα στην ΕΕΤΤ κάθε πληροφορία, συμπεριλαμβανομένων οικονομικών πληροφοριών αναφορικά με την χονδρική ευρυζωνική πρόσβαση, κατόπιν αιτιολογημένου αιτήματός της, και σύμφωνα με τα χρονοδιαγράμματα και το επίπεδο λεπτομέρειας που αναφέρονται στο σχετικό αίτημα της ΕΕΤΤ.

Πέραν της ως άνω υποχρέωσης, ο ΟΤΕ πρέπει να παρέχει στην ΕΕΤΤ αναλυτική αναφορά σχετικά με όλους τους δείκτες αποδοτικότητας (performance indicators) σε τριμηνιαία βάση και ανά περίπτωση, όποτε αυτό ζητηθεί από την ΕΕΤΤ. Ο ΟΤΕ οφείλει να διατηρεί πληροφορίες σχετικά με τους δείκτες αποδοτικότητας σε ολοκληρωμένο πληροφοριακό σύστημα/βάση δεδομένων, στο οποίο οφείλει να εξασφαλίσει δυνατότητα πρόσβασης στην ΕΕΤΤ. Το εν λόγω πληροφοριακό σύστημα θα χρησιμοποιείται για τον υπολογισμό ή/και την αποθήκευση των τιμών των δεικτών αποδοτικότητας (Key Performance Indicators (KPI)), προκειμένου η ΕΕΤΤ να μπορεί να εξάγει πληροφορίες, αναφορές κλπ. με δική της πρωτοβουλία. Ο ΟΤΕ υποχρεώνεται να εξασφαλίσει πρόσβαση στο πληροφοριακό σύστημα / βάση δεδομένων στους άλλους παρόχους, ώστε να καθίσταται δυνατή η πρόσβαση

στους δείκτες αποδοτικότητας/δεδομένα που σχετίζονται αποκλειστικά με τις δικές τους δραστηριότητες και τις συναλλαγές με τον ΟΤΕ. Τέλος, κατόπιν λήψης σχετικού αιτήματος από την ΕΕΤΤ, ο ΟΤΕ θα πρέπει να έχει την υποχρέωση να δημοσιεύει στον δικτυακό του τόπο ορισμένους ή και όλους τους δείκτες αποδοτικότητας με κατάλληλη μορφή, ώστε να διασφαλίζει την αρχή του επιχειρηματικού απορρήτου καθώς και την εμπιστευτικότητα κρίσιμων εμπορικών πληροφοριών (λχ. μέσες ή συνολικές τιμές, ή αναλυτικά τις τιμές των δεικτών χωρίς να προσδιορίζεται το όνομα του παρόχου). Το ως άνω μέτρο θα επιτρέψει στους εναλλακτικούς παρόχους που λαμβάνουν υπηρεσίες από τον ΟΤΕ να διασφαλίσουν ότι οι δείκτες αποδοτικότητας παρουσιάζουν με ακρίβεια το επίπεδο υπηρεσιών που λαμβάνουν. Επιπλέον ο ΟΤΕ θα πρέπει να παρέχει στην ΕΕΤΤ κάθε επιπλέον πληροφορία σχετικά με τους δείκτες αποδοτικότητας (συμπεριλαμβανομένων των εμπιστευτικών πληροφοριών) η οποία εύλογα ζητείται από την ΕΕΤΤ προκειμένου να της επιτρέπει να ασκεί αποτελεσματική εποπτεία, καθώς και να προλαμβάνει την όποια τυχόν εσωτερική ή εξωτερική διακριτική μεταχείριση από τον ΟΤΕ. Οι δείκτες αποδοτικότητας δύνανται να περιλαμβάνουν (ενδεικτικά και όχι περιοριστικά) τα κάτωθι στοιχεία:

(1) Δείκτες αποδοτικότητας σχετικά με την παροχή των προϊόντων ΑΡΥΣ:

- Αριθμός αιτημάτων ανά πάροχο και ανά ταχύτητα πρόσβασης
- Αριθμός αιτημάτων που απορρίφθηκαν ανά λόγο απόρριψης
- Αριθμός αιτημάτων που ικανοποιήθηκαν εντός προβλεπόμενου χρονοδιαγράμματος
- Μέσος χρόνος παροχής της υπηρεσίας ανά πάροχο
- Αριθμός ενεργών συνδέσεων DSL ανά τοπικό κέντρο
- Μέσο χρόνο παροχής της αντίστοιχης υπηρεσίας προς λιανικούς χρήστες

(2) Δείκτες αποδοτικότητας σχετικά με την παροχή των προϊόντων ΟΚΣΥΑ:

- Αριθμός αιτημάτων που παραλήφθηκαν ανά πάροχο, ανά σημείο διασύνδεσης και ανά είδος
- Αριθμός αιτημάτων που απορρίφθηκαν ανά λόγο απόρριψης
- Αριθμός αιτημάτων που ικανοποιήθηκαν εντός προβλεπόμενου χρονοδιαγράμματος
- Μέσος χρόνος παροχής της υπηρεσίας ανά πάροχο

(3) Δείκτες αποδοτικότητας σχετικά με βλάβες και επισκευές:

- Αριθμός νέων παροχών ΑΡΥΣ/ΟΚΣΥΑ που αναφέρθηκαν ως προβληματικές ανά τύπο πρόσβασης
- Μέσος όρος χρόνου επιδιόρθωσης βλαβών ΑΡΥΣ/ΟΚΣΥΑ ανά πάροχο

- Αριθμός βλαβών ΑΡΥΣ/ΟΚΣΥΑ που επιλύθηκαν εντός του συμφωνημένου χρονικού πλαισίου (βασικό SLA)

(4) Δείκτες αποδοτικότητας σχετικά με τη Συνεγκατάσταση (εφόσον υπάρχει):
- Μέσος χρόνος μελέτης και υλοποίησης ανά περίπτωση και ανά πάροχο

Επιπρόσθετα, δεδομένου ότι ο πάροχος με ΣΙΑ, η οποία ισοδυναμεί με δεσπόζουσα θέση, σε μια συγκεκριμένη χονδρική αγορά, έχει τη δυνατότητα να εκμεταλλευτεί την ισχύ του αυτή στις κατάντη αγορές, μέσω διαφόρων πρακτικών, όπως (α) η παροχή διαφορετικής ποιότητας υπηρεσίας στους διαφορετικούς χονδρικούς πελάτες του ή π.χ. (β) η παροχή διαφορετικής ποιότητας υπηρεσίας στους χονδρικούς του πελάτες από εκείνη που παρέχει στους πελάτες του λιανικού του άκρου, η ΕΕΤΤ θεωρεί εύλογη και αναλογική την επιβολή υποχρέωσης δημοσιοποίησης πληροφοριών σε σχέση με την ποιότητα υπηρεσίας (Quality Of Service, QOS), η οποία λειτουργεί συμπληρωματικά με την επιβληθείσα υποχρέωση μη διακριτικής μεταχείρισης. Πιο συγκεκριμένα ο ΟΤΕ υποχρεώνεται να δημοσιεύει ως μέρος της Προσφοράς Αναφοράς:

- Σύντομη τεχνική περιγραφή της τεχνικής υλοποίησης/σχεδίασης/λύσης του βασικού προϊόντος λιανικής πρόσβασης και χονδρικής πρόσβασης (ΑΡΥΣ) με ποιότητα best-effort .
- Σε περίπτωση που ο ΟΤΕ προβεί στην εμπορική εισαγωγή νέων λιανικών προϊόντων τα οποία υλοποιούνται με τεχνικά χαρακτηριστικά, σχεδίαση και υλοποίηση συγκεκριμένης εγγυημένης ποιότητας (ανώτερης από επίπεδο best effort) π.χ. managed VOIP πάνω από DSL, IPTV πάνω από DSL κλπ.): Σύντομη τεχνική περιγραφή της τεχνικής υλοποίησης/σχεδίασης/λύσης του βασικού προϊόντος λιανικής πρόσβασης με συγκεκριμένη εγγυημένη ποιότητα ανώτερη από best-effort .

Παράλληλα, στο πλαίσιο υποχρέωσης δημοσιότητας η ΕΕΤΤ θεωρεί ότι οφείλει να επιβληθεί στον ΟΤΕ υποχρέωση πρότερης ειδοποίησης αλλαγών σε όρους, συνθήκες παροχής υπηρεσιών, τεχνολογικές αλλαγές κλπ. εξελίξεις. Η πρότερη ειδοποίηση θα κοινοποιείται στους εναλλακτικούς και την ΕΕΤΤ και οφείλει να γίνεται σε χρονικό διάστημα εύλογα και επαρκώς νωρίτερα από τη σχεδιαζόμενη ημερομηνία εφαρμογής της αλλαγής. Ο λόγος που επιβάλλεται αυτή η υποχρέωση είναι: (α) διαφάνεια κυρίως ως προς την πιθανότητα αντι-ανταγωνιστικών πρακτικών από τη μεριά του κυριάρχου και (β) ενημέρωση των πελατών

χονδρικής του ΟΤΕ (δηλ. των εναλλακτικών) κατά πόσον μία προτεινόμενη αλλαγή από τον ΟΤΕ, τυχόν επηρεάζει τα δικά τους προϊόντα.

Ειδικά το δεύτερο είναι σημαντικό από την άποψη ότι οι εναλλακτικοί θα έχουν στη διάθεσή τους επαρκή χρόνο για να προσαρμοστούν στις αλλαγές, χωρίς διαταραχές στην αγορά και τυχόν υπονόμευση των επενδύσεων τους.

Η ΕΕΤΤ θεωρεί ότι αυτή η ειδοποίηση οφείλει να περιέχει τα παρακάτω στοιχεία πληροφορίας:

- Παρών όρος, παρούσα συνθήκη, παρόν τέλος
- Προτεινόμενη αλλαγή και ημερομηνία εφαρμογής
- Συσχετιζόμενοι όροι/άρθρα της προσφοράς αναφοράς που επηρεάζονται από την προτεινόμενη αλλαγή

Περαιτέρω η ΕΕΤΤ θεωρεί ότι είναι αναλογικό και αιτιολογημένο, να διατηρηθεί η επιβληθείσα –στον πρώτο γύρο ανάλυσης- υποχρέωση του ΟΤΕ να κοινοποιεί στην ΕΕΤΤ κάθε σύμβαση ΧΕΠ που υπογράφεται με παρόχους με βάση τη δημοσιευμένη Προσφορά Αναφοράς ΧΕΠ, καθώς και κάθε «πέραν του βασικού» (“advanced”) SLA που τυχόν προσφέρεται από τον ΟΤΕ, βάσει εμπορικής συμφωνίας.

2.4.6.4 Υποχρέωση Λογιστικού διαχωρισμού

Σύμφωνα με το άρθρο 43, Παρ. γ του Ν 3431, η Ε.Ε.Τ.Τ. μπορεί να απαιτεί από μια επιχείρηση με κάθετη διάρθρωση να καθιστά διακριτές και διαφανείς τις τιμές χονδρικής πώλησης και τις εσωτερικές της τιμολογήσεις προκειμένου να ελέγχεται, μεταξύ άλλων, η τήρηση της υποχρέωσης αμεροληψίας και να αποτρέπεται ενδεχόμενη σταυροειδής επιδότηση. Για το σκοπό αυτόν η Ε.Ε.Τ.Τ με απόφασή της μπορεί να καθορίζει τα τηρούμενα στοιχεία, χωρίς να θίγονται οι διατάξεις του Κ.Β.Σ. και τη λογιστική μέθοδο, που πρέπει να χρησιμοποιούνται για καθορισμένες δραστηριότητες.

Η υποχρέωση του λογιστικού διαχωρισμού επιτρέπει την διασφάλιση της διαφάνειας των τιμών των προσφορών χονδρικής και εσωτερικών τιμών μεταφοράς (transfer pricing) ενός κάθετα ολοκληρωμένου παρόχου. Συνεπώς, μέσω της υποχρέωσης του λογιστικού διαχωρισμού δίνονται τα απαραίτητα τεχνοοικονομικά δεδομένα και πληροφορίες, ώστε να διασφαλίζεται η τήρηση της υποχρέωσης της μη διάκρισης και επιπλέον να διευκολύνεται ο εντοπισμός πιθανών καταχρηστικών σταυροειδών επιχορηγήσεων.

Η υποδομή στο δίκτυο πρόσβασης της οποίας κύριος είναι ο ΟΤΕ, δίδει σε αυτόν μια προνομιακή δύναμη / παρουσία στο σύνολο των λιανικών αγορών υπηρεσιών στις οποίες δραστηριοποιείται. Λαμβάνοντας υπόψη ότι οι συνθήκες του ανταγωνισμού εξαρτώνται σε πολύ μεγάλο βαθμό, από την πρόσβαση των εναλλακτικών παρόχων σε αυτήν την υποδομή, η ΟΤΕ ΑΕ θα μπορούσε να επιδιώξει να κάνει κατάχρηση αυτής της ισχύος προκειμένου να εκτοπίσει τους ανταγωνιστές της από τις αγορές λιανικής μέσω σταυροειδών επιδοτήσεων ή πρακτικών του «ψαλιδίσματος» (scissors effect))/ ή και συμπίεσης τιμών και κατά συνέπεια συγχρόνως να περιορίσει την άσκηση ενός αποτελεσματικού ανταγωνισμού στις αγορές χονδρικής και λιανικής.

Η καθετοποιημένη δομή της εταιρείας ΟΤΕ ΑΕ (βάσει της οποίας δραστηριοποιείται τόσο στις ανάντη αγορές χονδρικής ,όσο και στις κατάντη αγορές υπηρεσιών) μπορεί να οδηγήσει σε στρεβλώσεις του ανταγωνισμού στις αγορές ηλεκτρονικών επικοινωνιών χονδρικής και λιανικής, όπως εκτέθηκε αναλυτικά ανωτέρω. Η ΕΕΤΤ θεωρεί ότι αυτές οι ως άνω πραγματικές ή πιθανές στρεβλώσεις μπορούν να αντιμετωπισθούν μέσω της επιβολής υποχρέωσης του λογιστικού διαχωρισμού.

Επομένως, έχοντας υπόψη την κάθετη ολοκλήρωση της ΟΤΕ ΑΕ (ιδίως μετά την πρόσφατη απορρόφηση της θυγατρικής της ΟΤΕnet), τα χαρακτηριστικά της φύσεως της υποδομής της ΑΠΤΒ και την δυναμική του ανταγωνισμού στις αγορές χονδρικής και λιανικής, η ΕΕΤΤ θεωρεί ότι η υποχρέωση του λογιστικού διαχωρισμού είναι αναλογική και αποτελεί την ελάχιστη απαραίτητη προϋπόθεση για να εξασφαλιστεί ο εντοπισμός από την ΕΕΤΤ πρακτικών διακριτικής μεταχείρισης από τον ΟΤΕ μεταξύ του λιανικού του άκρου και των άλλων παρόχων, σταυροειδών επιδοτήσεων ή / και πρακτικών του «ψαλιδίσματος» (scissors effect))/ ή και συμπίεσης τιμών που έχουν ως στόχο ή αποτέλεσμα την στρέβλωση του ανταγωνισμού. Επομένως, επιτελούνται και οι στόχοι που περιγράφονται το στο άρθρο 43, Παρ. γ του Ν 3431.

Η ΕΕΤΤ θεωρεί ότι η υποχρέωση του λογιστικού διαχωρισμού στην παρούσα ανάλυση πρέπει να εφαρμόζεται στο σύνολο της σχετικής αγοράς, συμπεριλαμβανομένων και των πιθανών προσφορών υπηρεσιών χονδρικής που αφορούν οπτικές ίνες.

Ειδικότερα, η υποχρέωση αυτή πρέπει να επιβληθεί ώστε να διασφαλιστεί η διαφάνεια των τιμών των προσφορών χονδρικής του δικτύου πρόσβασης χαλκού και πρόσβασης μέσω οπτικών ινών και των σχετικών εσωτερικών τιμών μεταφοράς (transfer pricing) του ΟΤΕ και επομένως να εξασφαλιστεί ο εντοπισμός πιθανών πρακτικών σταυροειδούς επιδότησης από

τον ΟΤΕ μεταξύ των δικτύων πρόσβασης χαλκού και οπτικών ινών. Η ΕΕΤΤ χρησιμοποιώντας τις καταστάσεις λογιστικού διαχωρισμού για τις εν λόγω υπηρεσίες θα μπορεί να ελέγξει 1. την σύνθεση των τιμών και αν έχουν περιληφθεί τα σχετικά στοιχεία κόστους για την δημιουργία του δικτύου Οπτικών Ινών του ΟΤΕ, 2. να διασφαλίσει ότι οι πιθανές απομειώσεις παγίων στοιχείων του δικτύου χαλκού θα οδηγήσουν σε αντίστοιχες μειώσεις τιμών στις σχετικές υπηρεσίες, 3. την αποφυγή του κινδύνου οι εναλλακτικοί πάροχοι να καταβάλλουν τίμημα δύο φορές για το ίδιο κόστος αγοράζοντας υπηρεσίες χαλκού και οπτικές ίνες.

Η μεθοδολογία της εφαρμογής της υποχρέωσης του λογιστικού διαχωρισμού καθορίστηκε με την απόφασή της ΕΕΤΤ 482/051/26-05-2008 με θέμα «Μεθοδολογίες/ Αρχές Κοστολόγησης και Λογιστικού Διαχωρισμού για την υλοποίηση των επιβληθέντων στον ΟΤΕ ρυθμιστικών υποχρεώσεων ελέγχου τιμών, κοστολόγησης και λογιστικού διαχωρισμού στις επιμέρους ορισθείσες αγορές ηλεκτρονικών επικοινωνιών και λοιπές ρυθμίσεις».

Η ΕΕΤΤ εκτιμά ότι είναι σκόπιμο να διατηρηθούν οι διατάξεις που προβλέπονται στην ανωτέρω απόφαση σχετικά με την αγορά χονδρικής ευρυζωνικής πρόσβασης στην περίοδο της εφαρμογής της παρούσας απόφασης, με την επιφύλαξη σχετικής μεταγενέστερης απόφασης.

2.4.6.5 Υποχρέωση Ελέγχου Τιμών και Κοστολόγησης

Με βάση τα υπάρχοντα στοιχεία που έχουν αναφερθεί στην Ενότητα της Δομής της Αγοράς, εντός της Ελληνικής Επικρατείας, κατά το χρονικό διάστημα της παρούσης αναλύσεως υπάρχουν 2.205 κατανεμητές εκ των οποίων 1.390 (1.260 βρίσκονται εκτός της Αττικής) έχουν εξοπλιστεί από την ΟΤΕ ΑΕ με DSLAM. Δυνατότητα παροχής ευρυζωνικής πρόσβασης μέσω ΑΠΤΒ υπάρχει σε 152 αστικά κέντρα που καλύπτουν το 65% του πληθυσμού. Συνεπώς, με εξαίρεση τα 152 αστικά κέντρα, στα υπόλοιπα κέντρα, η βασική προσφορά παροχής ευρυζωνικής πρόσβασης σε επίπεδο χονδρικής είναι η προσφορά Χονδρικής ευρυζωνικής πρόσβασης της ΟΤΕ ΑΕ.

Από τα παραπάνω στοιχεία συνάγεται ότι είναι εξαιρετικά σημαντικό να διασφαλιστούν οι τιμολογιακές συνθήκες βάσει των οποίων θα παρέχεται η χονδρική ευρυζωνική πρόσβαση ώστε να υπάρχει εγγύηση της ισότητας των συνθηκών ανταγωνισμού σε όλες τις περιοχές της Επικράτειας.

Στην προηγούμενη ανάλυση, η αγορά της ευρυζωνικής πρόσβασης βρισκόταν σε στάδιο ανάπτυξης με πολύ χαμηλούς όγκους σε λιανικό επίπεδο και ακόμα χαμηλότερους στην αγορά χονδρικής, ενώ παράλληλα, η ανάπτυξη των υποδομών από την ΟΤΕ ΑΕ βρισκόταν σε

στάδιο ανάπτυξης. Για τους δύο λόγους αυτούς, η ΕΕΤΤ πρότεινε την επιβολή της υποχρέωσης ελέγχου τιμών ΧΕΠ μέσω της μεθοδολογίας Retail Minus (χρησιμοποιώντας μεθοδολογία προεξοφλημένων ταμειακών ροών (DCF) πενταετούς ορίζοντα ενός εύλογα αποδοτικού παρόχου), ώστε να επιτραπεί στους νεοεισερχόμενους να εκμεταλλευτούν τις οικονομίες κλίμακας του ΟΤΕ και, σε συνδυασμό με τις λοιπές υποχρεώσεις πρόσβασης, να μπορέσουν να δημιουργήσουν μια ικανή πελατειακή βάση για τις υπηρεσίες τους, προκειμένου να δημιουργήσουν σε ικανό χρονικό ορίζοντα την αναγκαία μάζα πελατών που θα τους επιτρέψει να επενδύσουν σε ιδιόκτητες υποδομές. Παράλληλα, προκειμένου να δώσει επαρκές κίνητρο στην εταιρεία ΟΤΕ ΑΕ για την ανάπτυξη των αναγκαίων υποδομών, η ΕΕΤΤ θεώρησε, κατά τον πρώτο γύρο ανάλυσης, ότι μέσω της επιβληθείσας υποχρέωσης ελέγχου τιμών, επιτυγχάνεται η απαιτούμενη εύλογη απόδοση επί του επενδεδυμένου κεφαλαίου, με συνεκτίμηση των συναφών κινδύνων της ΟΤΕ ΑΕ.

Στο χρονικό ορίζοντα της παρούσας ανάλυσης, όπως διαπιστώνεται , μεταξύ άλλων, από την εξέλιξη του αριθμού των γραμμών ΑΡΥΣ, η αγορά της λιανικής ευρυζωνικής πρόσβασης βρίσκεται πλέον σε στάδιο ωρίμανσης, ενώ η εταιρεία ΟΤΕ ΑΕ έχει ήδη υλοποιήσει το μεγαλύτερο μέρος των επενδύσεών της στη υφιστάμενη τεχνολογία. Με βάση τις υπάρχουσες υποδομές και το γεγονός ότι έχουν αναπτυχθεί συνεγκαταστάσεις σε 152 αστικά κέντρα ενώ σε περίπου 1240 αστικά κέντρα δεν υπάρχει σήμερα δυνατότητα ευρυζωνικής πρόσβασης μέσω εναλλακτικής τεχνολογίας, η ΕΕΤΤ θεωρεί ότι απαιτείται η μετάβαση από την υποχρέωση ελέγχου τιμών με Retail Minus σε υποχρέωση κοστοστρέφειας για τους κάτωθι λόγους:

Με την υποχρέωση κοστοστρεφούς τιμολόγησης, μεταφέρεται η έμφαση από τον προσδιορισμό του σχετικού επιπέδου (περιθωρίου) μεταξύ τιμών λιανικής και χονδρικής υπηρεσίας (relative level of retail and wholesale prices) και επικεντρώνεται στη διαμόρφωση της τιμής της υπηρεσίας ΧΕΠ προσδιορίζοντας σε απόλυτο επίπεδο το χονδρικό κόστος της υπηρεσίας (absolute level of wholesale costs). Με αυτό τον τρόπο, η ΕΕΤΤ θεωρεί ότι επιτυγχάνεται ο βασικός στόχος της παρούσας ανάλυσης δηλαδή, μέσω των τιμών, να διαμορφωθούν τέτοιες συνθήκες στην αγορά ώστε να επιτρέπεται ταυτόχρονα, η διασφάλιση της ισότητας των συνθηκών του ανταγωνισμού ανάμεσα στους εναλλακτικούς παρόχους, πελάτες των χονδρικών υπηρεσιών της ΟΤΕ ΑΕ, στην παροχή υπηρεσιών στην αγορά λιανικής καθώς και η εγγύηση ελκυστικών τιμών για τον καταναλωτή σε κάθε σημείο της Ελληνικής Επικρατείας. Πράγματι, η προτεινόμενη υποχρέωση κοστοστρεφούς τιμολόγησης των

υπηρεσιών χονδρικής ευρυζωνικής πρόσβασης επιτρέπει στον ιστορικό πάροχο να ανακτήσει τα κόστη του ωφελώντας συγχρόνως και τους εναλλακτικούς παρόχους, οι οποίοι δεν έχουν την ίδια κρίσιμη πελατειακή μάζα και τις οικονομίες κλίμακος του ιστορικού φορέα εκμετάλλευσης ενώ ταυτόχρονα δεν έχουν δυνατότητα σε κάποια αστικά κέντρα να επιλέξουν διαφορετική τεχνολογία για την προσφορά ευρυζωνικής πρόσβασης. Ο απώτερος στόχος αυτής της υποχρέωσης είναι μέσω της αύξησης του ανταγωνισμού μεταξύ των παρόχων να επιτραπεί στον τελικό καταναλωτή σε λιανικό επίπεδο να έχει πρόσβαση σε χαμηλές τιμές σε κάθε σημείο της Ελληνικής Επικρατείας.

Επιπλέον, με την αύξηση της ποικιλίας των λιανικών υπηρεσιών της ΟΤΕ ΑΕ και την αυξητική τάση της προτίμησης των καταναλωτών στα δεσμοποιημένα προϊόντα, η μεθοδολογία της εξεύρεσης του ορθού περιθωρίου μέσω του μοντέλου Προεξοφλημένων Ταμειακών Ροών πενταετούς ορίζοντα καθίσταται εξαιρετικά περίπλοκη και δεν ευνοεί την διαφάνεια και βεβαιότητα στην αγορά.

Η υποχρέωση κοστοστρεφούς τιμολόγησης χονδρικών προσφορών ευρυζωνικής πρόσβασης είναι αναλογική και συνεπής με τα αναφερόμενα στο Νόμο 3431 και ιδιαίτερα στα άρθρα 44, παρ 2 & 45 παρ 1 & 2. Η ΕΕΤΤ εκτιμά επομένως ότι δικαιολογείται να επιβάλει στην ΟΤΕ ΑΕ την υποχρέωση κοστοστρεφούς τιμολόγησης για τις υπηρεσίες χονδρικής ευρυζωνικής πρόσβασης και των συναφών ευκολιών. Σύμφωνα με το άρθρο 45 παρ 1, η Ε.Ε.Τ.Τ. μπορεί με απόφασή της, να επιβάλλει υποχρεώσεις σχετικά με την ανάκτηση κόστους και ελέγχου τιμών, συμπεριλαμβανομένων υποχρεώσεων κοστοστρέφειας, καθώς και υποχρεώσεων σχετικών με τα συστήματα κοστολόγησης για την παροχή ειδικών τύπων διασύνδεσης ή / και πρόσβασης. Η απόφαση της Ε.Ε.Τ.Τ., λαμβάνοντας υπόψη την επένδυση του εν λόγω φορέα εκμετάλλευσης, επιτρέπει στον φορέα αυτόν έναν εύλογο συντελεστή απόδοσης επί του επενδεδυμένου κεφαλαίου, συνεκτιμώντας τους συναφείς κινδύνους. Η ΕΕΤΤ θεωρεί ότι η κοστοστρεφής τιμολόγηση των υπηρεσιών χονδρικής ευρυζωνικής πρόσβασης και των συναφών ευκολιών θα προάγει την οικονομική αποτελεσματικότητα, θα ενθαρρύνει τον διαρκή ανταγωνισμό και θα βελτιστοποιήσει τα πλεονεκτήματα για τον καταναλωτή.

Πιο συγκεκριμένα, η ΕΕΤΤ προτείνει να επιβληθεί στην ΟΤΕ ΑΕ, η υποχρέωση να παρέχει κοστοστρεφείς τιμές χονδρικής ευρυζωνικής πρόσβασης βάσει της μεθοδολογίας Μέσου Μακροπρόθεσμου Επαυξητικού Κόστους με βάση το Τρέχον Κόστος των Παγίων (ΜΜΕΚ/ΤΚ (LRAIC/Current Cost)). Η ΕΕΤΤ προτίθεται να επιβάλλει την υποχρέωση στην

ΟΤΕ ΑΕ να παρέχει τιμές για την υπηρεσία ευρυζωνικής πρόσβασης ΑΡΥΣ (BRAS & DSLAM) βάσει της μεθοδολογίας ΜΜΕΚ-ΤΚ, οι οποίες τιμές θα εξάγονται από μοντέλο "top-down". Οι τιμές των υπηρεσιών για τις συναφείς ευκολίες όπως οι υπηρεσίες ΟΚΣΥΑ Τύπου ΦΥΠ & OLO θα εξάγονται από μοντέλα bottom-up βάση της μεθοδολογίας ΜΜΕΚ.

Η μεθοδολογία της κοστολόγησης καθορίστηκε με την απόφασή της ΕΕΤΤ 482/051/26-05-2008 με θέμα «Μεθοδολογίες/ Αρχές Κοστολόγησης και Λογιστικού Διαχωρισμού για την υλοποίηση των επιβληθέντων στον ΟΤΕ ρυθμιστικών υποχρεώσεων ελέγχου τιμών, κοστολόγησης και λογιστικού διαχωρισμού στις επιμέρους ορισθείσες αγορές ηλεκτρονικών επικοινωνιών και λοιπές ρυθμίσεις». Η ΕΕΤΤ εκτιμά ότι είναι σκόπιμο να διατηρηθούν οι υποχρεώσεις που προβλέπονται στην ανωτέρω απόφαση σχετικά με την αγορά υπηρεσιών της χονδρικής ευρυζωνικής πρόσβασης, κατά την περίοδο της εφαρμογής της παρούσας ανάλυσης, με την επιφύλαξη σχετικής μεταγενέστερης απόφασης. Σύμφωνα με το άρθρο 8 της ανωτέρω απόφασης, οι καταστάσεις του λογιστικού διαχωρισμού και το κοστολογικό σύστημα του παρόχου με ΣΙΑ θα ελέγχονται ετησίως από ανεξάρτητους ορκωτούς ελεγκτές που ορίζονται από την ΕΕΤΤ. Μετά τον έλεγχο δημοσιεύεται Δήλωση Συμμόρφωσης από την ΕΕΤΤ, με την επιφύλαξη της Εθνικής και Κοινοτικής Νομοθεσίας περί εμπορικού απορρήτου.

Επιπλέον, η ΕΕΤΤ κρίνει ότι οι τιμές της προσφοράς ΧΕΠ πρέπει να απεικονίζουν το μακροπρόθεσμο κόστος ενός αποτελεσματικού παρόχου με συγκρίσιμα χαρακτηριστικά με εκείνα της ΟΤΕ ΑΕ. Με αυτό το σκεπτικό, οι τιμές δεν πρέπει να ορίζονται αποκλειστικά βάσει του κόστους του ιστορικού παρόχου αλλά να ενσωματώνονται οι αποτελεσματικές επιχειρησιακές επιλογές και δυναμικές της αγοράς. Η ΕΕΤΤ δύναται να αιτηθεί από την ΟΤΕ ΑΕ να τροποποιήσει το υφιστάμενο κοστολογικό σύστημά της με μεταγενέστερη συμπληρωματική απόφαση για να ενσωματώσει αυτές τις αλλαγές.

Δηλαδή, η ΕΕΤΤ θεωρεί ότι οι τιμές της ΧΕΠ πρέπει να διαμορφώνονται σε τέτοιο επίπεδο ώστε να μην εμποδίζουν τους εναλλακτικούς παρόχους να έχουν εύλογο κέρδος/ απόδοση από τις επενδύσεις σε ΑΠΤΒ ή να συνεχίσουν την δραστηριότητα τους προκειμένου να επεκτείνουν τις υποδομές τους.

Συνεπώς, η ΕΕΤΤ κρίνει ότι οφείλει να πραγματοποιείται έλεγχος στις τιμές των προσφορών της ΧΕΠ, ώστε να διαμορφώνονται σε τέτοιο επίπεδο που να αποφεύγεται το φαινόμενο του «ψαλιδίσματος» της κερδοφορίας (scissors effect)/ ή και συμπίεσης τιμών στην αγορά της ΑΠΤΒ. Σκοπός της εξέτασης είναι να διαμορφωθεί ένας ικανοποιητικός

οικονομικός χώρος (economic space) μεταξύ ΑΠΤΒ και ΧΕΠ, επαρκής για την ανάπτυξη του ανταγωνισμού και την συνεχή γεωγραφική επέκτασή της ΑΠΤΒ. Οι τιμές της υπηρεσίας ΧΕΠ θα πρέπει να είναι αντίστοιχες με το κόστος ενός νεοεισερχόμενου παρόχου στην αγορά, του οποίου η στρατηγική της επέκτασης των υποδομών του βασίζεται στην Αδεσμοποίητη Πρόσβαση στον ΤΒ. Οι δαπάνες αυτές μπορούν να αξιολογηθούν βάσει πρότυπου τεχνικοοικονομικού μοντέλου και η μεθοδολογία για την εφαρμογή του θα διαμορφωθεί μέσω διαδικασίας δημόσιας διαβούλευσης.

Τέλος, η ΕΕΤΤ θεωρεί ότι ιδιαίτερη μνεία πρέπει να γίνει για την σχέση των τιμών μεταξύ των συναφών αγορών λιανικής και χονδρικής ευρυζωνικής πρόσβασης. Με βάση την υποχρέωση της μη-διακριτικής μεταχείρισης στις υπηρεσίες χονδρικής, η μη δυνατότητα επανάληψης (non replicability) των προσφορών λιανικής της ΟΤΕ ΑΕ μπορεί να οδηγήσει την ΕΕΤΤ να αιτηθεί την ταυτόχρονη εξέταση των χαρακτηριστικών των διαθέσιμων προσφορών στην αγορά χονδρικής και των αντιστοιχών/ σχετικών λιανικών προσφορών. Εάν αυτή η δυνατότητα επανάληψης (replicability) μεταξύ των διαθέσιμων προσφορών στην αγορά χονδρικής και των αντιστοιχών/ σχετικών λιανικών προσφορών δεν αποδεικνύεται, η ΕΕΤΤ δύναται ιδίως και με την επιφύλαξη των σχετικών αρμοδιοτήτων της για την (ex post) εφαρμογή της νομοθεσίας περί ελεύθερου ανταγωνισμού:

- να επιβάλει τροποποιήσεις στις αντίστοιχες προσφορές χονδρικής,
- ή /και να επιβάλλει κυρώσεις στην ΟΤΕ ΑΕ εφόσον διαπιστωθεί η παραβίαση της υποχρέωσης της μη διακριτικής μεταχείρισης,

Λαμβάνοντας υπόψη τη δυνατότητα της ΟΤΕ ΑΕ να προσφύγει σε μονοπωλιακή τιμολόγηση, η ΕΕΤΤ θεωρεί ότι ο έλεγχος τιμών αποτελεί το απαραίτητο ελάχιστο μέσον για να επιτρέψει την ανάπτυξη συνεχούς ανταγωνισμού, την βελτιστοποίηση των πλεονεκτημάτων για τον καταναλωτή και την οικονομική αποτελεσματικότητα.

Για τις περιπτώσεις όπου η ΟΤΕ ΑΕ δεν παρέχει στην ΕΕΤΤ ακριβή στοιχεία για τον έλεγχο τιμών σύμφωνα με τις υποχρεώσεις του όπως αυτές ορίζονται στην ΑΠ ΕΕΤΤ 482/051/26-05-2008, η ΕΕΤΤ δύναται να εξάγει τιμές:

- είτε εφαρμόζοντας τη μέθοδο σύγκρισης τιμών (benchmarking), (λαμβάνοντας ιδίως υπόψη τις διαθέσιμες τιμές σε συγκρίσιμες ανταγωνιστικές αγορές Κρατών − Μελών της Ευρωπαϊκής Ένωσης), όπως ορίζεται στο Άρθρο 45, Παρ 6 του Νόμου 3431/2006)

- είτε χρησιμοποιώντας τεχνικοοικονομικά μοντέλα άλλα από αυτά της ΟΤΕ ΑΕ, χρησιμοποιώντας δεδομένα / πληροφορίες που έχει η ίδια συλλέξει, και να απαιτήσει την άμεση εφαρμογή των τιμών αυτών (άρθροα 45 παρ. 4του Ν, 3431/2006)_.

2.4.7 Μεταβατικές διατάξεις

Σύμφωνα με τα οριζόμενα στην ΑΠ ΕΕΤΤ 482/051/26-05-2008, η ΟΤΕ ΑΕ υποχρεούται να εισάγει στο κοστολογικό της σύστημα Top Down LRIC τις υπηρεσίες ΑΡΥΣ (BRAS & DSLAM) και να δημιουργήσει μοντέλα bottom up LRIC για τις υπηρεσίες ΟΚΣΥΑ OLO & ΦΥΠ, όπως αυτές έχουν οριστεί στην Ενότητα περί Υποχρέωσης πρόσβασης και χρήσης ειδικών ευκολιών δικτύου.

Δια της παρούσας προτείνεται να επιβληθεί στην εταιρεία ΟΤΕ ΑΕ υποχρέωση να εξάγει τιμές για τις ανωτέρω υπηρεσίες **στον πρώτο κοστολογικό έλεγχο μετά την έκδοση της Απόφασης Ανάλυσης της Αγοράς ΧΕΠ.** Μέχρι την ημερομηνία εφαρμογής της σχετικής Απόφασης του ανωτέρω κοστολογικού ελέγχου, προτείνεται να ισχύουν οι τρέχουσες υποχρεώσεις ελέγχου τιμών της ΟΤΕ ΑΕ, όπως αυτές ορίζονται στην ΑΠ ΕΕΤΤ 389/051/2006, 437/001/1.6.2007, 448/206/21.8.2007.

2.4.8 Περίληψη προτεινόμενων ρυθμιστικών υποχρεώσεων

Υποχρέωση πρόσβασης και χρήσης ειδικών ευκολιών δικτύου

- Ο ΟΤΕ υποχρεούται στην διατήρηση του υφισταμένου τύπου πρόσβασης (τύπος Α) μέχρι το σημείο παρουσίας παρόχου
- Ο ΟΤΕ υποχρεούται στην διατήρηση του υφισταμένου τύπου πρόσβασης (τύπος Β) μέχρι το σημείο παρουσίας BRAS του ΟΤΕ
- Ο ΟΤΕ υποχρεούται στην εισαγωγή νέου τύπου πρόσβασης (τύπος Γ) μέχρι το σημείο παρουσίας DSLAM (ή multiplexing node) του ΟΤΕ

Για την υλοποίηση των ανωτέρω τύπων πρόσβασης είναι αναγκαίο να υπάρχουν ειδικά προιόντα. Πιο συγκεκριμένα:

	Χαρακτηρισμός	Τύπος πρόσβασης που εξυπηρετείται
$ΑΡΥΣ_{BRAS}$	Προιόν	Α, Β
$ΟΚΣΥΑ_{ΦΥΠ\text{-}BRAS\text{-}ΕΘΝ}$	Συναφής ευκολία	Β
$ΟΚΣΥΑ_{OLO\text{-}BRAS\text{-}ΕΘΝ}$	Συναφής ευκολία	Α
$ΟΚΣΥΑ_{ΦΥΠ\text{-}BRAS\text{-}ΠΕΡ}$	Συναφής ευκολία	Β
$ΟΚΣΥΑ_{OLO\text{-}BRAS\text{-}ΠΕΡ}$	Συναφής ευκολία	Α

ΟΚΣΥΑ$_{\text{ΦΥΠ-BRAS-ΤΟΠ}}$	Συναφής ευκολία	Β
ΟΚΣΥΑ$_{\text{OLO-BRAS-ΤΟΠ}}$	Συναφής ευκολία	Α
ΑΡΥΣ$_{\text{DSLAM}}$	Προιόν	Γ
ΟΚΣΥΑ$_{\text{ΦΥΠ-DSLAM}}$	Συναφής ευκολία	Γ
ΟΚΣΥΑ$_{\text{OLO-DSLAM}}$	Συναφής ευκολία	Γ

- Ο ΟΤΕ θα παρέχει τις τεχνικές διεπαφές, πρωτόκολλα και άλλες κρίσιμες τεχνολογίες που είναι απαραίτητες για τη διαλειτουργικότητα των υπηρεσιών ή των εικονικών υπηρεσιών δικτύου, και
- Ο ΟΤΕ θα παρέχει τα συστήματα λειτουργικής υποστήριξης ή, αντίστοιχα συστήματα λογισμικού που είναι απαραίτητα για τη διασφάλιση του ανταγωνισμού υπό δίκαιους όρους στην παροχή υπηρεσιών.
- Ο ΟΤΕ υποχρεούται να διαπραγματεύεται με καλή πίστη και να ικανοποιεί όλα τα εύλογα αιτήματα των παρόχων αναφορικά με επιπρόσθετα προϊόντα πρόσβασης, συνεγκατάστασης και συναφείς ευκολίες.
- Ο ΟΤΕ θα παρέχει σε επιχειρήσεις τη δυνατότητα μετάβασης μεταξύ υπηρεσιών που διευκρινίστηκαν ανωτέρω
- Ο ΟΤΕ υποχρεούται να προβεί στην σύναψη Συμφωνιών Επιπέδου Υπηρεσίας (SLAs) αναφορικά με τις προαναφερόμενες υπηρεσίες και ευκολίες.

Υποχρέωση μη διακριτικής μεταχείρισης

- Ο ΟΤΕ θα εφαρμόζει τέτοιες πρακτικές όσον αφορά την διαμόρφωση της τιμολογιακής πολιτικής ώστε να μην τιμολογεί με διαφορετικό τρόπο τα ίδια στοιχεία του δικτύου, ή να μην πραγματοποιεί μεροληπτική κατανομή του κόστους μεταξύ των υπηρεσιών που χρησιμοποιούνται ταυτόχρονα από το λιανικό του άκρο και από τρίτους μέσω της παροχής υπηρεσιών χονδρικής
- Ο ΟΤΕ θα εφαρμόζει ισοδύναμους όρους, σε ισοδύναμες περιστάσεις, σε άλλες επιχειρήσεις που παρέχουν ισοδύναμες υπηρεσίες, και θα παρέχει υπηρεσίες και πληροφορίες σε τρίτους υπό τους ίδιους όρους και της ιδίας ποιότητας με τις παρεχόμενες για τις δικές του υπηρεσίες ή τις υπηρεσίες των θυγατρικών του ή των συνδεδεμένων με αυτόν επιχειρήσεων.
- Ο ΟΤΕ θα παρέχει επαρκή προϊόντα χονδρικής τα οποία είναι σε θέση να υποστηρίζουν το σύνολο των λιανικών προσφορών του ΟΤΕ.

- Ως προς τα πληροφοριακά συστήματα του, ο ΟΤΕ θα παρέχει πρόσβαση στα εν λόγω συστήματα χονδρικής σε τρίτους παρόχους υπό τους ίδιους όρους και της ίδιας ποιότητας με αυτές που παρέχει και στο λιανικό του άκρο

Υποχρέωση διαφάνειας

- Ο ΟΤΕ θα υπόκειται σε υποχρέωση διαφάνειας και θα δημοσιεύει κατάλληλη προσφορά αναφοράς.
- Ο ΟΤΕ θα εξακολουθήσει να παρέχει πρόσβαση (και θα εξακολουθήσει να παρέχει τις ίδιες προσφορές) σύμφωνα με τους όρους και προϋποθέσεις που προβλέπονται στην ισχύουσα προσφορά αναφοράς.
- Ο ΟΤΕ θα δημοσιοποιεί συγκεκριμένες πληροφορίες, όπως πληροφορίες λογιστικής φύσεως, τεχνικές προδιαγραφές, χαρακτηριστικά δικτύου, όρους και προϋποθέσεις παροχής και χρήσης καθώς και τιμές.
- Ο ΟΤΕ θα εξακολουθήσει να δημοσιεύει τις πληροφορίες που προβλέπονται στην ισχύουσα προσφορά αναφοράς.
- Ο ΟΤΕ θα πρέπει να κοινοποιεί στην ΕΕΤΤ όλες τις συμβάσεις ΧΕΠ που συνάπτει με παρόχους σύμφωνα με την Προσφορά Αναφοράς ΧΕΠ, καθώς και τις «πέραν του βασικού» Συμφωνίες Επιπέδου Υπηρεσιών (“advanced” SLAs) που τυχόν προσφέρονται από τον ΟΤΕ βάσει εμπορικής συμφωνίας.
- Ο ΟΤΕ θα πρέπει να δημοσιοποιεί τους δείκτες αποδοτικότητας (Key Performance Indicators (KPI) και πληροφορίες σε σχέση με την ποιότητα υπηρεσίας (Quality Of Service, QOS).
- Ο ΟΤΕ θα πρέπει να ειδοποιεί πρότερα για αλλαγές σε όρους, συνθήκες παροχής υπηρεσιών, τεχνολογικές αλλαγές κλπ.

Υποχρεώσεις λογιστικού διαχωρισμού

Ο ΟΤΕ θα υπόκειται σε υποχρέωση λογιστικού διαχωρισμού, σύμφωνα με τα όσα περιγράφονται στην απόφασή της ΕΕΤΤ 482/051/26-05-2008 με θέμα «Μεθοδολογίες/ Αρχές Κοστολόγησης και Λογιστικού Διαχωρισμού για την υλοποίηση των επιβληθέντων στον ΟΤΕ ρυθμιστικών υποχρεώσεων ελέγχου τιμών, κοστολόγησης και λογιστικού διαχωρισμού στις επιμέρους ορισθείσες αγορές ηλεκτρονικών επικοινωνιών και λοιπές ρυθμίσεις» (με την επιφύλαξη σχετικής μεταγενέστερης απόφασης). Η ΕΕΤΤ θεωρεί ότι η υποχρέωση του λογιστικού διαχωρισμού στην παρούσα ανάλυση

πρέπει να εφαρμόζεται στο σύνολο της σχετικής αγοράς, συμπεριλαμβανομένων και των πιθανών προσφορών υπηρεσιών χονδρικής που αφορούν οπτικές ίνες

Υποχρέωση ελέγχου τιμών και Κοστολόγησης

Ο ΟΤΕ, θα υπόκειται στις εξής υποχρεώσεις ελέγχου τιμών και κοστολόγησης:

α. Υποχρέωση ελέγχου τιμών για τις υπηρεσίες χονδρικής ευρυζωνικής πρόσβασης και συναφείς ευκολίες βάσει κοστοστρέφειας με μεθοδολογία Μέσου Μακροπρόθεσμου Επαυξητικού Κόστους με βάση το Τρέχον Κόστος των Παγίων (ΜΜΕΚ/ΤΚ (LRAIC/Current Cost)).

β. έλεγχο του οικονομικού χώρου μεταξύ των υπηρεσιών ΧΕΠ και των υπηρεσιών της ΑΠΤΒ για την αποτροπή τυχόν εφαρμογής από τον ΟΤΕ πρακτικής «ψαλιδίσματος» της κερδοφορίας (scissors effect)/ ή και συμπίεσης τιμών.

γ. δυνατότητα ελέγχου των διαθέσιμων προσφορών στην αγορά χονδρικής και των αντιστοιχών/ σχετικών λιανικών προσφορών από τον ΟΤΕ για την αποτροπή της μη δυνατότητας επανάληψης (non replicability) στα πλαίσια της υποχρέωσης της μη διακριτικής μεταχείρισης.

Παράρτημα 1 – Γλωσσάριο Όρων[58]

ATM	Asynchronous Transfer Mode – ένα πρωτόκολλο επικοινωνίας το οποίο επιτρέπει την μετάδοση δεδομένων σε υψηλή ταχύτητα.
Backhaul (ATM)	Χονδρική υπηρεσία σύνδεσης η οποία παρέχει χωρητικότητα ανάμεσα στο δικτυακό εξοπλισμό ενός παρόχου σε τοπικό κέντρο και σε ανώτερα ιεραρχικά σημεία του δικτύου.
BBRAS (ή BRAS)	Broadband Remote Access Server - το BBRAS είναι ένα σημείο συγκέντρωσης της κίνησης των συνδρομητών.
DSL	Digital Subscriber Line - Η τεχνολογία DSL επιτρέπει τη χρήση χάλκινου καλωδίου για μεταφορά δεδομένων με υψηλή ταχύτητα.
DSLAM	Ο Πολυπλέκτης / Αποπολυπλέκτης συνδρομητικών γραμμών xDSL.
IP	Το Internet Protocol είναι το πρωτόκολλο επικοινωνίας για τη μετάδοση δεδομένων στο διαδίκτυο.
Αποδεσμοποίηση του τοπικού βρόχου	Η διαδικασία με την οποία οι τοπικοί βρόχοι αποσυνδέονται φυσικά από το δίκτυό τους και συνδέονται στο δίκτυο ενός ανταγωνιστή παρόχου. Αυτό επιτρέπει σε παρόχους εκτός του κυρίαρχου παρόχου να χρησιμοποιούν τον τοπικό βρόχο για την παροχή υπηρεσιών απευθείας στους πελάτες.
ΑΡΥΣ	Ασύμμετρου ΡΥθμού Σύνδεση: Η υπηρεσία ΑΡΥΣ του ΟΤΕ απευθύνεται σε Τηλεπικοινωνιακούς Παρόχους και παρέχει Ασύμμετρου Ρυθμού Σύνδεση μεταξύ του σημείου σύνδεσης του ADSL modem (στο χώρο του Τελικού Χρήστη) με τον αντίστοιχο BRAS του δικτύου ευρυζωνικής πρόσβασης του ΟΤΕ και χρησιμοποιείται για μεταφορά κίνησης από και προς το διαδίκτυο.
Χονδρική Ευρυζωνική Πρόσβαση (ΧΕΠ)	Οι υπηρεσίες πρόσβασης υψηλής ταχύτητας bitstream (παροχή υπηρεσιών DSL από τον κυρίαρχο πάροχο) συνίστανται στην εγκατάσταση μιας σύνδεσης πρόσβασης υψηλής ταχύτητας στις εγκαταστάσεις του πελάτη (π.χ. εγκαθιστώντας εξοπλισμό ADSL και προγραμματίζοντας το δίκτυο τοπικής πρόσβασης) το οποίο διατίθεται σε τρίτους παρόχους υπηρεσιών, προκειμένου να τους επιτρέψει να παρέχουν λιανικές υπηρεσίες υψηλών ταχυτήτων στους πελάτες. Ο πάροχος bitstream δύναται επίσης να παρέχει υπηρεσίες μετάδοσης για μεταφορά σε «υψηλότερο» επίπεδο στην ιεραρχία του δικτύου, όπου οι πάροχοι υπηρεσιών μπορεί να

[58] Οι παρακάτω επεξηγήσεις αποδίδουν το περιεχόμενο λέξεων ή φράσεων που χρησιμοποιούνται από την ΕΕΤΤ στο κείμενο της παρούσας διαβούλευσης, παρέχονται αποκλειστικά για λόγους καλύτερης κατανόησης του εν λόγω κειμένου και δεν συνιστούν νομικούς ορισμούς των σχετικών λέξεων ή φράσεων

	διαθέτουν ήδη κάποιο σημείο παρουσίας (π.χ. σε επίπεδο κόμβου transit), επίσης γνωστές ως υπηρεσίες μετάδοσης 'backhaul'.
Μεριζόμενη πρόσβαση στον αδεσμοποίητο τοπικό βρόχο	Η παροχή σε ένα δικαιούχο πρόσβασης στον τοπικό βρόχο ή υποβρόχο του κοινοποιημένου παρόχου, η οποία επιτρέπει τη χρήση της ζώνης του φάσματος συχνοτήτων του συνεστραμένου μεταλλικού ζεύγους που δεν χρησιμοποιείται για φωνή. Ο τοπικός βρόχος εξακολουθεί να χρησιμοποιείται από τον κοινοποιημένο πάροχο για την παροχή τηλεφωνικής υπηρεσίας στο κοινό.
ΟΚΣΥΑ	Ολοκληρωμένη Κεντρική ΣΥνδεση στο δίκτυο ADSL: Η υπηρεσία ΟΚΣΥΑ διασυνδέει το κτίριο BRAS του ΟΤΕ με το σημείο παρουσίας του εναλλακτικού.
Οπτική Ίνα	Η πλαστική ή γυάλινη (silicon dioxide) ίνα (καλώδιο), η οποία χρησιμοποιείται για τη μετάδοση πληροφοριών με τη χρήση υπέρυθρων ή ορατού φωτός ως μέσου μεταφοράς (συνήθως laser).
Πλήρως αδεσμοποίητη πρόσβαση στον τοπικό βρόχο	Η παροχή σε δικαιούχο πρόσβασης στον τοπικό βρόχο ή σε υποβρόχους του κοινοποιημένου φορέα εκμετάλλευσης που παρέχει τη δυνατότητα χρήσης του συνόλου του φάσματος συχνότητας του συνεστραμμένου μεταλλικού ζεύγους.
Σταθερή Ασύρματη Πρόσβαση (ΣΑΠ)	Η χρήση ασύρματης τεχνολογίας για την παροχή υπηρεσιών ηλεκτρονικών επικοινωνιών σε τελικούς χρήστες.
Συνεγκατάσταση	Η παροχή, από έναν πάροχο Α σε έναν πάροχο Β, πρόσβασης σε υλική υποδομή (ιδίως φυσικό χώρο και φυσικές εγκαταστάσεις) η οποία επιτρέπει στον πάροχο Β να εγκαταστήσει εξοπλισμό στις εγκαταστάσεις του παρόχου Α.
Τοπικός βρόχος	Τοπικός βρόχος σημαίνει το φυσικό συνεστραμένο ζεύγος μεταλλικής ζεύξης που συνδέει το σημείο τερματισμού του δικτύου στις εγκαταστάσεις του συνδρομητή με το βασικό πλαίσιο διανομής (main distribution frame) ή αντίστοιχη ευκολία στο σταθερό δημόσιο τηλεφωνικό δίκτυο.

Παράρτημα 2 Τιμολόγια υπηρεσιών ΑΡΥΣ και ΟΚΣΥΑ

1) Τιμολόγια προϊόντων ΑΡΥΣ

	Λιανικά προϊόντα πρόσβασης		**Χονδρικά προϊόντα πρόσβασης (ΑΡΥΣ)**	
Ταχύτητα πρόσβασης (kbps)	**Τέλη Ενεργοποίησης**	**Μηνιαίο πάγιο**	**Τέλη Ενεργοποίησης**	**Μηνιαίο πάγιο**
1024/256	34,99	11,85	27,789	9,411
2048/256	34,99	12,60	27,789	10,006
4096/256	34,99	13,80	27,789	10,959
8192/384	34,99	14,40	27,789	11,436
24576/1024	34,99	15,23	27,789	12,095

Στις ανωτέρω τιμές δε συμπεριλαμβάνεται ΦΠΑ

Πίνακας 11 Τιμολόγια προϊόντων ΑΡΥΣ

Στους Τηλεπικοινωνιακούς παρόχους εκπτώσεις επί των μηνιαίων τελών, σε εξαμηνιαία βάση. Το ύψος της έκπτωσης θα υπολογίζεται στο άθροισμα των μηνιαίων τελών των τριών διμηνιαίων εξοφλημένων λογαριασμών του εξαμήνου (1^{ο} και 2^{ο} εξάμηνο) για την υπηρεσία ΑΡΥΣ όπως φαίνεται στον παρακάτω πίνακα:

Συνολικός εξαμηνιαίος λογαριασμός Μηνιαίων Τελών			**Έκπτωση**
Κλίμακα	Από	Μέχρι	Στο συνολικό εξαμηνιαίο λογαριασμό

1η	100.001€	450.000€	4%
2η	450.001€	900.000€	6%
3η	900.001€	1.800.000€	8%
4η	1.800.001€	4.000.000€	10%
5η	4.000.001€	8.900.000€	12%
6η	8.900.001€	Και πάνω	15%

Στις ανωτέρω τιμές δε συμπεριλαμβάνεται ΦΠΑ

Πίνακας 12 Εκπτωτικό πακέτο ΑΡΥΣ

2) Τιμολόγιο ΟΚΣΥΑ-Β

Τέλος	**Τιμές (€)**
Μηνιαία τέλη ΟΚΣΥΑ-Β (ανά Mbps)	2,87
Εφάπαξ τέλος Πρόσβασης ΟΚΣΥΑ-Β (ανά ζεύγος ίνας)	1.095,65
Εφάπαξ τέλος ενεργοποίησης ΟΚΣΥΑ-Β (ανά ζεύγος ίνας)	1.142,24

Πίνακας 13 Τιμολόγιο ΟΚΣΥΑ-Β

Παράρτημα 3 Σημεία Παρουσίας BRAS και προϊόντα ΟΚΣΥΑ

Σημεία παρουσίας κόμβων BRAS

Στον επόμενο πίνακα φαίνονται οι BRAS του ΟΤΕ, τα αντίστοιχα σημεία παρουσίας τους (κτίρια) και τα προϊόντα ΟΚΣΥΑ-Α που είναι διαθέσιμα (τοπική, περιφερειακή, κεντρική)

ΤΥΠΟΣ ΣΥΝΔΕΣΗ	ΣΗΜΕΙΑ ΣΥΝΔΕΣΗΣ (POPs)	ΟΝΟΜΑ ΕΕΑΠ	ΔΙΕΠΑΦΗ ΤΗΛΕΠ ΠΑΡΟΧΟΥ	ΔΙΑΘΕΣΙΜΟΤΗΤΑ
Τοπική	**ΑΘΗΝΑ** (ΚΩΛΕΤΤΗ ΝΥΜΑ ΑΚΡΟΠΟΛΗ ΜΑΡΟΥΣΙ ΠΕΡΙΣΤΕΡΙ ΠΕΙΡΑΙΑΣ)	BRAS_KOL_1 – 5, (6) BRAS_NYM_1 - 4, 5 BRAS_AKR _1 – 3, 4 BRAS_MAR_1 - 4 BRAS_PER_1 – (2) BRAS_PIR_1 – 2, (3)	GE	ΝΑΙ (ΣΕ ΑΝΑΜΟΝΗ)
Τοπική	**ΘΕΣ/ΝΙΚΗ** (ΕΡΜΟΥ ΑΜΠΕΛΟΚΗΠΟΙ)	BRAS_ERMOY_1 - 7 BRAS_AMP_1	GE	ΝΑΙ
Τοπική	**ΗΡΑΚΛΕΙΟ** (ΑΡΙΑΔΝΗ)	BRAS_ARI_1 - 2	GE	ΝΑΙ
Τοπική	**ΛΑΡΙΣΑ** (ΦΙΛΕΛΛΗΝΩΝ)	BRAS_LAR_1 - 2	GE	ΝΑΙ
Τοπική	**ΤΡΙΠΟΛΗ**	BRAS_TRI_1 - 2	GE	ΝΑΙ
Τοπική	**ΠΑΤΡΑ** (ΠΕΛΟΠΑΣ)	BRAS_PEL_1 -3	GE	ΝΑΙ
Τοπική	**ΚΟΖΑΝΗ**	BRAS_KOZ_1	GE	ΝΑΙ
Τοπική	**ΚΑΒΑΛΑ** (ΦΙΛΙΠΠΟΣ)	BRAS_FILIP_1	GE	ΝΑΙ
Τοπική	**ΙΩΑΝΝΙΝΑ** (ΠΕΡΙΒΛΕΠΤΟΣ)	BRAS_IOA_1	GE	ΝΑΙ
ΠΕΡΙΦΕΡΕΙΑΚΗ	**ΑΘΗΝΑ** (ΚΩΛΕΤΤΗ ΝΥΜΑ)	BRAS_KOL_1 – 5, (6) BRAS_NYM_1 - 4, 5 BRAS_AKR _1 – 3, 4 BRAS_MAR_1 - 4 BRAS_PER_1 – (2) BRAS_PIR_1 – 2, (3) BRAS_ARI_1 - 2 BRAS_PEL_1 -3 BRAS_TRI_1 – 2 BRAS_IOA_1	GE/ STM1-POS	ΝΑΙ (ΣΕ ΑΝΑΜΟΝΗ)
ΠΕΡΙΦΕΡΕΙΑΚΗ	**ΘΕΣ/ΝΙΚΗ** (ΕΡΜΟΥ ΑΜΠΕΛΟΚΗΠΟΙ)	BRAS_ERM_1 - 7 BRAS_AMP_1 BRAS_LAR_1 – 2 BRAS_FILIP_1 BRAS_KOZ_1	GE/ STM1-POS	ΝΑΙ
ΚΕΝΤΡΙΚΗ	**ΑΘΗΝΑ**	ΟΛΟΙ	GE/ STM1-POS / ATM	ΝΑΙ

Πίνακας 14 Σημεία Παρουσίας BRAS

4) Τιμολόγια ΟΚΣΥΑ-Α

Τοπική ΟΚΣΥΑ ΙΙ	**Τέλος σύνδεσης ή μεταφοράς πρόσβασης (€)**		STM-1 POS	9233
			GE	13233
	Πάγιο μηνιαίο τέλος (€)		Σταθερό τέλος	Μεταβλητό τέλος ανά Km για απόσταση >12Km από το σημείο σύνδεσης (εντός της αστικής περιοχής)
		155Mbps STM-1 POS	6045	180,93
		350Mbps GE	12500	600,00
		650Mbps GE	16667	600,00
		1Gbps GE	20000	600,00
Περιφερειακή ΟΚΣΥΑ ΙΙ	**Τέλος σύνδεσης ή μεταφοράς πρόσβασης (€)**		STM-1 POS	9233
			GE	13233
	Πάγιο μηνιαίο τέλος (€)		Σταθερό τέλος	Μεταβλητό τέλος ανά Km για απόσταση >12Km από το σημείο σύνδεσης (εντός της αστικής περιοχής)
		155Mbps STM-1 POS	8167	180,93
		350Mbps GE	17500	600,00
		650Mbps GE	23750	600,00
		1Gbps GE	28750	600,00
Κεντρική ΟΚΣΥΑ ΙΙ Ethernet	**Τέλος σύνδεσης ή μεταφοράς πρόσβασης (€)**		STM-1 POS	9233
			GE	13233
	Πάγιο μηνιαίο τέλος (€)		Σταθερό τέλος	Μεταβλητό τέλος ανά Km για απόσταση >12Km από το σημείο σύνδεσης (εντός της αστικής περιοχής)
		155Mbps STM-1 POS	10833	180,93
		350Mbps GE	23333	600,00
		650Mbps GE	33333	600,00
		1Gbps GE	42500	600,00
		1,5Gbps	60000	0,00
		2Gbps	77083	0,00
		3Gbps	110833	0,00
		4Gbps	142500	0,00
		5Gbps	174167	0,00
		6Gbps	205000	0,00
		8Gbps	261667	0,00
		10Gbps	312500	0,00
		>10Gbps ανά 2Gbps	55833	0,00
Κεντρική ΟΚΣΥΑ ΙΙ ATM	**Τέλος σύνδεσης ή μεταφοράς πρόσβασης (€)**		2Mbps	2907,00
			10, 20, 30Mbps	7017,00
	Πάγιο μηνιαίο τέλος (€)		2Mbps	666,67
			10Mbps	2500,00
			20Mbps	3333,33
			30Mbps	4166,67
Δευτερεύοντα	Τέλος Αλλαγής ταχύτητας (GE)			150,00

τέλη	Τέλος Αλλαγής ταχύτητας (ATM)	500,00
	Τέλος Αλλαγής τύπου ΟΚΣΥΑ (Τοπική, Περιφερειακή, Κεντρική)	500,00

Πίνακας 15 Τιμολόγια ΟΚΣΥΑ-Α

Στους παρακάτω πίνακες δίδονται οι χρεώσεις της ευρυζωνικής υπηρεσίας μέσω δικτύου κινητών επικοινωνιών όπως είναι αναρτημένες στις ιστοσελίδες των παρόχων τον 11/2008.

Τιμές Cosmote

COSMOTE	Μηνιαίο Πάγιο (€)	Δωρεάν MB εντός Ελλάδας1	Χρέωση πέρα των Δωρεάν MB(€/MB)2
Internet On The Go Basic	3,5	1	1MB-20MB:1 20MB-250MB:0,5 Από 250MB: 0,1
Internet On The Go 250MB	15	250	0,1
Internet On The Go 5GB	29,5	5120	0,02
Internet On The Go Unlimited	49	Απεριόριστα (μέχρι 30GB)	-
Internet On The Go 10GB + Laptop	39	10240	0,02
Internet On The Go Student	25	5120	0,02

Τιμές Vodafone

Χρεώσεις υπηρεσίας Vodafone Mobile Broadband				
Πρόγραμμα συμβολαίου	**VMC1**	**VMC250**	**VMC5GB**	**VMC5GB Φοιτητικό**
Μηνιαίο πάγιο	3,50 €	14,99 €	29,50 €	24,99 €
Δωρεάν MBs	1 MB	250 MB	5120 MB	5120 MB
Κόστος ανά MB μετά τα δωρεάν MB*	1,02 €	0,10 € €	0,02 €	0,02 €
Ελάχιστη χρέωση	10 KB	10 KB	10 KB	10 KB

Τιμές Wind

Wind	**ADSM Basic**	**ADSM 300**	**ADSM 5GB**	**ADSM Non-stop**
Δωρεάν MB	**1 MB**	**300 MB**	**5120 MB**	**ΑΠΕΡΙΟΡΙΣΤΑ***
Μηνιαίο πάγιο	**3,50€**	**17€**	**29,5€**	**49€**
Κόστος ανά επιπλέον MB	**0.7€**	**0,7€**	**0,02€**	**N/A**

Παράρτημα 5 - Ελάχιστο περιεχόμενο Προσφοράς Αναφοράς Χονδρικής Ευρυζωνικής Πρόσβασης (Reference Broadband Offer, RBO)

Τα κάτωθι στοιχεία συνιστούν τον κατάλογο με τα ελάχιστα δεδομένα που πρέπει να περιλαμβάνονται στην Προσφορά Αναφοράς ΧΕΠ του ΟΤΕ.

Α. Προϋποθέσεις πρόσβασης bitstream

1. Στοιχεία δικτύου στα οποία προσφέρεται η πρόσβαση,
2. Πληροφορίες που αφορούν τις θέσεις των τόπων φυσικής πρόσβασης,[59] , συμπεριλαμβανομένων πληροφοριών σχετικά με το τα σημεία διασύνδεσης
3. Διαφοροποίηση ποιότητας της υπηρεσίας σε σχέση με την πρόσβαση στα (α), (β),
4. Τεχνικοί όροι που συνδέονται με την πρόσβαση στα (α), (β) και (γ),
5. Διαδικασίες παραγγελιών, μετάβασης μεταξύ υπηρεσιών και παροχής υπηρεσιών, περιορισμοί χρήσης.

Β. Υπηρεσίες συνεγκατάστασης

1. Πληροφορίες σχετικά με τα Δικτυακά Κέντρα του κοινοποιημένου φορέα εκμετάλλευσης.
2. Δυνατότητες συνεγκατάστασης στα Δικτυακά Κέντρα που αναφέρονται στο σημείο 1 (συμπεριλαμβανομένης της φυσικής συνεγκατάστασης και, ενδεχομένως, της απομακρυσμένης και της εικονικής συνεγκατάστασης).
3. Χαρακτηριστικά εξοπλισμού: περιορισμοί, εφόσον υπάρχουν, στον εξοπλισμό που μπορεί να συνεγκατασταθεί.
4. Θέματα ασφαλείας: μέτρα που λαμβάνονται από τον κοινοποιημένο φορέα εκμετάλλευσης για την ασφάλεια των χώρων του.
5. Προϋποθέσεις πρόσβασης για το προσωπικό ανταγωνιστικών φορέων εκμετάλλευσης.
6. Προδιαγραφές ασφαλείας.
7. Κανόνες για τη διάθεση χώρου στις περιπτώσεις όπου ο χώρος συνεγκατάστασης είναι περιορισμένος.
8. Προϋποθέσεις για την επιθεώρηση, από τους δικαιούχους, των χώρων στους οποίους

[59] Η διάθεση των πληροφοριών μπορεί να περιοριστεί στους ενδιαφερόμενους για να αποφευχθούν θέματα δημόσιας ασφάλειας

διατίθεται φυσική συνεγκατάσταση ή των Δικτυακών Κέντρων όπου η συνεγκατάσταση δεν έχει γίνει δεκτή λόγω έλλειψης χωρητικότητας.

Γ. Συστήματα Πληροφοριών

Προϋποθέσεις πρόσβασης στα συστήματα λειτουργικής υποστήριξης, στα συστήματα πληροφοριών ή στις βάσεις δεδομένων του κοινοποιημένου φορέα εκμετάλλευσης για προπαραγγελία, παραγγελία, παροχή υπηρεσιών, συντήρηση και επισκευή και τιμολόγηση.

Δ. Όροι Παροχής

1. Προθεσμία ανταπόκρισης στις αιτήσεις παροχής υπηρεσιών και ευκολιών, συμφωνίες επιπέδου υπηρεσιών, επιδιόρθωση σφαλμάτων, διαδικασίες αποκτάστασης του κανονικού επιπέδου υπηρεσιών και παράμετροι ποιότητας υπηρεσιών.
2. Τυποποιημένοι όροι συμβάσεως, συμπεριλαμβανομένης, ανάλογα με την περίπτωση, αποζημίωσης, σε περίπτωση μη τήρησης των προβλεπόμενων προθεσμιών.
3. Τιμές ή τρόποι τιμολόγησης για κάθε προαναφερόμενο χαρακτηριστικό, λειτουργία και ευκολία.

3 Δημόσια Διαβούλευση της ΕΕΤΤ για τον Ορισμό, την Ανάλυση Αγοράς και τις Προτεινόμενες Κανονιστικές Υποχρεώσεις της Αγοράς Χονδρικής Ευρυζωνικής Πρόσβασης

3.1 Σύνοψη

Σύμφωνα με το νέο κανονιστικό πλαίσιο ηλεκτρονικών επικοινωνιών η ΕΕΤΤ καλείται να ορίσει σχετικές αγορές στον τομέα των ηλεκτρονικών επικοινωνιών λαμβάνοντας υπόψη τις εθνικές συνθήκες, ιδίως να ορίσει τις σχετικές γεωγραφικές αγορές στην Ελληνική Επικράτεια (εάν υπάρχουν), ακολουθώντας τη διαδικασία ορισμού αγορών όπως αυτή τίθεται στην Οδηγία 2002/21/ΕΚ του Ευρωπαϊκού Κοινοβουλίου και του Συμβουλίου σχετικά με κοινό κανονιστικό πλαίσιο, για δίκτυα και υπηρεσίες ηλεκτρονικών επικοινωνιών, («Οδηγία Πλαίσιο»). Υπενθυμίζεται ότι ήδη η ΕΕΤΤ έχει ήδη προχωρήσει στον πρώτο γύρο ορισμού αγορών αλλά σύμφωνα με την Οδηγία Πλαίσιο, η ΕΕΤΤ καλείται να επανεξετάζει τις αγορές αλλά και να ορίσει τις σχετικές αγορές στον τομέα των ηλεκτρονικών επικοινωνιών, το συντομότερο δυνατό μετά την υιοθέτηση ή την οποιαδήποτε μετέπειτα αναθεώρηση από την Ευρωπαϊκή Επιτροπή της Σύστασης για τις αγορές προϊόντων και υπηρεσιών (η «Σύσταση»), λαμβάνοντας ιδιαιτέρως υπόψη την ανωτέρω Σύσταση καθώς και τις Κατευθυντήριες Γραμμές της Ευρωπαϊκής Επιτροπής για την Ανάλυση της Αγοράς και την εκτίμηση της Σημαντικής Ισχύος (οι «Κατευθυντήριες Γραμμές»).

Η διαδικασία της ΕΕΤΤ περιλαμβάνει τρία βήματα: ορισμό αγοράς, εξέταση επιπέδου ανταγωνισμού (ανάλυση) και κατάσταση, προτεινόμενα ρυθμιστικά μέτρα για άρση αποτυχιών της αγοράς.

Κατά τη φάση ορισμού της αγοράς η ΕΕΤΤ περιέγραψε εν συντομία τη σημερινή κατάσταση της αγοράς η οποία προέκυψε και μετά τα ρυθμιστικά μέτρα που επέβαλε η ΕΕΤΤ ως αποτέλεσμα του πρώτου γύρου της διαδικασίας ανάλυσης αγοράς. εξέτασε τις πλατφόρμες βάσει των οποίων ο τελικός χρήστης έχει σταθερή ευρυζωνική πρόσβαση στο διαδίκτυο και οι οποίες χρησιμοποιούνται επί του παρόντος στην Ελλάδα, και συγκεκριμένα τους χάλκινους βρόχους (είτε αυτοί χρησιμοποιούνται από τον κύριο του δικτύου ή από άλλον πάροχο μέσω της Αδεσμοποίητης Πρόσβασης στον Τοπικό Βρόχο –ΑΠΤΒ), τις συνδέσεις σταθερής ασύρματης πρόσβασης, τις συνδέσεις οπτικών ινών, την πρόσβασης σε καλωδιακή υποδομή, τις συνδέσεις στενοζωνικής πρόσβασης, τις συνδέσεις πρόσβασης μέσω δικτύου κινητών επικοινωνιών και τις συνδέσεις συμμετρικής πρόσβασης.

Αφετηρία της παρούσας ανάλυσης αποτελεί η εξέταση από την ΕΕΤΤ των υπηρεσιών λιανικής που καθοδηγούν τη ζήτηση για τα προαναφερόμενα προϊόντα χονδρικής. Στα πλαίσια αυτά, η ΕΕΤΤ εξέτασε το βαθμό στον οποίο οι διαφορές που προκύπτουν από τη λειτουργικότητα, την τιμολόγηση και την αντίληψη του τελικού χρήστη υποδεικνύουν ότι υφίσταται μια χωριστή αγορά για λιανικές ευρυζωνικές υπηρεσίες πρόσβασης στο διαδίκτυο (οι οποίες παρέχονται από τις πλατφόρμες που αναφέρονται ανωτέρω).

Στη συνεχεία, η ΕΕΤΤ εξέτασε τη δυνατότητα υποκατάστασης από την πλευρά της ζήτησης και της προσφοράς μεταξύ των χονδρικών ευρυζωνικών υπηρεσιών πρόσβασης οι οποίες παρέχονται μέσω των ανωτέρω τεχνολογικών πλατφορμών... Αξίζει να σημειωθεί ότι η ΕΕΤΤ έλαβε υπ' όψη της τη σύγχρονη τάση της αγοράς αλλά και των καταναλωτών για δεσμοποιημένα προιόντα (bundled) και κατά πόσο αυτά επηρεάζουν την εξέταση. Επιπλέον η ΕΕΤΤ εξέτασε τα γεωγραφικά χαρακτηριστικά της συγκεκριμένης αγοράς. Η ΕΕΤΤ κατέληξε στο αρχικό συμπέρασμα ότι η Χονδρική Ευρυζωνική Πρόσβαση εμπίπτει σε μια χωριστή και διακριτή αγορά η οποία καλύπτει γεωγραφικά ολόκληρη τη Ελληνική επικράτεια.

Σε συνέχεια της διαδικασίας ορισμού αγοράς, η ΕΕΤΤ καλείται να διεξάγει ανάλυση της σχετικής αγοράς προκειμένου να αποφασίσει εάν η αγορά είναι ανταγωνιστική. Το Άρθρο 16 της Οδηγίας Πλαίσιο ορίζει ότι η ανάλυση αγοράς θα πρέπει να διεξαχθεί το συντομότερο δυνατόν αφού η ΕΕΤΤ ορίσει μια σχετική αγορά. Τέλος, στο βαθμό που η ΕΕΤΤ διαπιστώνει ότι μια σχετική αγορά δεν είναι ανταγωνιστική, καλείται να επιβάλλει τις κατάλληλες υποχρεώσεις στους παρόχους που έχουν ορισθεί ως έχοντες Σημαντική Ισχύ στην Αγορά («ΣΙΑ»).

Το αποτέλεσμα της ανάλυσης της ΕΕΤΤ είναι ότι ο ΟΤΕ θα πρέπει να ορισθεί ως πάροχος με ΣΙΑ στην αγορά Χονδρικής Ευρυζωνικής Πρόσβασης.

Η διαπίστωση της ύπαρξης Σημαντικής Ισχύος στην Αγορά βασίζεται σε μια σειρά από γεγονότα όπως ότι: ο ΟΤΕ είναι ουσιαστικά ο μοναδικός προμηθευτής της σχετικής αγοράς χονδρικής ευρυζωνικής πρόσβασης, ο ΟΤΕ συγχώνευσε δι' απορροφήσεως την θυγατρική του εταιρεία ΟΤΕΝΕΤ, ο ΟΤΕ δεν υπόκειται σε σημαντικούς ανταγωνιστικούς περιορισμούς από εναλλακτικά δίκτυα (παρουσιάζονται υψηλοί φραγμοί εισόδου για τους εναλλακτικούς), συγκριτικά με άλλα κράτη δεν αναπτυχθεί επαρκώς ο ανταγωνισμός στην αγορά, δεν υπάρχουν ενδείξεις αντισταθμιστικής αγοραστικής ισχύος σε επίπεδο χονδρικής η οποία πιθανόν να αντιστάθμιζε την τεράστια ισχύ του ΟΤΕ στην συγκεκριμένη αγορά. Προκειμένου να αντιμετωπισθεί η έλλειψη αποδοτικού ανταγωνισμού στη σχετική αγορά, η ΕΕΤΤ προτείνει ο

ΟΤΕ να υπόκειται σε μια σειρά κανονιστικών υποχρεώσεων, οι οποίες συνίστανται, μεταξύ άλλων, στα εξής:

- Υποχρέωση πρόσβασης και χρήσης ειδικών ευκολιών δικτύου σε διάφορα επίπεδα δικτύου του ΟΤΕ
- υποχρέωση μη διακριτικής μεταχείρισης προς όφελος του λιανικού τμήματος του ΟΤΕ (συμπεριλαμβανομένων των θυγατρικών και συνδεδεμένων με αυτόν επιχειρήσεων)
- Υποχρεώσεις διαφάνειας μεταξύ των οποίων και την υποχρέωση δημοσίευσης Προσφοράς Αναφοράς Αδεσμοποίητης Πρόσβασης με το κατάλληλο περιεχόμενο
- Υποχρέωση λογιστικού διαχωρισμού
- Υποχρέωση ελέγχου τιμών και κοστολόγησης

Η παρούσα διαβούλευση παρουσιάζει τα αρχικά συμπεράσματα της ΕΕΤΤ αναφορικά με τον ορισμό, την ανάλυση της αγοράς Χονδρικής Ευρυζωνικής Πρόσβασης και τις κανονιστικές υποχρεώσεις που πρέπει να επιβληθούν στους παρόχους με ΣΙΑ στην ως άνω σχετική αγορά. Η ΕΕΤΤ προσκαλεί όλους τους ενδιαφερόμενους φορείς της αγοράς να υποβάλουν τα σχόλιά τους αναφορικά με τα ανωτέρω ζητήματα.

3.2 Εισαγωγή

3.2.1 Στόχοι βάσει του νέου Κανονιστικού Πλαισίου Ηλεκτρονικών Επικοινωνιών

Το Άρθρο 8 της Οδηγίας Πλαίσιο (άρθρο 3 του Ν. 3431/2006, ΦΕΚ 13/Α/2006) θέτει ως στόχους πολιτικής που διέπουν την δράση της ΕΕΤΤ κατά την άσκηση των καθηκόντων της στον τομέα παροχής δικτύων ή/και υπηρεσιών ηλεκτρονικών επικοινωνιών:

- την προώθηση του ανταγωνισμού
- τη συμβολή στην ανάπτυξη της εσωτερικής αγοράς και,
- την προώθηση των συμφερόντων των χρηστών εντός της Ευρωπαϊκής Ένωσης.

Η παρούσα ανάλυση συνάδει με τους ανωτέρω στόχους, καθώς η ΕΕΤΤ επιδιώκει να προωθήσει τον ανταγωνισμό διασφαλίζοντας το μέγιστο όφελος για τους τελικούς χρήστες σε επίπεδο τιμής, επιλογών και ποιότητας.

3.2.2 Κανονιστικό Πλαίσιο

Σύμφωνα με το ισχύον[60] εθνικό και κοινοτικό κανονιστικό πλαίσιο αναφορικά με τον ορισμό σχετικών αγορών προϊόντων και υπηρεσιών στον τομέα των ηλεκτρονικών

---

[60] Το εν λόγω πλαίσιο αποτελείται ιδίως από τα κάτωθι νομοθετικά / κανονιστικά κείμενα:

- Το Ν. 3431/2006 «Περί Ηλεκτρονικών Επικοινωνιών και άλλες διατάξεις» (ΦΕΚ 13/Α/03.02.2006), και ιδίως τα άρθρα 3, 12 περιπτώσεις α και ι, 16, 17, 35 έως και 45, και το άρθρο 69 παρ. 5 αυτού, (εφεξής ο Νόμος)
- την Οδηγία 2002/21/ΕΚ του Ευρωπαϊκού Κοινοβουλίου και του Συμβουλίου της 7ης Μαρτίου 2002 σχετικά με κοινό κανονιστικό πλαίσιο για δίκτυα και υπηρεσίες ηλεκτρονικών επικοινωνιών (ΕΕ L 108/33, 24.4.2002), όπως ισχύει τροποποιηθείσα, (εφεξής Οδηγία Πλαίσιο)
- την Οδηγία 2002/19/ΕΚ του Ευρωπαϊκού Κοινοβουλίου και του Συμβουλίου της 7ης Μαρτίου 2002 σχετικά με την πρόσβαση σε δίκτυα ηλεκτρονικών επικοινωνιών και συναφείς ευκολίες, καθώς και με τη διασύνδεσή τους (ΕΕ L 108/7, 24.4.2002), (εφεξής Οδηγία για την Πρόσβαση)
- την Οδηγία 2002/22/ΕΚ του Ευρωπαϊκού Κοινοβουλίου και του Συμβουλίου της 7ης Μαρτίου 2002 σχετικά με την καθολική υπηρεσία και τα δικαιώματα των χρηστών όσον αφορά δίκτυα και υπηρεσίες ηλεκτρονικών επικοινωνιών (ΕΕ L 108/51, 24.4.2002), (εφεξής Οδηγία Καθολικής Υπηρεσίας),
- την Οδηγία 2002/77/ΕΚ της Επιτροπής της 16ης Σεπτεμβρίου 2002 σχετικά με τον ανταγωνισμό στις αγορές δικτύων και υπηρεσιών ηλεκτρονικών επικοινωνιών (ΕΕ L 249/21, 17.9.2002), (εφεξής Οδηγία για τον Ανταγωνισμό),
- τη Σύσταση Ε(2007)5406 της Επιτροπής της 17ης Δεκεμβρίου 2007, για τις αγορές προϊόντων και υπηρεσιών στον τομέα των ηλεκτρονικών επικοινωνιών που επιδέχονται εκ των προτέρων ρύθμιση σύμφωνα με την οδηγία 2002/21/ΕΚ του Ευρωπαϊκού Κοινοβουλίου και του Συμβουλίου σχετικά με κοινό κανονιστικό πλαίσιο για δίκτυα και υπηρεσίες ηλεκτρονικών επικοινωνιών, καθώς και την σχετική Αιτιολογική Έκθεση αυτής (εφεξής Νέα Σύσταση),

επικοινωνιών που επιδέχονται εκ των προτέρων ρύθμιση σύμφωνα με την οδηγία 2002/21/ΕΚ του Ευρωπαϊκού Κοινοβουλίου και του Συμβουλίου, την ανάλυση του επιπέδου του ανταγωνισμού και την εκτίμηση της σημαντικής ισχύος στις ως άνω αγορές, βάσει του κοινοτικού πλαισίου κανονιστικών ρυθμίσεων για τα δίκτυα και τις υπηρεσίες ηλεκτρονικών επικοινωνιών, η ΕΕΤΤ καλείται να ορίσει σχετικές αγορές στον τομέα των ηλεκτρονικών επικοινωνιών λαμβάνοντας υπόψη τις εθνικές συνθήκες, ιδίως να ορίσει τις σχετικές γεωγραφικές αγορές στην Ελληνική επικράτεια, ακολουθώντας τη διαδικασία ορισμού αγορών όπως αυτή τίθεται στην *Οδηγία Πλαίσιο*[61].

Σύμφωνα με το άρθρο 16 (1) της Οδηγίας Πλαίσιο «1. *Το ταχύτερο δυνατό μετά την έκδοση ή οιαδήποτε ενημέρωση της Σύστασης, οι εθνικές κανονιστικές αρχές διεξάγουν ανάλυση των σχετικών αγορών, λαμβάνοντας ιδιαιτέρως υπόψη τις κατευθυντήριες γραμμές. Τα κράτη μέλη διασφαλίζουν ότι η ανάλυση αυτή διεξάγεται, όπου απαιτείται, σε συνεργασία με τις εθνικές αρχές για τον ανταγωνισμό».* Σύμφωνα με το άρθρο 35 παράγραφος 3 και το άρθρο 36 παρ. 1 του Ν. 3431/2006: «*35. 3. Η διαδικασία ανάλυσης της αγοράς, η οποία περιλαμβάνει τον ορισμό των σχετικών αγορών, τη διενέργεια ανάλυσης του επιπέδου του ανταγωνισμού, τον ορισμό επιχειρήσεων με Σημαντική Ισχύ και τον προσδιορισμό των κατά περίπτωση κατάλληλων και αναλογικών ειδικών κανονιστικών υποχρεώσεων, διενεργείται από την Ε.Ε.Τ.Τ. ανά τακτά χρονικά διαστήματα τα οποία δεν μπορεί να υπερβαίνουν τα δύο χρόνια από την ολοκλήρωση της προηγούμενης ανάλυσης». «36. 1. Με απόφαση της Ε.Ε.Τ.Τ., η οποία εκδίδεται εντός έτους από τη δημοσίευση του παρόντος, ορίζονται οι σχετικές αγορές προϊόντων και υπηρεσιών ηλεκτρονικών επικοινωνιών με βάση τις συνθήκες, που επικρατούν στον τομέα ηλεκτρονικών επικοινωνιών στην ελληνική αγορά, λαμβάνοντας ιδιαιτέρως υπόψη τις ισχύουσες σχετικές Συστάσεις και Κατευθυντήριες Γραμμές της Ευρωπαϊκής Επιτροπής, καθώς και τις αρχές του δικαίου του ανταγωνισμού*.»

- τις Κατευθυντήριες Γραμμές της Επιτροπής για την ανάλυση αγοράς και την εκτίμηση της σημαντικής ισχύος στην αγορά βάσει του κοινοτικού πλαισίου κανονιστικών ρυθμίσεων για τα δίκτυα και τις υπηρεσίες ηλεκτρονικών επικοινωνιών (2002/C 165/03) (εφεξής Κατευθυντήριες Γραμμές),
- τη Σύσταση της Επιτροπής σχετικά με τις κοινοποιήσεις, τις προθεσμίες και τις διαβουλεύσεις που προβλέπονται στο άρθρο 7 της οδηγίας 2002/21/ΕΚ του Ευρωπαϊκού Κοινοβουλίου και του Συμβουλίου της 7ης Μαρτίου 2002 σχετικά με κοινό κανονιστικό πλαίσιο για δίκτυα και υπηρεσίες ηλεκτρονικών επικοινωνιών, όπως εκάστοτε ισχύει.
- ERG 08 (20) ERG draft Common Position on Geographic Aspects of Market Analysis (definition and remedies)

61 *Οδηγία Πλαίσιο, Άρθρο* 15.

Κατ' εφαρμογή των οριζομένων στο άρθρο 16 (1) της Οδηγίας Πλαίσιο (ως άνω) σε συνδυασμό με το σημείο 21 του Προοιμίου της Σύστασης 11ης Φεβρουαρίου 2003, εξεδόθη η Σύσταση της Επιτροπής της 17ης Δεκεμβρίου 2007, για τις αγορές προϊόντων και υπηρεσιών στον τομέα των ηλεκτρονικών επικοινωνιών που επιδέχονται εκ των προτέρων ρύθμιση σύμφωνα με την οδηγία 2002/21/ΕΚ του Ευρωπαϊκού Κοινοβουλίου και του Συμβουλίου σχετικά με κοινό κανονιστικό πλαίσιο για δίκτυα και υπηρεσίες ηλεκτρονικών επικοινωνιών, καθώς και την σχετική Αιτιολογική Έκθεση αυτής, (Ε(2007)5406), (εφεξής Νέα Σύσταση).

Σύμφωνα με το άρθρο 1 της νέας Σύστασης: «*Κατά τον καθορισμό σχετικών αγορών κατάλληλων για τα εθνικά δεδομένα σύμφωνα με το άρθρο 15 παράγραφος 3 της Οδηγίας 2002/21/ΕΚ, οι εθνικές ρυθμιστικές αρχές αναλύουν τις αγορές προϊόντων και υπηρεσιών που προσδιορίζονται στο Παράρτημα της παρούσας σύστασης*».

Η διαδικασία ορισμού αγορών στοχεύει στο να προσδιορίσει με συστηματικό τρόπο **τις ανταγωνιστικές πιέσεις** που υφίστανται οι πάροχοι υπηρεσιών ηλεκτρονικών επικοινωνιών και δικτύων για την αποτελεσματική ανάλυση της αγοράς. Μια «**σχετική αγορά προϊόντων**» **αποτελείται από το σύνολο των προϊόντων ή υπηρεσιών που είναι επαρκώς εναλλάξιμα ή υποκατάστατα, όχι μόνο από την άποψη των αντικειμενικών χαρακτηριστικών τους, της τιμής ή της επιδιωκόμενης χρήσης τους, αλλά και τις συνθήκες ανταγωνισμού ή/ και τη διάρθρωση της προσφοράς και της ζήτησης στην εν λόγω αγορά**[62].

Σύμφωνα με τη νέα Σύσταση[63], «*αφετηρία προσδιορισμού αγορών αποτελεί ο καθορισμός αγορών λιανικής σε μια μελλοντική προοπτική, με συνεκτίμηση της δυνατότητας υποκατάστασης από πλευράς ζήτησης και από πλευράς προσφοράς. Από τη στιγμή που θα έχουν οριστεί αγορές λιανικής, ενδείκνυται εν συνεχεία ο προσδιορισμός σχετικών αγορών χονδρικής. Εάν η αγορά στα κατάντη εφοδιάζεται από μία ή περισσότερες καθετοποιημένες επιχειρήσεις, ενδέχεται να μην υπάρξει (εμπορική) αγορά ελλείψει κανονιστικών ρυθμίσεων. Κατά συνέπεια, εάν η αγορά δικαιολογεί προσδιορισμό, ενδεχομένως να απαιτηθεί η σύσταση πλασματικής αγοράς χονδρικής στα ανάντη. […]*». Ο ορισμός της σχετικής αγοράς προσδιορίζει τους **περιορισμούς** που υφίστανται οι πάροχοι κατά τον καθορισμό των τιμών τους λόγω υποκατάστασης από πλευράς προσφοράς και ζήτησης. Για το σκοπό ορισμού της σχετικής

---

62 Βλ., παραδείγματος χάριν, Υπόθεση Michelin v. Commission [1983] ECR 3461, Ανακοίνωση της Επιτροπής σχετικά με τον ορισμό σχετικών αγορών για τους σκοπούς του Κοινοτικού δικαίου του ανταγωνισμού ("Η Ανακοίνωση της Επιτροπής σχετικά με τον Ορισμό Αγορών "), ΕΕ 1997 C 372/3, και τις Κατευθυντήριες Γραμμές.

63 Σημείο 4 του Προοιμίου

αγοράς, η ΕΕΤΤ θα λάβει υπόψη μια σειρά μεθόδων κατά την αξιολόγηση της υποκατάστασης της ζήτησης και της προσφοράς, συμπεριλαμβανομένου και του SSNIP τεστ, όπου αυτό είναι πρακτικά δυνατό.[64] Με βάση το εν λόγω τεστ, μια συγκεκριμένη υπηρεσία ή ένα σύνολο υπηρεσιών συνιστά χωριστή σχετική αγορά εάν ένας υποθετικός μονοπωλιακός πάροχος μπορούσε να επιβάλει μια μικρή αλλά ουσιώδη (έως και 10%), μη προσωρινή αύξηση τιμής πάνω από το ανταγωνιστικό επίπεδο, χωρίς να μειωθούν οι πωλήσεις, με συνέπεια η αύξηση της τιμής να μην αποβεί κερδοφόρος.[65]. Η άσκηση ορισμού αγοράς εξετάζει την πιθανή ανταγωνιστική ανταπόκριση μιας ομάδας πελατών (όχι οριακών, δηλαδή όχι απαραιτήτως της πλειοψηφίας των πελατών).[66]

Μια «**σχετική γεωγραφική αγορά**» περιλαμβάνει την περιοχή όπου οι σχετικές επιχειρήσεις δραστηριοποιούνται στην παροχή και προμήθεια προϊόντων ή/ και υπηρεσιών, στην οποία οι συνθήκες του ανταγωνισμού είναι επαρκώς ομοιογενείς και διακριτές από γειτονικές περιοχές, όπου οι συνθήκες του ανταγωνισμού είναι ουσιαστικά διαφορετικές.

Περαιτέρω, σύμφωνα με τη Νέα Σύσταση[67], για τον προσδιορισμό των αγορών που επιδέχονται εκ των προτέρων κανονιστική ρύθμιση ενδείκνυται η σωρευτική εφαρμογή τριών κριτηρίων και συγκεκριμένα:

- Η παρουσία υψηλών και μη παροδικών φραγμών εισόδου (διαρθωτικού, νομικού ή ρυθμιστικού χαρακτήρα),
- Η δομή της αγοράς να μην τείνει προς αποτελεσματικό ανταγωνισμό μέσα στο σχετικό χρονικό ορίζοντα και
- Η εφαρμογή των κανόνων του ανταγωνισμού να μην επαρκεί αφεαυτής για την αντιμετώπιση των αστοχιών της υπόψη αγοράς.

Σημειώνεται ότι οι αγορές που απαριθμούνται στο Παράρτημα της Νέας Σύστασης έχουν προσδιορισθεί βάσει των τριών υπόψη σωρευτικών κριτηρίων.

3.2.3 Αντικείμενο Εξέτασης

Στα πλαίσια του πρώτου γύρου ανάλυσης αγορών, η ΕΕΤΤ λαμβάνοντας υπόψη τη Σύσταση της Επιτροπής της 11ης Φεβρουαρίου 2003 και συγκεκριμένα την

64 Βλέπε την Ανακοίνωση της Επιτροπής σχετικά με τον Ορισμό Αγορών και τις Κατευθυντήριες Γραμμές.

65 Βλέπε την Ανακοίνωση της Επιτροπής σχετικά με τον Ορισμό Αγορών και τις Κατευθυντήριες Γραμμές

66 Βλέπε, παραδείγματος χάρη, Υπόθεση, *Hoffman-La Roche & Co. A. G. v. Commission* [1979] ECR 461 and *Ahmed Saeed Flugreisen v. Zentrale zur Bekämpfung unlauteren Weltbewerbs* [1989] ECR 803.

67 σημείο 5 του Προοιμίου

αγορά υπ'αριθ. 12 αυτής, εξέδοσε την με αριθμό 389/51/8-6-2006 Απόφασή της δημοσιευθείσα στο τεύχος Β' της Εφημερίδας της Κυβερνήσεως με αριθμό 891, την 12η-7-2006, με την οποία κατέληξε στο συμπέρασμα ότι, ενόψει των εθνικών συνθηκών, υφίσταται μια διακριτή σχετική αγορά που περιλαμβάνει την παροχή χονδρικών υπηρεσιών ευρυζωνικής πρόσβασης με γεωγραφικό εύρος την Ελληνική Επικράτεια, στην οποία η εταιρεία Οργανισμός Τηλεπικοινωνιών της Ελλάδος κατέχει Σημαντική Ισχύ (ΣΙΑ), και της επέβαλε μια σειρά κατάλληλων και αναλογικών κανονιστικών υποχρεώσεων.

Η «**Νέα Σύσταση**» προβλέπει ότι σε επίπεδο χονδρικής υφίσταται μια διακριτή σχετική αγορά και συγκεκριμένα η «**Ευρυζωνική πρόσβαση χονδρικής**» (**Αγορά 5**) η οποία αντιστοιχεί στην αγορά **υπ' αριθ. 12** της Σύστασης της Επιτροπής της 11ης Φεβρουαρίου 2003. Σύμφωνα με τη νέα Σύσταση (Παράρτημα), «*Η αγορά αυτή καλύπτει τη μη φυσική ή εικονική δικτυακή πρόσβαση, συμπεριλαμβανομένης της πρόσβασης διφυορεύματος σε σταθερή θέση. Η αγορά αυτή βρίσκεται στα κατάντη της φυσικής πρόσβασης που καλύπτεται από την ανωτέρω αγορά 4, με την έννοια ότι η ευρυζωνική πρόσβαση χονδρικής μπορεί να δομηθεί με χρησιμοποίηση της φυσικής πρόσβασης σε συνδυασμό με άλλα στοιχεία*».

Όπως αναφέρει η Αιτιολογική Έκθεση της νέας Σύστασης της Ευρωπαϊκής Επιτροπής[68] «*Η αρχική Σύσταση προσδιόριζε δύο αγορές σε επίπεδο χονδρικής οι οποίες συνδέονται με τη λιανική ευρυζωνική αγορά: τη χονδρική αδεσμοποίητη πρόσβαση (συμπεριλαμβανομένης της μεριζόμενης πρόσβασης) σε μεταλλικούς βρόχους και υποβρόχους) και τη χονδρική ευρυζωνική πρόσβαση. Ως προς την πρώτη αγορά, όπως ειπώθηκε ανωτέρω, η τεχνολογική αλλαγή επιβάλλει να συμπεριληφθεί κάθε σχετική φυσική υποδομή η οποία είναι αναγκαία προκειμένου να επιτευχθεί πρόσβαση στον τελικό καταναλωτή, σε αντίθεση με τον*

[68] Staff Working Document "Explanatory Note" SEC (2007) 1483 final , σελίδα 32«*The initial Recommendation identified two wholesale markets that were linked to the broadband retail market: wholesale unbundled access (including shared access) to metallic loops and sub-loops, and wholesale broadband access. As regards the first market, as set out above technological change implies including all relevant physical infrastructure necessary to reach the end consumer, as opposed to a strict limitation to the metallic loop or sub-loops. The reason for identifying a second separate wholesale market was based on the view that even regulated local loop access would be insufficient in most Member States to constrain potential market power at the retail level and a significant entry barrier would still exist. The fact that the two wholesale markets are linked in this way to the same broadband retail market implies that it is logical for national authorities to undertake a single overall analysis of the broadband market which examines in sequence the impact that (a) regulated infrastructure-based access and (b) regulated (non-physical) network-based access could be expected to have on any significant market power that is identified. […]*»

αυστηρό περιορισμό στον μεταλλικό βρόχο ή υπο- βρόχο. ***Ο λόγος προσδιορισμού μιας δεύτερης χωριστής αγοράς χονδρικής βασίστηκε στην άποψη ότι, ακόμα και η ρυθμιζόμενη πρόσβαση στον τοπικό βρόχο θα ήταν ανεπαρκής, στα περισσότερα Κράτη Μέλη, προκειμένου να περιορίσει την πιθανή αγοραστική δύναμη σε επίπεδο λιανικής και θα εξακολουθούσε να υφίσταται ένα σημαντικό εμπόδιο εισόδου****. Το γεγονός ότι οι δύο αγορές χονδρικής συνδέονται κατ'αυτό τον τρόπο στην ίδια λιανική ευρυζωνική αγορά υποδηλώνει ότι είναι λογικό για τις εθνικές ρυθμιστικές αρχές να διεξάγουν μια ενιαία ανάλυση της αγοράς ευρυζωνικής πρόσβασης, η οποία εξετάζει διαδοχικά τον αντίκτυπο που θα αναμενόταν να έχει α) η ρυθμιζόμενη πρόσβαση που βασίζεται στην υποδομή (infrastructure based access) και β) η ρυθμιζόμενη πρόσβαση που βασίζεται στο (μη φυσικό) δίκτυο ((non physical) network-based access), σε οιαδήποτε Σημαντική Ισχύ στην αγορά τυχόν διαπιστωθεί.[…]»*

Η Ευρωπαϊκή Επιτροπή υιοθετεί την άποψη[69] ότι, μετά την έκδοση της αρχικής Σύστασης, έχουν μεσολαβήσει σημαντικές εξελίξεις σχετικά με τα δίκτυα επόμενης γενιάς (Next Generation Networks (NGAs)). Στα πλαίσια παροχής ευρυζωνικών και συναφών υπηρεσιών, πολλές εταιρείες οι οποίες έχουν εγκαταστήσει δίκτυο, εξετάζουν το να εγκαταστήσουν οπτική ίνα πιο κοντά στους τελικούς χρήστες, τόσο προκειμένου να αυξήσουν την χωρητικότητα και τις ευρυζωνικές ταχύτητες, όσο και προκειμένου να μειώσουν τα λειτουργικά κόστη. Τέτοιου είδους αλλαγές, οι οποίες αναμένεται να διαφέρουν μεταξύ Κρατών Μελών, τόσο ως προς τον τύπο επένδυσης στο δίκτυο, όσο και την ταχύτητα στην οποία συμβαίνουν, είναι πιθανό να μεταβάλουν τα υφιστάμενα χαρακτηριστικά προσφοράς και ζήτησης. Στα πλαίσια αυτά, αναγνωρίζοντας ότι στο παρόν στάδιο που οι εν λόγω μεταβολές δικτύου βρίσκονται σε εξέλιξη είναι δύσκολο να είναι κανείς απολύτως ακριβής αναφορικά με τα όρια των σχετικών προβλεπόμενων αγορών χονδρικής που συνδέονται με τη λιανική ευρυζωνική αγορά, υπό την έννοια ότι υφίστανται διάφορα πιθανά τεχνικά χαρακτηριστικά, η Ευρωπαϊκή Επιτροπή προτείνει μια πιο γενική και "forward looking" προσέγγιση στον προσδιορισμό των σχετικών αγορών στο επίπεδο της Ευρωπαϊκής Ένωσης, εντός του οποίου οι επιμέρους Εθνικές Ρυθμιστικές Αρχές έχουν τη δυνατότητα να αναλύσουν τις αγορές, με το **διττό στόχο αφενός να διεκολύνουν όσο το δυνατόν μεγαλύτερο βαθμό ανταγωνισμού με βάση τις υποδομές, όσο είναι οικονομικά αποτελεσματικός και αφετέρου να**

[69] Staff Working Document "Explanatory Note" SEC (2007) 1483 final , σελίδα 32

αντιμετωπίσουν την αγοραστική ισχύ (market power) μέσω κατάλληλης ρύθμισης της πρόσβασης.

Η νέα *Σύσταση* επίσης ορίζει ότι η αγορά της Ευρυζωνικής Πρόσβασης Χονδρικής περιλαμβάνει *τη μη φυσική ή εικονική δικτυακή πρόσβαση, συμπεριλαμβανομένης της πρόσβασης διφυορεύματος σε σταθερή θέση και ότι η αγορά αυτή βρίσκεται στα κατάντη της φυσικής πρόσβασης που καλύπτεται από την ανωτέρω αγορά 4, με την έννοια ότι η ευρυζωνική πρόσβαση χονδρικής μπορεί να δομηθεί με χρησιμοποίηση της φυσικής πρόσβασης σε συνδυασμό με άλλα στοιχεία.*.

Σύμφωνα με την Αιτιολογική Έκθεση της νέας Σύστασης, αναφέρεται ότι η αγορά της αδεσμοποίητης πρόσβασης στον τοπικό βρόχο βρίσκεται στα ανάντη της αγοράς της χονδρικής ευρυζωνικής πρόσβασης και η κανονιστική ρύθμιση στην αγορά της αδεσμοποίητης πρόσβασης στον τοπικό βρόχο δύναται να διευκολύνει την είσοδο στην αγορά της χονδρικής ευρυζωνικής πρόσβασης. Ωστόσο, ρητά ορίζεται ότι «*…λαμβάνοντας υπόψη την απαιτούμενη επένδυση για την αδεσμοποίητη πρόσβαση στον τοπικό βρόχο, καθώς και τα απόλυτα πλεονεκτήματα κόστους του πρώην μονοπωλιακού παρόχου, όπως αυτά πηγάζουν από τις οικονομίες κλίμακας, οι υψηλοί φραγμοί εισόδου στην αγορά της χονδρικής ευρυζωνικής πρόσβασης παραμένουν παρά την παρουσία ρύθμισης στην αγορά της αδεσμοποίητης πρόσβασης στον τοπικό βρόχο.*». Υπ' αυτήν την έννοια, η Ευρωπαϊκή Επιτροπή κατέληξε στο συμπέρασμα ότι «*…η αγορά της χονδρικής ευρυζωνικής πρόσβασης συνεχίζει να πληροί* ***το πρώτο κριτήριο*** *σύμφωνα με την προσέγγιση greenfield (modified greenfield approach).*». Αναφορικά **με την πλήρωση του δεύτερου και του τρίτου κριτηρίου** – για τον προσδιορισμό των αγορών που επιδέχονται εκ των προτέρων κανονιστικής ρύθμισης – ορίζεται στην Αιτιολογική Έκθεση της νέας Σύστασης ότι «*…το επίπεδο ανταγωνισμού σε επίπεδο λιανικής τόσο σε καθετοποιημένες επιχειρήσεις όσο και για Παρόχους που δραστηριοποιούνται στην παροχή υπηρεσιών αδεσμοποίητης πρόσβασης στον τοπικό βρόχο δύναται να είναι τέτοιο ώστε να ασκεί έμμεσο περιορισμό στην αγορά των υπηρεσιών ευρυζωνικής πρόσβασης*»….γεγονός το οποίο, όπως καταλήγει η ΕΕ, «*…δεν ισχύει επί του παρόντος ούτε και φαίνεται πιθανό να ισχύσει στο άμεσο μέλλον*», καθώς και ότι «*…είναι σημαντικό να διατηρηθεί συνοχή και συνέπεια ανάμεσα στη ρύθμιση της αγοράς της χονδρικής ευρυζωνικής πρόσβασης και σε αυτήν της αγοράς της*

αδεσμοποίητης πρόσβασης στον τοπικό βρόχο»[70], εφόσον φάνηκε ότι πληρούνταν και το τρίτο κριτήριο.

Σύμφωνα με την *Αιτιολογική Έκθεση της νέας Σύστασης για τις Σχετικές Αγορές*, δεν υφίσταται υποκαταστασιμότητα μεταξύ της χονδρικής ευρυζωνικής πρόσβασης και της αδεσμοποίητης πρόσβασης στο τοπικό βρόχο (ακόμα και για την περίπτωση όπου οι ίδιες υπηρεσίες θα μπορούσαν να παρέχονται μέσω αδεσμοποίητης πρόσβασης στο τοπικό βρόχο) δεδομένου ότι η χρήση υπηρεσιών χονδρικής ευρυζωνικής πρόσβασης θα απαιτούσε «οι τεχνολογίες DSL και οι ισοδύναμες με αυτές υπηρεσίες να είναι συμβατές σε κάθε επίπεδο του δικτύου».

Περαιτέρω, η *Αιτιολογική Έκθεση της νέας Σύστασης για τις Σχετικές Αγορές* θεωρεί ότι είναι αμφίβολο για έναν Πάροχο, ο οποίος χρησιμοποιεί υπηρεσίες χονδρικής ευρυζωνικής πρόσβασης για την παροχή στον τελικό χρήστη λιανικών ευρυζωνικών υπηρεσιών ότι θα μπορούσε να μεταβεί με ευκολία στην χρήση αδεσμοποίητης πρόσβασης στο τοπικό βρόχο για την παροχή ισοδύναμης υπηρεσίας (ή υπηρεσιών) λιανικής Η Ευρωπαϊκή Επιτροπή καταλήγει ότι, **από πλευράς ζήτησης,** ένας πάροχος λιανικής πρόσβασης που χρησιμοποιεί χονδρική ευρυζωνική πρόσβαση θα θεωρούσε τη χονδρική αδεσμοποίητη πρόσβαση ως υποκατάστατο μόνο εάν διέθετε /ή μπορούσε να αποκτήσει γρήγορα και με χαμηλό κόστος πρόσβαση σε άλλα στοιχεία δικτύου / υποδομής που απαιτούνται για την αυτοπαροχή (self supply) αντίστοιχων υπηρεσιών χονδρικής. Η δυνατότητα υποκαταστασιμότητας από πλευράς **προσφοράς** εξαρτάται, σύμφωνα με την Επιτροπή, από την ίδια πρϋπόθεση. **Επί της βάσης αυτής, η Ευρωπαϊκή Επιτροπή έχει την άποψη ότι η χονδρική αδεσμοποίητη πρόσβαση και η χονδρική ευρυζωνική πρόσβαση εμπίπτουν σε χωριστές και διακριτές σχετικές αγορές προϊόντων.**

Εντούτοις, η Ευρωπαϊκή Επιτροπή[71] συστήνει στα Κράτη Μέλη να αναλύσουν από κοινού τις ως άνω αγορές λαμβάνοντας υπόψη ότι «*το σημείο του δικτύου στο οποίο ορίζεται η προσφορά και η ζήτηση κάθε μίας από τις εν λόγω χωριστές αγορές, θα εξαρτάται από την ανάλυση της αγοράς και ιδίως στην τοπολογία του δικτύου και την κατάσταση του ανταγωνισμού σε επίπεδο δικτύου. Ανάλογα με τον τρόπο με τον οποίο λαμβάνουν χώρα οι αναβαθμίσεις*

[70] Staff Working Document "Explanatory Note" SEC (2007) 1483 final , σελίδα 34

[71] *The point in the network at which the demand and supply of either of these separate markets is defined will depend on the market analysis and in particular on the network topology and the state of network competition. Depending on the way in which network upgrades occur or the particular demand and supply conditions evolve in Member States, these two wholesale markets may remain distinct, or conceivably merge into one. Consequently and for the reasons outlined above, it is recommended that the markets be analysed together.*

δικτύου, ή τον τρόπο με τον οποίο εξελίσσονται οι επιμέρους συνθήκες προσφοράς και ζήτησης στα Κράτη Μέλη, οι ως άνω αγορές χονδρικής μπορεί να παραμείνουν διακριτές ή να συγχωνευθούν εν τέλει σε μία» .

Τα ανωτέρω αποτελούν το σημείο εκκίνησης της ΕΕΤΤ για τον ορισμό της σχετικής αγοράς.

3.2.4 Η Διαδικασία της ΕΕΤΤ

Για τις ανάγκες της διαδικασίας ορισμού και ανάλυσης αγορών, η ΕΕΤΤ χρησιμοποίησε στοιχεία από εσωτερικές και εξωτερικές πηγές, συμπεριλαμβανομένων στοιχείων χρηστών και παρόχων δικτύων και υπηρεσιών ηλεκτρονικών επικοινωνιών.

Η ΕΕΤΤ πραγματοποιεί τον ορισμό και την ανάλυση της αγοράς σύμφωνα με το Νόμο 3431/2006 'Περί Ηλεκτρονικών Επικοινωνιών και Άλλες Διατάξεις' [ΦΕΚ 13 /03.02.2006] (ο «Νόμος») που αποτελεί τον Ελληνικό Νόμο για τις Ηλεκτρονικές Επικοινωνίες που τέθηκε σε ισχύ την 3η Φεβρουαρίου 2006. Ο Νόμος μεταφέρει στην Ελληνική νομοθεσία τη δέσμη Οδηγιών της ΕΕ του 2002 (Οδηγίες 2002/19/ΕΚ, 2002/20/ΕΚ, 2002/21/ΕΚ, 2002/22/ΕΚ και 2002/77/ΕΚ).

Το Άρθρο 12 παρ.1 (α) του Νόμου παρέχει στην ΕΕΤΤ τη γενική αρμοδιότητα σχετικά με την ανάλυση αγορών (συμπεριλαμβανομένου του ορισμού των σχετικών αγορών προϊόντων/υπηρεσιών ηλεκτρονικών επικοινωνιών, της ανάλυσης της αποτελεσματικότητας του ανταγωνισμού, καθώς και τον Ορισμό των Παρόχων με ΣΙΑ και την επιβολή κανονιστικών υποχρεώσεων σε μια ορισμένη σχετική αγορά), σύμφωνα με τις διατάξεις του.

Το Άρθρο 12 παρ.1 (ι) σε συνδυασμό με το άρθρο 16 του Νόμου, καθώς και το άρθρο 12 παράγραφος 1, περίπτωση (ιβ) σε συνδυασμό με το άρθρο 17 του ιδίου, παρέχουν στην ΕΕΤΤ την αρμοδιότητα να διενεργεί δημόσιες διαβουλεύσεις, σύμφωνα με τις διατάξεις της ισχύουσας εθνικής και Κοινοτικής νομοθεσίας, τόσο σε Ευρωπαϊκό επίπεδο, με άλλα Κράτη Μέλη της ΕΕ και την Επιτροπή σύμφωνα με το άρθρο 7 της Οδηγίας Πλαίσιο, όσο και σε εθνικό , σύμφωνα με το άρθρο της ως άνω Οδηγίας.

Το Άρθρο 12 παρ.1 (ιστ) σε συνδυασμό με το άρθρο 64 παρ.1 παρέχει στην ΕΕΤΤ ευρείες αρμοδιότητες σχετικά με τη συλλογή στοιχείων, τόσο για τους σκοπούς ex ante ρύθμισης του τομέα των ηλεκτρονικών επικοινωνιών, όσο και για ex post έρευνα και εφαρμογή. Ειδικότερα, το άρθρο 64 παρ.1 του Νόμου επιβάλει σε όλες τις επιχειρήσεις που παρέχουν δίκτυα και υπηρεσίες ηλεκτρονικών επικοινωνιών υπό καθεστώς Γενικής Άδειας να παρέχουν όλες τις πληροφορίες, συμπεριλαμβανομένων των χρηματοοικονομικών

πληροφοριών που απαιτούνται προκειμένου η ΕΕΤΤ να διασφαλίζει τη συμμόρφωση με τις διατάξεις ή τις αποφάσεις που εκδίδονται σύμφωνα με τη νομοθεσία για τις ηλεκτρονικές επικοινωνίες, συμπεριλαμβανομένων (άρθρο 64 παρ.1, εδ.(στ)) όλων των πληροφοριών που απαιτούνται για την ανάλυση αγοράς και τον προσδιορισμό των επιχειρήσεων με ΣΙΑ. Σύμφωνα με το άρθρο 64 παρ.4 του Νόμου, οι επιχειρήσεις αυτές θα πρέπει να παρέχουν τις αιτούμενες πληροφορίες άμεσα κατόπιν αιτιολογημένου αιτήματος, σύμφωνα με το χρονοδιάγραμμα και το βαθμό λεπτομέρειας που καθορίζει η ΕΕΤΤ και εφόσον δεν ορίζεται άλλη προθεσμία, εντός είκοσι (20) εργασίμων ημερών από το αίτημα. Ο Νόμος ορίζει ένα ελάχιστο χρονικό διάστημα πέντε (5) εργασίμων ημερών για την παροχή πληροφοριών.

Επίσης, σύμφωνα με το Άρθρο 12 παρ.1(στ) του Νόμου, οι αρμοδιότητες σχετικά με το δίκαιο του Ανταγωνισμού όσον αφορά τον τομέα των Ηλεκτρονικών Επικοινωνιών ανήκει στην ΕΕΤΤ και όχι στην Επιτροπή Ανταγωνισμού. Στα πλαίσια των αρμοδιοτήτων της σχετικά με το δίκαιο του ανταγωνισμού, το άρθρο 14 του Νόμου παρέχει στην ΕΕΤΤ ευρείες αρμοδιότητες σχετικά με τη συλλογή στοιχείων που είναι απαραίτητα για την εφαρμογή του Νόμου 703/1977, συμπεριλαμβανομένης της εξουσίας ελέγχου βιβλίων και άλλων εγγράφων των τηλεπικοινωνιακών παρόχων και της έρευνας των στα γραφεία και λοιπές εγκαταστάσεις τους.

3.2.5 Δομή του Κειμένου της Διαβούλευσης

Η Ενότητα 3 του κειμένου της διαβούλευσης παρουσιάζει τα αρχικά συμπεράσματα της ΕΕΤΤ σχετικά με τον ορισμό της αγοράς χονδρικής ευρυζωνικής πρόσβασης. Στην ίδια ενότητα συνοψίζονται οι σχετικές με τον ορισμό ερωτήσεις της παρούσας διαβούλευσης.

Η Ενότητα 4 του κειμένου της διαβούλευσης παρουσιάζει τα αρχικά συμπεράσματα της ΕΕΤΤ σχετικά με την ανάλυση της αγοράς χονδρικής ευρυζωνικής πρόσβασης. Στην ίδια ενότητα παρουσιάζονται ερωτήσεις της διαβούλευσης της ΕΕΤΤ σχετικά με την ανάλυση αγοράς που διεξάγεται στην Ενότητα 5.

Η Ενότητα 5 παρουσιάζει τις προτεινόμενες κανονιστικές υποχρεώσεις που προτείνεται να διατηρηθούν ή και να επιβληθούν σε επιχειρήσεις που έχουν ορισθεί ως κατέχουσες ΣΙΑ (στην Ενότητα 4). Στην ίδια ενότητα παρουσιάζονται οι ερωτήσεις της ΕΕΤΤ επί της διαβούλευσης σχετικά με τις προτεινόμενες κανονιστικές υποχρεώσεις.

3.2.6 Δημόσια Διαβούλευση

Όλες οι παρατηρήσεις επί της Διαβούλευσης αυτής είναι ευπρόσδεκτες. Ωστόσο, θα διευκόλυνε το έργο της ΕΕΤΤ που συνίσταται στην ανάλυση των απαντήσεων, εάν οι

παρατηρήσεις υποβάλλονταν με παραπομπή στον αριθμό της σχετικής ερώτησης του παρόντος εγγράφου. Η παρούσα διαβούλευση εκκινεί την Τετάρτη, 17-12-2008, έως την Παρασκευή, 30-01-2009. Οι ενδιαφερόμενοι καλούνται να υποβάλλουν τις παρατηρήσεις τους γραπτώς και επώνυμα στη διεύθυνση της ΕΕΤΤ (Λεωφ. Κηφισίας 60, 15125 – Μαρούσι Αθήνα) καθώς και ηλεκτρονικά (σε επεξεργάσιμη μορφή) στη διεύθυνση market.analysis@eett.gr, μέχρι και την Παρασκευή, 30-1-2009, ώρα 13.30.

Η ΕΕΤΤ εκτιμά ότι πολλά από τα ζητήματα που τίθενται στο παρόν έγγραφο πιθανόν να απαιτούν από κάποιους την παροχή εμπιστευτικών πληροφοριών προς υποστήριξη των παρατηρήσεών τους. Οι συμμετέχοντες θα πρέπει να προσδιορίζουν σαφώς το τμήμα των απαντήσεων που είναι εμπιστευτικό και, εάν είναι εφικτό, να το παρέχουν σε χωριστό παράρτημα της απάντησής τους. Η ΕΕΤΤ θα διαχειριστεί τις πληροφορίες αυτές ως αυστηρά εμπιστευτικές.

3.3 Ορισμός της Σχετικής Αγοράς Προϊόντων και της Σχετικής Γεωγραφικής Αγοράς

3.3.1 Η δομή της αγοράς

Τύποι ευρυζωνικών δικτύων (και τεχνολογιών): Κατά το χρονικό ορίζοντα της παρούσας ανάλυσης της αγοράς για την παροχή ευρυζωνικής πρόσβασης, χρησιμοποιούνται στην Ελλάδα διάφοροι τύποι δικτύων και τεχνολογιών. Η φύση και ο συνδυασμός των μέσων που χρησιμοποιούνται αντανακλά σε μεγάλο βαθμό τις υφιστάμενες ευκολίες και στοιχεία του δικτύου, για τα οποία ενδεχομένως επιβάλλεται κανονιστική υποχρέωση πρόσβασης, καθώς επίσης και τις τιμές παροχής πρόσβασης σε αυτά. Για τις ανάγκες της παρούσας εξέτασης, η ΕΕΤΤ θεωρεί ότι η παροχή υπηρεσιών ευρυζωνικής πρόσβασης υλοποιείται με τα κάτωθι μέσα:

- Χάλκινοι βρόχοι (συμπεριλαμβανομένων αδεσμοποίητων τοπικών βρόχων)
- Δίκτυα Κινητών επικοινωνιών
- Συνδέσεις σταθερής ασύρματης πρόσβασης (στις ζώνες των 2.4, 3.5 και 25 GHz) και
- Οπτικές ίνες.

Α. Χάλκινοι Βρόχοι: Το κύριο μέσο που χρησιμοποιείται για την παροχή ευρυζωνικής πρόσβασης στην Ελλάδα, είναι το χάλκινο δίκτυο πρόσβασης του ΟΤΕ. Το εν λόγω δίκτυο εφόσον αναβαθμισθεί με τεχνολογία DSL, επιτρέπει την παροχή λιανικής ευρυζωνικής πρόσβασης στο διαδίκτυο μέσω των χάλκινων βρόχων (συμπεριλαμβανομένης της περίπτωσης όπου ο σχετικός εξοπλισμός DSL ανήκει στον ή τον διαχειρίζεται ο πάροχος του δικτύου ή κάποιο τρίτο μέρος). Ο ΟΤΕ λειτουργεί το μοναδικό ολοκληρωμένο δίκτυο πρόσβασης χαλκού στην Ελλάδα.

Η εμπορική διάθεση υπηρεσιών ευρυζωνικότητας ξεκίνησε στα μέσα του 2003 από τον ΟΤΕ. Αρχικά η παροχή χονδρικής ευρυζωνικής πρόσβασης στην Ελλάδα από τον ΟΤΕ δεν υπόκειτο σε ειδικές *ex ante* ρυθμιστικές υποχρεώσεις. Η ΕΕΤΤ προέβη σε διαδικασία ανάλυσης της αγοράς και εξέτασης της κατάστασης ανταγωνισμού σε αυτή. Τα συμπεράσματα αυτής της ανάλυσης αναφέρονται στην απόφασή της ΕΕΤΤ 389/051/8.06.2006 με την οποία ο ΟΤΕ καθορίσθηκε ως πάροχος με σημαντική ισχύ στην αγορά και γι' αυτό του επιβλήθηκαν ρυθμιστικές υποχρεώσεις όπως αυτές περιγράφονται αναλυτικά στην ανωτέρω απόφαση καθώς και περιληπτικά σε επόμενη ενότητα (2.4.4).

Οι υπηρεσίες που προσέφερε ο ΟΤΕ στο παρελθόν και τις οποίες εξακολουθεί να προσφέρει και σήμερα δεν είχαν εγγυημένα χαρακτηριστικά ποιότητας, υπό την έννοια ότι δεν παρέχεται εγγυημένο μετρήσιμο επίπεδο ρυθμού μετάδοσης και άλλων χαρακτηριστικών. Ναι μεν, ο ρυθμός μετάδοσης διαθέτει ένα ανώτερο όριο (ονομαστική τιμή), αλλά ο λειτουργών ρυθμός μετάδοσης εξαρτάται από μια σειρά παραμέτρων. Π.χ. για μια υπηρεσία 24576Kbps/1024Kbps οι χωρητικότητες που αναφέρονται είναι ονομαστικές και είναι οι μέγιστες δυνατές. Οι πραγματικές χωρητικότητες που μπορεί να απολάβει ένας τελικός χρήστης εξαρτώνται από την απόσταση του χώρου του από το πλησιέστερο σημείο παρουσίας, από την πιθανή ταυτόχρονη χρήση από άλλους χρήστες, την ποιότητα του χαλκού, κλπ. Στην αρχή της εισαγωγής των υπηρεσιών DSL ο ΟΤΕ δραστηριοποιείτο σαν πάροχος πρόσβασης μόνο, ενώ η υπηρεσία διαδικτύου παρείχετο από παρόχους ISP (μεταξύ των οποίων και η τότε θυγατρική του ΟΤΕ, ΟΤΕΝΕΤ). Από το φθινόπωρο του 2004 ο ΟΤΕ προσφέρει σε λιανικούς πελάτες συζευγμένα προϊόντα ευρυζωνικής πρόσβασης και υπηρεσίες διαδικτύου (με την εμπορική ονομασία conn-x). Ταυτοχρόνως η (τότε) θυγατρική του ΟΤΕ (ΟΤΕΝΕΤ) προσέφερε αντίστοιχα προϊόντα με το conn-x. Πρόσφατα (καλοκαίρι 2008) ο ΟΤΕ απορρόφησε τη θυγατρική του ΟΤΕΝΕΤ[72]. Επίσης πρόσφατα ο ΟΤΕ ανακοίνωσε μέσω της ιστοσελίδας του ότι προχωρεί σε πιλοτικό πρόγραμμα νέων εξελιγμένων υπηρεσιών (IPTV). Η ΕΕΤΤ θεωρώντας ότι πάντα πρέπει να ακολουθεί μια προοπτική προσανατολισμένη στο μέλλον, (forward-looking approach) εκτιμά ότι μετά το πέρας του πιλοτικού προγράμματος και πάντως μέσα στη διάρκεια του χρονικού ορίζοντα της παρούσας εξέτασης ο ΟΤΕ θα παρέχει υπηρεσίες IPTV στους λιανικούς του πελάτες.

Οι υπηρεσίες χονδρικής ευρυζωνικής πρόσβασης τις οποίες παρέχει ο ΟΤΕ εξηγούνται στις επόμενες παραγράφους [73]:

<u>Σημεία / Τύποι πρόσβασης των εναλλακτικών παρόχων στην υποδομή του ΟΤΕ</u>

Ο ΟΤΕ παρέχει σήμερα δύο τύπους πρόσβασης: Τύπου-Α και Τύπου-Β. Η λειτουργικότητα των δύο τύπων πρόσβασης εξηγείται στη συνέχεια:

[72] Βλ επίσης το από 26 Ιουνίου 2008 Δελτίο Τύπου του ΟΤΕ και τα υπ' αριθ. πρωτ. ΕΕΤΤ 35437/26.06.2008, 35556/ 27.06.2008, 35946/ 30.06.2008 και 36574/ 2.07.2007 έγγραφα του ΟΤΕ, με τα οποία κοινοποιήθηκε στην ΕΕΤΤ η συγχώνευση δι' απορροφήσεως της εταιρείας ΟΤΕΝΕΤ από τον ΟΤΕ.

[73] Πηγή: ΕΕΤΤ, ΟΤΕ (www.otewholesale.gr, www.ote.gr)

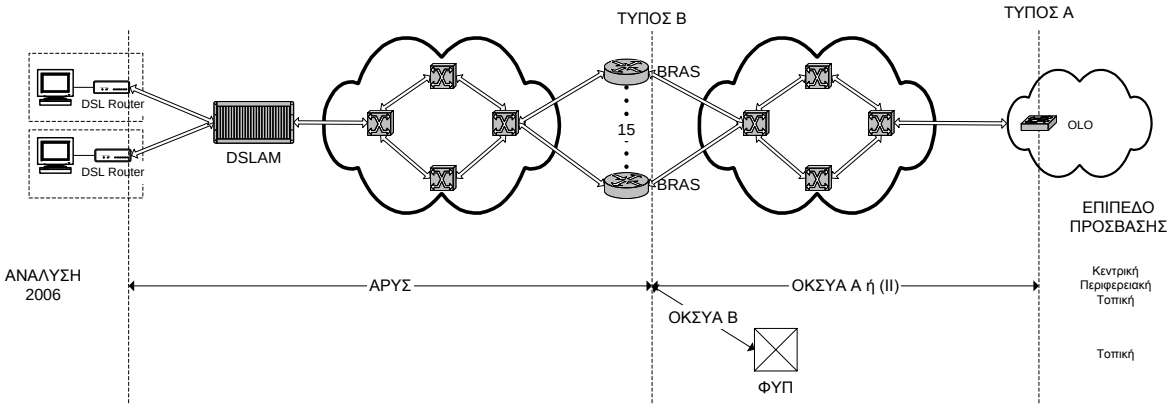

Σχήμα 9 Λειτουργικότητα Τύπου-Α και Τύπου-Β

Στην πρόσβαση τύπου-Α: ο ΟΤΕ παραδίδει στο(-ους) χώρο(-ους) του συνδεομένου παρόχου ένα κύκλωμα (ή και περισσότερα) που μεταφέρει (-ουν) πολλαπλές (ή και όλες -στην επικράτεια-) διόδους (sessions) κίνησης διαδικτύου που η καθεμιά αντιστοιχεί σε έναν τελικό χρήστη. Το κύκλωμα συμπεριλαμβάνει και τον τερματικό εξοπλισμό που τοποθετείται στο κτίριο του εναλλακτικού. (Βλ. Σχήμα 2)

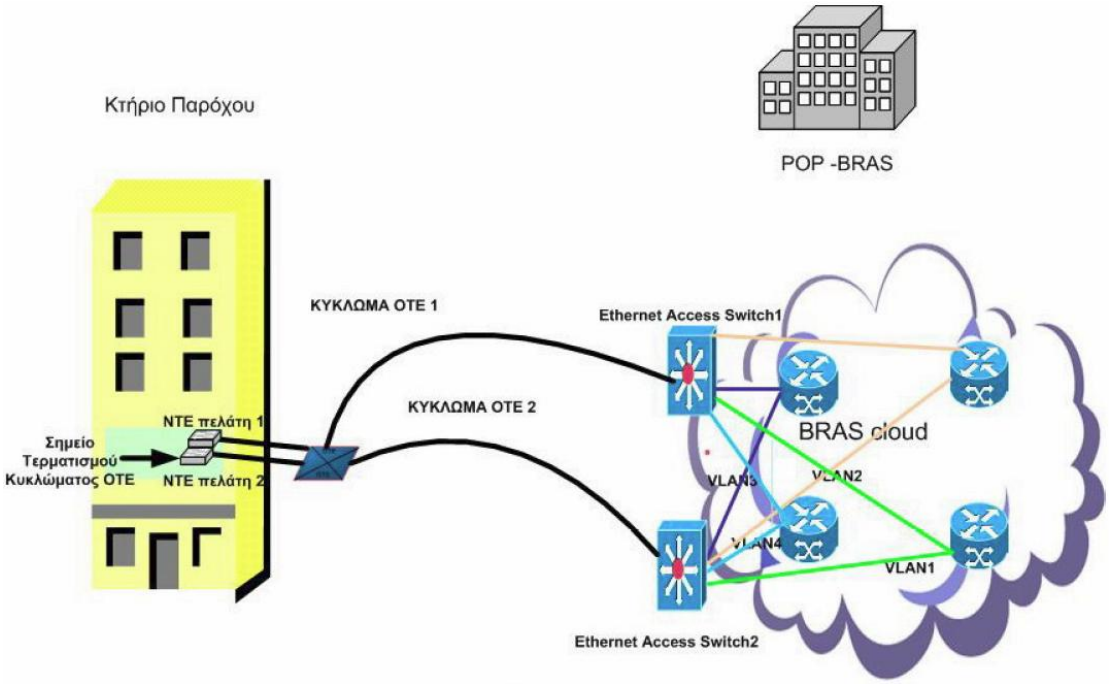

Σχήμα 10 Λειτουργικότητα τύπου-Α

Στην πρόσβαση τύπου-Β: ο ΟΤΕ παραδίδει σε φρεάτιο, έξω από το δικό του κτίριο, στον συνδεόμενο πάροχο ένα κύκλωμα (ή και περισσότερα) που μεταφέρει (-ουν) πολλαπλές (ή και όλες -στην επικράτεια-) διόδους (sessions) κίνησης Διαδικτύου που η καθεμιά αντιστοιχεί σε έναν τελικό χρήστη. Το κύκλωμα το οποίο διέρχεται μέσω οπτικής ίνας συμπεριλαμβάνει

ορισμένες ευκολίες (facilities) χωρίς ωστόσο να περιλαμβάνει τερματικό εξοπλισμό στο κτίριο παρόχου. Ο εναλλακτικός πάροχος για να παραλάβει αυτή την κίνηση διαδικτύου πρέπει να συνδέσει οπτική ίνα στο φρεάτιο έξω από το κτίριο του ΟΤΕ. (Βλ. Σχήμα 3)

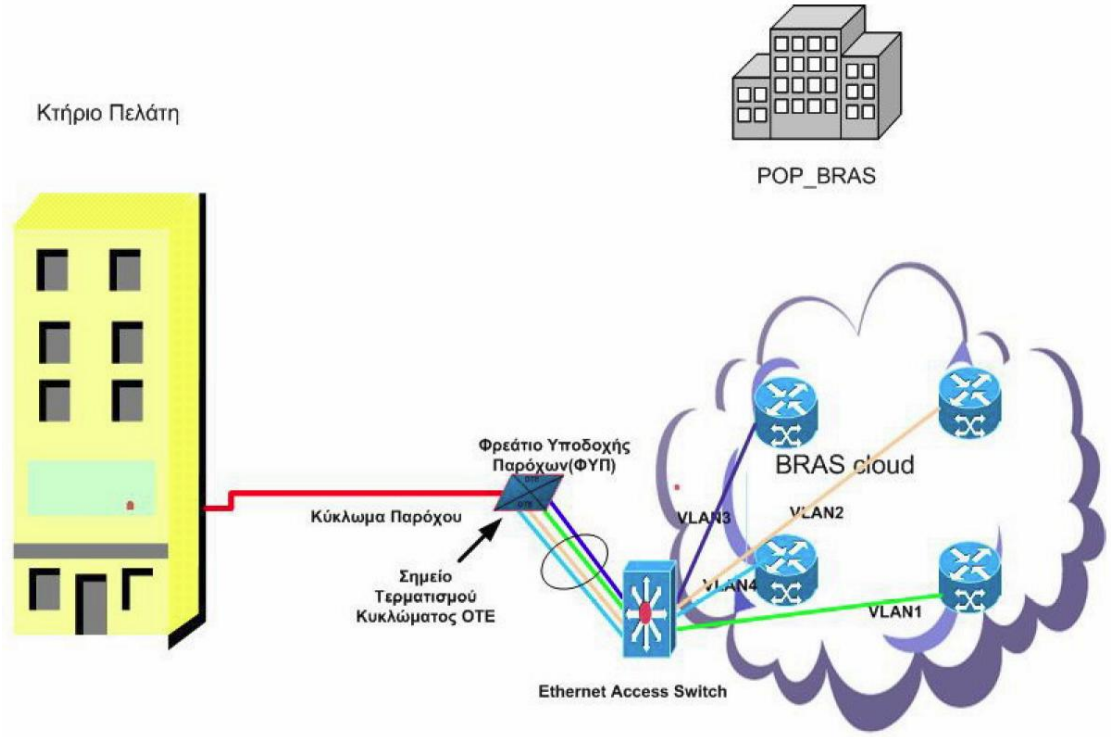

Σχήμα 11 Λειτουργικότητα τύπου-Β

Ο ΟΤΕ παρέχει τις ως άνω δύο δυνατότητες πρόσβασης μέσω δύο υπηρεσιών / προϊόντων: (α) Ασύμμετρου ΡΥθμού Σύνδεση (ΑΡΥΣ) (β) Ολοκληρωμένη Κεντρική ΣΥνδεση στο δίκτυο ADSL (ΟΚΣΥΑ[74]). Καθεμιά από τις υπηρεσίες περιλαμβάνει μία ομάδα προϊόντων. Περισσότερα για τα συγκεκριμένα προϊόντα παρουσιάζονται σε επόμενες ενότητες.

Υπηρεσία ΑΡΥΣ

Η υπηρεσία ΑΡΥΣ του ΟΤΕ απευθύνεται σε Τηλεπικοινωνιακούς Παρόχους και παρέχει Ασύμμετρου Ρυθμού Σύνδεση μεταξύ του σημείου σύνδεσης του ADSL modem (στο χώρο του Τελικού Χρήστη) με τον αντίστοιχο BRAS του δικτύου ευρυζωνικής πρόσβασης του ΟΤΕ και χρησιμοποιείται για μεταφορά κίνησης από και προς το διαδίκτυο. Για την παροχή

[74] Παλαιότερα αναφέρονταν δύο όροι ΟΚΣΥΑ: ΟΚΣΥΑ Ι και ΟΚΣΥΑ ΙΙ οι οποίοι διαφοροποιούνται ως προς την τεχνολογία. Η ομάδα προιόντων ΟΚΣΥΑ Ι χρησιμοποιείτο κυρίως παλαιότερα και ήταν βάσει τεχνολογίας ATM. Η ομάδα προιόντων ΟΚΣΥΑ ΙΙ βασίζεται σε τεχνολογία Ethernet.

ολοκληρωμένης υπηρεσίας ευρυζωνικής πρόσβασης (Πρόσβαση ADSL + Fast Internet) σε Τελικούς Χρήστες, πρέπει να συνυπάρχουν οι υπηρεσίες ΑΡΥΣ και ΟΚΣΥΑ. Ο ρόλος και η λειτουργικότητα της υπηρεσίας φαίνεται στο Σχήμα 4:

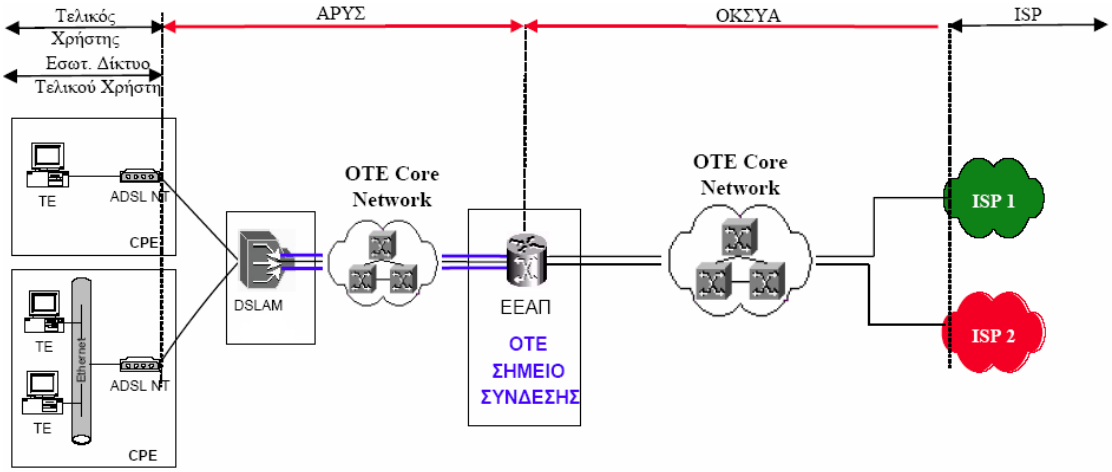

Σχήμα 12 Χονδρική Ευρυζωνική Πρόσβαση

Η Υπηρεσία ΑΡΥΣ προσφέρεται με έξι (6) επιλογές ταχύτητας (προϊόντα), με τους αντίστοιχους ρυθμούς καθόδου και ανόδου:

Πακέτο (Προιόν)	Ρυθμός Καθόδου (Kbps)	Ρυθμός Ανόδου (Kbps)
Π1	768	192
Π2	1.024	256
Π3	2.048	256
Π4 (Premium 1)	4.096	256
Π5 (Premium 2)	8.192	384
Π6 (Premium 3)	Έως 24.576	1.024

Πίνακας 13. Υπηρεσίες ΑΡΥΣ

- Το πακέτο Π1 δεν προσφέρεται και όλα τα υφιστάμενα πακέτα ΑΡΥΣ ταχύτητας 768/192 Kbps σταδιακά μετατρέπονται σε αναβαθμισμένα πακέτα 1024/256 Kbps.
- Τα νέα πακέτα Π4, Π5, Π6 είναι διαθέσιμα μόνο μέσω DSLAM τεχνολογίας Ethernet.

Η τιμή των προϊόντων ΑΡΥΣ προκύπτει μετά από εφαρμογή της μεθοδολογίας retail-minus σε σχέση με τα αντίστοιχα προϊόντα λιανικής πρόσβασης (τα οποία διατίθενται στους

λιανικούς πελάτες του ΟΤΕ). Σύμφωνα τις ισχύουσες αποφάσεις[75] έχει προκύψει ότι ο παράγοντας retail-minus είναι 20,81%. Οι ακριβείς τιμές φαίνονται στο παράρτημα 2.

Σχετικά με την κάλυψη των υπηρεσιών, ο ΟΤΕ έχει εγκαταστήσει ένα πλήθος σημείων παρουσίας (DSLAM) τα οποία αποτελούν ουσιαστικά τα σημεία διαθεσιμότητας των προϊόντων ΑΡΥΣ. Τα σημεία αυτά σήμερα είναι 1390 από τα 2205 συνολικά αστικά κέντρα, εκ των οποίων τα 1260 βρίσκονται εκτός Αττικής. Ειδικά για τα νέα προϊόντα μέσω τεχνολογίας Ethernet είναι διαθέσιμα σε περισσότερα από 250 σημεία του δικτύου του, πανελλαδικά, εκ των οποίων τα 190 εκτός Αττικής. Οι εγκατεστημένες πόρτες σήμερα πλησιάζουν τις 1.350.000 εκ των οποίων οι 500.000 είναι για τα νέα προϊόντα μέσω τεχνολογίας Ethernet.

Υπηρεσία ΟΚΣΥΑ

Η υπηρεσία ΟΚΣΥΑ διασυνδέει το κτίριο BRAS του ΟΤΕ με το σημείο παρουσίας του εναλλακτικού. Ανάλογα με το σημείο/τύπο πρόσβασης Α, Β υπάρχουν αντίστοιχα προϊόντα ΟΚΣΥΑ (Βλ. Σχήματα 2 και 3). Τα συγκεκριμένα προϊόντα υπηρεσίας ΟΚΣΥΑ εξηγούνται στη συνέχεια:

ΟΚΣΥΑ-Β: (Βλ. Σχήμα 3). Η υπηρεσία αυτή συνδέει τις πόρτες εξόδου του συγκεκριμένου BRAS του ΟΤΕ με το φρεάτιο υποδοχής παρόχων (ΦΥΠ) στον περιβάλλοντα χώρο του σημείου παρουσίας (κτιρίου) BRAS του ΟΤΕ. Περιλαμβάνει εξοπλισμό μετάδοσης (Ethernet Switch, IP Aggregation Switch, θύρα BBRAS, Rack/frame, ODF κλπ.), εξοπλισμό διαχείρισης δικτύου και τέλος υλικά οπτικών ινών και σχετιζομένων κατασκευαστικών έργων/έργων υλοποίησης μέχρι το ΦΥΠ. Προφανώς απαιτείται η αντίστοιχη εργασία προσωπικού του ΟΤΕ για την υλοποίηση όλων των απαραίτητων διαδικασιών ολοκλήρωσης/συνδέσεων προς την παράδοση της τελικής υπηρεσίας. Η υπηρεσία αυτή είναι συναφής ευκολία.

Η ως άνω υπηρεσία τιμολογείται κοστοστρεφώς με βάση τη μεθοδολογία κοστολόγησης bottom-up LRIC , σύμφωνα με τα οριζόμενα στην ΑΠ ΕΕΤΤ 389/051/8.06.2006. Δυνάμει της προαναφερθείσας απόφασης προσδιορίσθηκαν εν συνεχεία

[75] ΑΠ ΕΕΤΤ 448/206/2007 «Καθορισμός της μεθοδολογίας DCF (Discounted Cash Flow) για τον retail minus υπολογισμό των τιμών Χονδρικής Ευρυζωνικής Πρόσβασης τύπου Β, κατ'εφαρμογή της ΑΠ ΕΕΤΤ 389/051/2006 (ΦΕΚ 891/Β12-7-2006)»,
ΑΠ ΕΕΤΤ 462/176/14-12-2007 Αξιολόγηση της ανάγκης αναθεώρησης του συντελεστή retail-minus ΧΕΠ βάσει των νέων τιμών λιανικής του ΟΤΕ όπως αναφέρονται στην επιστολή ΟΤΕ με Αρ. Πρωτ. ΕΕΤΤ ΕΜΠ.ΥΠΗΡ. 1530/Φ.960/30-11-2007 (Απ. Πρ. ΟΤΕ ΑΠ.155/30-11-2007) (ΦΕΚ 2437/Β/28.12.2007)
ΑΠ ΕΕΤΤ 486/152/04-07-2008 Αξιολόγηση της ανάγκης αναθεώρησης του συντελεστή retail-minus της ΧΕΠ βάσει των όρων της ΑΠ ΕΕΤΤ 448/206/21-08-07 (ΦΕΚ 1840/Β/12.09.2008)

τρία τέλη για την υπηρεσία ΟΚΣΥΑ-Β: (α) εφ'άπαξ τέλος πρόσβασης (ανά ζεύγος καλωδίου οπτικών ινών), (β) εφ' άπαξ τέλος ενεργοποίησης (ανά ζεύγος καλωδίου οπτικών ινών), (γ) πάγιο μηνιαίο τέλος ΟΚΣΥΑ-Β (ανά Mbps αιτούμενης χωρητικότητας). Τα πλήρη τιμολόγια αναφέρονται στο παράρτημα 2.

ΟΚΣΥΑ-Α: (Βλ. Σχήμα 2). Η υπηρεσία αυτή συνδέει τις πόρτες εξόδου των BRAS του ΟΤΕ με το κτίριο του συνδεομένου παρόχου. Περιλαμβάνει εξοπλισμό μετάδοσης (Ethernet Switch, IP Aggregation Switch, θύρα BBRAS, Rack/frame, ODF κλπ.), εξοπλισμό διαχείρισης δικτύου, τη γραμμή μετάδοσης από το σημείο παρουσίας (κτίριο) BRAS του ΟΤΕ μέχρι το αντίστοιχο σημείο παρουσίας (κτίριο) BRAS του εναλλακτικού και τέλος τον τερματικό εξοπλισμό του ΟΤΕ ο οποίος τίθεται εντός του κτιρίου του εναλλακτικού. Προφανώς απαιτείται η αντίστοιχη εργασία προσωπικού για την υλοποίηση όλων των απαραίτητων διαδικασιών ολοκλήρωσης/συνδέσεων προς την παράδοση της τελικής υπηρεσίας. (Βλ. Σχήμα 5)

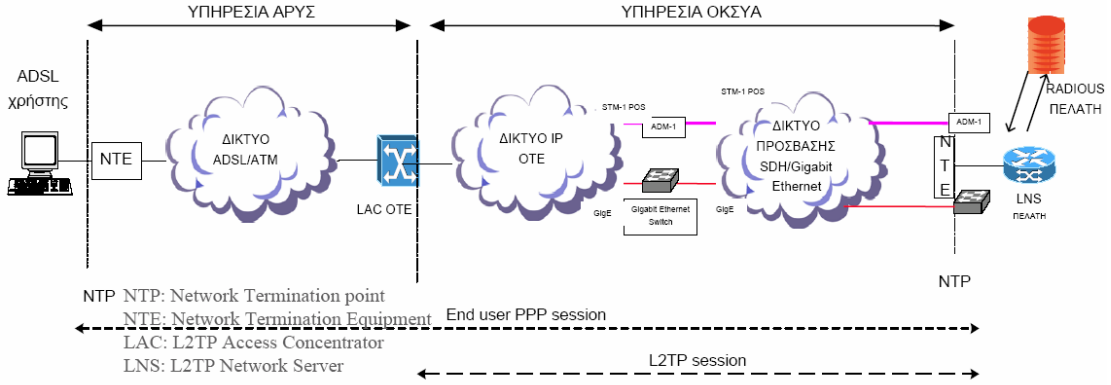

Σχήμα 13 ΟΚΣΥΑ-Α

Τα επιμέρους προϊόντα ΟΚΣΥΑ-Α είναι τα εξής:

Α. Τοπική ΟΚΣΥΑ-Α: παρέχεται σε Σημεία Παρουσίας BRAS τοπικά, για την δρομολόγηση της κίνησης ADSL προς τις Εγκαταστάσεις του Τηλ. Παρόχου. Ένας εναλλακτικός που επιλέξει αυτόν τον τρόπο, για να εξυπηρετήσει όλη την επικράτεια οφείλει να συνδεθεί τοπικά σε όλα τα σημεία παρουσίας (κτίρια) BRAS

Β. Περιφερειακή ΟΚΣΥΑ-Α: παρέχεται σε Σημεία Παρουσίας BRAS στην Αθήνα και στη Θεσσαλονίκη για την δρομολόγηση της κίνησης ADSL προς τον Τηλ. Πάροχο από τους BRAS της Νότιας και Βόρειας Ελλάδας αντίστοιχα. Ένας εναλλακτικός που επιλέξει αυτόν τον

τρόπο, για να εξυπηρετήσει όλη την επικράτεια οφείλει να συνδεθεί στους BRAS Αθήνας και Θεσσαλονίκης.

Γ. Κεντρική ΟΚΣΥΑ-Α: παρέχεται σε ένα κεντρικό σημείο σύνδεσης (BRAS Αθήνας) για την δρομολόγηση της κίνησης ADSL προς τον Τηλ. Πάροχο από όλους τους BRAS της επικράτειας. Ένας εναλλακτικός ο οποίος θα επιλέξει αυτόν τον τρόπο μπορεί να εξυπηρετήσει όλους τους πελάτες του στην Επικράτεια.

Τα σημεία παρουσίας των BRAS είναι 15 σε όλη την Ελλάδα. Πλήρη δεδομένα για τις θέσεις των BRAS καθώς και το είδος των προϊόντων ΟΚΣΥΑ μαζί με τα σχετικά τιμολογιακά στοιχεία της υπηρεσίας ΟΚΣΥΑ-Α που είναι διαθέσιμα φαίνονται στο παράρτημα 3.

Β. Δίκτυα Κινητών Επικοινωνιών

Η ανάπτυξη των δικτύων τρίτης γενιάς (3G) και η διαθεσιμότητα σχετικών συσκευών κατέστησαν εφικτή την ευρυζωνική πρόσβαση στο διαδίκτυο καθώς και την πρόσβαση σε άλλες υπηρεσίες πολυμέσων μέσα από τα δίκτυα κινητών επικοινωνιών. Με το δίκτυο τρίτης γενιάς επιτυγχάνονται ταχύτητες ως και 384 Kbps, ενώ ο ρυθμός δεδομένων αυξάνει έως και αρκετά Mbps με την εισαγωγή νέων τεχνολογιών (HSDPA, HSUPA). Ήδη με τις νέες συσκευές τύπου PDA οι τελικοί χρήστες μπορούν να έχουν πρόσβαση υψηλής ταχύτητας στο διαδίκτυο, ενώ με την εγκατάσταση ειδικής κάρτας στο laptop αποκτούν πρόσβαση σε ευρεία γκάμα ευρυζωνικών εφαρμογών. Τα δίκτυα τρίτης γενιάς αναβαθμίζονται σταδιακά προσφέροντας προηγμένες υπηρεσίες διαδικτύου και πολυμέσων ανάλογα με τη ζήτηση που παρουσιάζεται ανά περιοχή (π.χ. αστικές περιοχές, βασικές οδικές αρτηρίες).

Γ. Δίκτυα Σταθερής Ασύρματης Πρόσβασης (ΣΑΠ)

Τα δίκτυα σταθερής ασύρματης πρόσβασης (Fixed Wireless Access (FWA)) στην Ελλάδα λειτουργούν στις ζώνες των 3.5 και 25 GHz[76]. Οι αδειοδοτημένοι πάροχοι αναφέρονται κάτωθι:

Ζώνη	Αδειοδοτημένος Πάροχος
2x28 MHz ζώνη (3,410 MHz έως 3,438 MHz και 3,510 MHz έως 3,538 MHz)	**CRAIG**
2x21 MHz ζώνη (3,476.5 MHz έως 3,497.5 MHz και 3,576.5	**WIND**

[76] Όλες οι άδειες βγήκαν σε πλειστηριασμό το Δεκέμβριο του 2000 και εκχωρήθηκαν τον Ιανουάριο του 2001, εκτός από την άδεια της εταιρείας COSMOLINE, η οποία βγήκε σε πλειστηριασμό και εκχωρήθηκε τον Ιούλιο του 2006.

Ζώνη	Αδειοδοτημένος Πάροχος
MHz έως 3,597.5 MHz)	
2x14MHz ζώνη (3,441.5 MHz έως 3,455.5 MHz και 3,541.5 έως 3,555.5 MHz)	**OTE**
2x14MHz ζώνη (3,459 MHz έως 3,473 MHz και 3,559 έως 3,573 MHz)	**COSMOLINE**
2x112 MHz ζώνη (24,549 MHz έως 24,661 MHz και 25,557 MHz έως 25,669 MHz)	**WIND**
2x112 MHz ζώνη (24,717 MHz έως 24,829 MHz και 25,725 MHz έως 25,837 MHz)	**TELLAS**[77]
2x56 MHz ζώνη (24,885 MHz έως 24,941 MHz και 25,893 έως 25,949 MHz)	**FORTHNET**
2x56 MHz ζώνη (24,969 MHz έως 25,025 MHz και 25,977 έως 26,033 MHz)	**COSMOTE**
2x56 MHz ζώνη (25,053 MHz έως 25,109 MHz και 26,061 έως 26,117 MHz)	**VODAFONE**

Πίνακας 14. Αδειοδοτημένοι πάροχοι ΣΑΠ

Οι άδειες σταθερής ασύρματης πρόσβασης επιβάλλουν υποχρεώσεις ανάπτυξης/ δόμησης και υποχρεώσεις κάλυψης. Οι άδειες των 3.5 GHz απαιτούν από τον αδειοδοτημένο πάροχο να εγκαθιστά, λειτουργεί, συντηρεί και χρησιμοποιεί τον εξοπλισμό που απαιτείται για να παρέχει ραδιοκάλυψη σε τουλάχιστον 20% του πληθυσμού της Ελλάδας εντός δύο ετών από την εκχώρηση της άδειας, και εφεξής μέχρι την λήξη, τροποποίηση ή ανάκληση αυτής. Διαφοροποίηση υπάρχει στην περίπτωση της άδειας της εταιρείας COSMOLINE, για την οποία ο στόχος της πληθυσμιακής κάλυψης 20% για τρεις γεωγραφικές ζώνες πρέπει να επιτευχθεί εντός 2,5 ετών από την χορήγηση του Δικαιώματος Χρήσης. Ως εκ τούτου, οι αδειοδοτημένοι στα 3.5 GHz πάροχοι είναι επί της παρούσης πάροχοι υπηρεσιών ευρυζωνικής πρόσβασης.

Οι άδειες των 25 GHz απαιτούν από τον αδειοδοτημένο πάροχο να εγκαθιστά, λειτουργεί, συντηρεί και χρησιμοποιεί τον εξοπλισμό που απαιτείται για να παρέχει κάλυψη σε τουλάχιστον 20% του πληθυσμού της Ελλάδας εντός δύο ετών από την εκχώρηση της άδειας, και εφεξής μέχρι την λήξη, τροποποίηση ή ανάκληση αυτής. Επιπροσθέτως, ο αδειοδοτημένος πάροχος πρέπει να προσφέρει υπηρεσίες σταθερής φωνητικής τηλεφωνίας και υπηρεσίες ευρυζωνικής πρόσβασης.

[77] Η συγκεκριμένη άδεια τελεί υπό μεταβίβαση προς συμμόρφωση με την Υπουργική Απόφαση 29913/1196/2006, λόγω εξαγοράς εκ μέρους της εταιρείας WIND της εταιρείας ΤΕΛΛΑΣ.

Ένας πάροχος που κατέχει άδειες ζώνης τόσο των 3.5 και των 25 GHz πρέπει να εγκαθιστά, λειτουργεί και χρησιμοποιεί τον εξοπλισμό που απαιτείται για να παρέχει κάλυψη σε τουλάχιστον 20% του πληθυσμού της Ελλάδας εντός δύο ετών από την εκχώρηση της άδειας, και εφεξής μέχρι την λήξη, τροποποίηση ή ανάκληση αυτής. Επιπροσθέτως, πρέπει να παρέχει τις υπηρεσίες που αναφέρονται και στις δύο άδειες, συμπεριλαμβανομένων υπηρεσιών ευρυζωνικής πρόσβασης.

Ο επί του παρόντος αριθμός πελατών ευρυζωνικής πρόσβασης στο διαδίκτυο που χρησιμοποιούν συνδέσεις σταθερής ασύρματης πρόσβασης απεικονίζεται κάτωθι:

Ημερομηνία	Γραμμές ΣΑΠ
ΔΕΚΕΜΒΡΙΟΣ 2005	419
ΜΑΡΤΙΟΣ 2006	437
ΙΟΥΝΙΟΣ 2006	451
ΣΕΠΤΕΜΒΡΙΟΣ 2006	466
ΔΕΚΕΜΒΡΙΟΣ 2006	648
ΜΑΡΤΙΟΣ 2007	670
ΙΟΥΝΙΟΣ 2007	958
ΣΕΠΤΕΜΒΡΙΟΣ 2007	918
ΔΕΚΕΜΒΡΙΟΣ 2007	1.231
ΜΑΡΤΙΟΣ 2008	1.221
ΙΟΥΝΙΟΣ 2008	1.304
ΣΕΠΤΕΜΒΡΙΟΣ 2008	1.087

Πίνακας 15. Αριθμός πελατών ευρυζωνικής πρόσβασης στο διαδίκτυο μέσω ΣΑΠ

Η ζώνη των 2.4 GHz ορίζεται επί του παρόντος για "hot spot" χρήση. Ο επί του παρόντος "hot spot" ορισμός αποκλείει την χρήση της ζώνης των 2.4 GHz για σταθερή ασύρματη πρόσβαση.

Δ. Συνδέσεις Οπτικών Ινών

Τα καλώδια οπτικών ινών μπορούν να υποστηρίξουν την παροχή ευρυζωνικής πρόσβασης με κύριο χαρακτηριστικό την επίτευξη πάρα πολύ υψηλών ρυθμών μετάδοσης ανά χρήστη. Η ανάπτυξη οπτικών ινών στο δίκτυο πρόσβασης είναι άρρηκτα συνδεδεμένη με τη μετάβαση στα δίκτυα επόμενης γενιάς (Next Generation Networks – NGN). Συγκεκριμένα στα δίκτυα NGN μέρος ή και όλη η πρόσβαση στον τελικό χρήστη είναι πάνω από καλώδιο οπτικών ινών, ενώ το δίκτυο κορμού (network core) βασίζεται αποκλειστικά και μόνο σε αρχιτεκτονικές IP (all IP architectures). Η μετάβαση σε NGN αποσκοπεί στον περιορισμό των

λειτουργικών εξόδων και στην προσφορά καινοτόμων υπηρεσιών πολύ υψηλών ταχυτήτν στους τελικούς χρήστες. Στην Ελλάδα, επί του παρόντος, οι οπτικές ίνες χρησιμοποιούνται κυρίως για την υλοποίηση των δικτύων κορμού των δικτύων του ΟΤΕ και των παρόχων. Σε επίπεδο τελικών χρηστών, η χρήση οπτικών ινών περιορίζεται σχεδόν αποκλειστικά για χρήστες 'υψηλών δυνατοτήτων' (οι οποίοι για την πλειονότητα των περιπτώσεων είναι μη-οικιακοί χρήστες) και εγκαθίστανται ως μέρος ενός εταιρικού δικτύου.

3.3.2 Μεθοδολογία

Ο καθορισμός μιας σχετικής αγοράς περιλαμβάνει δύο βασικές διαστάσεις: τα σχετικά προϊόντα που περιλαμβάνονται στην αγορά και τη γεωγραφική έκταση της αγοράς. Τα όρια της αγοράς προσδιορίζονται εξακριβώνοντας τους περιορισμούς των παρόχων στον καθορισμό τιμών στην αγορά. Υπάρχουν δύο κύριοι περιορισμοί που αφορούν την δυνατότητα των καταναλωτών να υποκαταστήσουν τα σχετικά προϊόντα με άλλα (υποκατάσταση της ζήτησης) και την δυνατότητα των προμηθευτών να μεταστρέψουν, ή να αυξήσουν την παραγωγή για την παροχή των σχετικών προϊόντων (υποκατάσταση της προσφοράς) ανταποκρινόμενοι σε μια σχετική αύξηση τιμών.

Η εξέταση του «υποθετικού μονοπωλιακού παρόχου» (Hypothetical Monopolist Test) είναι ένα χρήσιμο εργαλείο που χρησιμοποιείται συχνά για να προσδιορίσει τα στενά υποκατάστατα από πλευράς ζήτησης και προσφοράς. Ένα προϊόν θεωρείται ότι αποτελεί μια ξεχωριστή αγορά εάν ένας υποθετικός μονοπωλιακός πάροχος θα μπορούσε να επιβάλει μία μικρή αλλά σημαντική, μη μεταβατική αύξηση στην τιμή του προϊόντος – έως και 10% - (Small but Significant, non Transitory Increase in Price - SSNIP) πάνω από το ανταγωνιστικό επίπεδο τιμών χωρίς απώλεια των πωλήσεων, σε τέτοιο βαθμό ώστε αυτή η άνοδος τιμών να καταστεί ασύμφορη. Εάν μια τέτοια άνοδος τιμών ήταν ασύμφορη, επειδή οι καταναλωτές θα μεταπηδούσαν σε άλλα προϊόντα, ή επειδή οι προμηθευτές άλλων προϊόντων θα άρχιζαν να ανταγωνίζονται με τον υποθετικό μονοπωλιακό πάροχο, ο καθορισμός αγοράς θα έπρεπε να επεκταθεί για να περιλάβει τα υποκατάστατα προϊόντα.

Στην παρούσα ενότητα, καταρχήν, η αγορά ορίζεται από την πλευρά ζήτησης. Η ανάλυση της υποκατάστασης της πλευράς ζήτησης έχει πραγματοποιηθεί με την εξέταση εάν άλλα προϊόντα θα μπορούσαν να θεωρηθούν ως υποκατάστατα από τους καταναλωτές, σε περίπτωση που ο υποθετικός μονοπωλιακός πάροχος επιβάλει μία μικρή αλλά σημαντική, μη

μεταβατική αύξηση στην τιμή του προϊόντος (SSNIP) πάνω από το ανταγωνιστικό επίπεδο τιμών.

Στην συνέχεια εξετάζονται οι δυνατότητες υποκατάστασης από την πλευρά της προσφοράς προκείμενου να αξιολογηθεί εάν υπάρχουν επιπλέον περιορισμοί στην διαμόρφωση της τιμολογιακής πολιτικής του υποθετικού μονοπωλιακού παρόχου που δεν έχουν περιληφθεί στο στάδιο της ανάλυσης της υποκατάστασης της ζήτησης. Βασική υπόθεση για τον ορισμό της υποκατάστασης της προσφοράς είναι ότι η είσοδος στην αγορά είναι χαμηλού κόστους και μπορεί να πραγματοποιηθεί μέσα σε ένα εύλογο χρονικό διάστημα (π.χ. μέχρι 12 μήνες).

Βασικό κριτήριο για να θεωρηθεί η υποκατάσταση της ζήτησης σχετική, είναι οι προμηθευτές / πάροχοι να είναι σε θέση να εισέλθουν στην αγορά γρήγορα και με χαμηλό κόστος λόγω της παρούσας θέσης τους στην παροχή άλλων υπηρεσιών. Επιπλέον, από την είσοδο ενός προμηθευτή στην παροχή της εν λόγω υπηρεσίας πρέπει επίσης να δημιουργείται και πρόσθετος περιορισμός του ανταγωνισμού . Δηλαδή, κατά την διάρκεια της ανάλυσης του ορισμού των πιθανών υποκατάστατων της προσφοράς, είναι βασικό, οι προμηθευτές/ πάροχοι αυτών των υπηρεσιών να μην έχουν ήδη περιληφθεί ως υπάρχοντες προμηθευτές των υπηρεσιών που έχουν οριστεί ως υποκατάστατα της ζήτησης. Υπάρχει η πιθανότητα να υπάρχουν προμηθευτές που παρέχουν λοιπές υπηρεσίες καθώς και υποκατάστατα της ζήτησης του προϊόντος για το οποίο ο υποθετικός μονοπωλιακός πάροχος αύξησε την τιμή του. Τέτοιοι προμηθευτές δεν είναι σχετικοί με την υποκατάσταση της προσφοράς δεδομένου ότι οι τα προϊόντα που παρέχουν ορίστηκαν ήδη ως υποκατάστατα της ζήτησης. Επομένως, η είσοδός τους έχει ήδη ληφθεί υπόψη και έτσι η υποκατάσταση της προσφοράς από αυτούς οι προμηθευτές δεν μπορεί να δημιουργεί πρόσθετο περιορισμό του ανταγωνισμού στον υποθετικό μονοπωλιακό πάροχο.

Ένας άλλος παράγοντας στον καθορισμό των ορίων της σχετική αγοράς αφορά στην εξέταση της ύπαρξης κοινών περιορισμών στην τιμολόγηση πελατών, υπηρεσιών ή γεωγραφικών περιοχών (δηλ. περιοχών εντός των οποίων ένας πάροχος προσφέρει εκουσίως τα προϊόντα του με όμοια τιμή). Εάν παρατηρούνται κοινοί περιορισμοί τιμολόγησης, οι γεωγραφικές περιοχές στις οποίες ισχύουν οι τιμές αυτές θα μπορούσαν να περιληφθούν στην ίδια σχετική αγορά. Ως εκ τούτου, στην περίπτωση που υπάρχουν γεωγραφικές περιοχές όπου οι όροι του ανταγωνισμού είναι ομοιογενείς, ο ορισμός της σχετικής γεωγραφικής αγοράς θα πρέπει να περιλαμβάνει όλες εκείνες τις περιοχές στην ίδια αγορά.

Αν και η παρούσα ανάλυση αφορά στην αναθεώρηση της χονδρικής αγοράς ευρυζωνικής πρόσβασης, βασική παράμετρος στην ανάλυση αποτελεί ο ορισμός της σχετικής λιανικής αγοράς. Αυτό συμβαίνει διότι προϋπόθεση για την ύπαρξη χονδρικής υπηρεσίας αποτελεί η ζήτηση για τη λιανική υπηρεσία. Ο ορισμός της λιανικής αγοράς δύναται να επηρεάσει την ανάλυση της ύπαρξης σημαίνουσας θέσης (SMP) στην σχετική χονδρική αγορά, δεδομένου ότι, γενικά αν και όχι απαραίτητα, η σχετική χονδρική αγορά είναι τόσο ευρεία όσο τα υποκατάστατα της ζήτησης στη σχετική λιανική αγορά. Για την τρέχουσα αναθεώρηση της αγοράς χονδρικής ευρυζωνικής πρόσβασης είναι απαραίτητο να οριστεί η σχετική λιανική αγορά. Σε μερικές περιπτώσεις, η χονδρική υπηρεσία δύναται να χρησιμοποιηθεί ως input/βάση για αγορές που ορίζονται χωριστές στο λιανικό επίπεδο.

Η διαδικασία που ακολουθείται από την ΕΕΤΤ στα πλαίσια της παρούσας ανάλυσης παρουσιάζεται στο παρακάτω σχήμα:

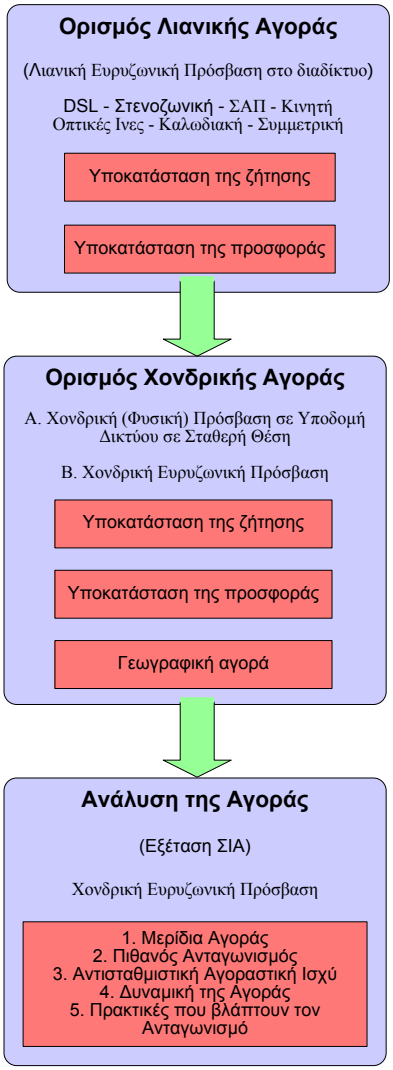

Σχήμα 14. Διάγραμμα Διαδικασίας Ανάλυσης Αγορών

3.3.3 Επίπεδο Λιανικής

Στην παρούσα ενότητα η ΕΕΤΤ συμπεραίνει ότι η σχετική κατάντη αγορά στην χονδρική ευρυζωνική πρόσβαση είναι η (ασύμμετρη) ευρυζωνική πρόσβαση στο διαδίκτυο που κατ' ελάχιστον περιλαμβάνει μόνιμη σύνδεση στο διαδίκτυο, επιτρέπει την ταυτόχρονη χρήση υπηρεσιών φωνής και διαδικτύου και την μεταφορά δεδομένων με ταχύτητα μεγαλύτερη αυτής της σύνδεσης dial up. Σύμφωνα με το επεξηγηματικό –στη Σύσταση ορισμού αγορών- κείμενο της Επιτροπής , η αγορά περιλαμβάνει τόσο οικιακούς όσο και επιχειρησιακούς πελάτες στην Ελληνική Επικράτεια.

3.3.3.1 Ανάλυση των υπηρεσιών ευρυζωνικής πρόσβασης σε λιανικό επίπεδο

Η επιλογή ενός καταναλωτή για τη χρήση ενός προϊόντος συνήθως εξαρτάται από τα λειτουργικά χαρακτηριστικά και την τιμή του προϊόντος. Αυτό δεν σημαίνει ότι προϊόντα με διαφορές στα λειτουργικά χαρακτηριστικά δεν είναι δυνατό να χρησιμοποιούνται από τον καταναλωτή για τον ίδιο σκοπό. Στην περίπτωση αυτή είναι δυνατό τα διαφορετικά αυτά προϊόντα να περιληφθούν στην ίδια αγορά.

Επιπλέον, η διαφορά στην τιμή μεταξύ διαφορετικών προϊόντων δεν σημαίνει ότι ανήκουν σε διαφορετική αγορά. Σημαντικός παράγοντας για την ένταξη ή μη στην ίδια σχετική αγορά είναι η αντίδραση των καταναλωτών σε περίπτωση σχετικής αύξησης της τιμής και η πιθανότητα να τα θεωρήσουν ως υποκατάστατα. Επίσης, στην εξέταση της υποκατάστασης θα πρέπει να ληφθεί υπόψη το πιθανό κόστος (ή άλλα εμπόδια) μεταστροφής σε άλλο προϊόν, το οποίο εάν είναι σημαντικό είναι πιθανό να περιορίζει της δυνατότητα ορισμού του εναλλακτικού προϊόντος ως υποκατάστατου.

Στην Ελλάδα σήμερα η βασική λιανική ευρυζωνική υπηρεσία πρόσβασης στο διαδίκτυο αποτελεί η υπηρεσία (ασύμμετρης) ευρυζωνικής πρόσβασης στο διαδίκτυο. Με βάση τα παραπάνω, η ΕΕΤΤ εξέτασε την υποκατάσταση της υπηρεσίας ευρυζωνικής πρόσβασης στο διαδίκτυο σε σχέση με τις παρακάτω υπηρεσίες:

- στενοζωνικής πρόσβασης στο διαδίκτυο (dial up)
- πρόσβασης στο διαδίκτυο μέσω κινητής σύνδεσης
- συμμετρικής ευρυζωνικής πρόσβασης στο διαδίκτυο (περιλαμβάνονται και οι μισθωμένες γραμμές)
- πρόσβασης στο διαδίκτυο μέσω δικτύου οπτικών ινών
- πρόσβαση στο διαδίκτυο μέσω δικτύου ΣΑΠ

Η δυνατότητα πρόσβασης μέσω καλωδιακής υποδομής (ομοαξονικό καλώδιο) δεν υφίσταται και δεν προβλέπεται στο εγγύς ή μακρινό μέλλον η ανάπτυξη καλωδιακής υποδομής στην Ελληνική επικράτεια.

Η σχετική αγορά χονδρικής ευρυζωνικής πρόσβασης ορίστηκε βάσει των συμπερασμάτων της παραπάνω ανάλυσης και του ορισμού της σχετικής αγοράς λιανικής.

Με βάση τα ανωτέρω, η ανάλυση της ΕΕΤΤ για τον ορισμό της σχετικής λιανικής αγοράς ευρυζωνικής πρόσβασης στο διαδίκτυο θα πρέπει να έχει ως αφετηρία τις διαφορετικές επιλογές του καταναλωτή για την χρήση αυτής της υπηρεσίας. Η συντριπτική πλειοψηφία των συνδέσεων πρόσβασης στο διαδίκτυο πραγματοποιείται μέσω ασύμμετρης ευρυζωνικής

πρόσβασης στο διαδίκτυο. Επομένως, η βασική υπηρεσία στην οποία θα βασιστεί ο ορισμός της λιανικής αγοράς είναι αυτής της ασύμμετρης ευρυζωνικής πρόσβασης στο διαδίκτυο.

Τα βασικά χαρακτηριστικά αυτής της υπηρεσίας αφορούν στα παρακάτω:

4. Ασυμμετρία

Η φύση της υπηρεσίας αυτής σημαίνει ότι η μέγιστη χωρητικότητα λήψης δεδομένων (downstream capacity) είναι μεγαλύτερη από αυτή την αποστολής δεδομένων (upstream capacity).

5. Πρόσβαση σε ευρυζωνικές υπηρεσίες

Εκτός της ευρυζωνικής πρόσβασης στο διαδίκτυο υπάρχουν και άλλες πιθανές υπηρεσίες που η ευρυζωνική πρόσβαση μπορεί να υποστηρίξει. Μερικές από αυτές τις υπηρεσίες είναι πιθανό να παρασχεθούν μέσα στο χρονικό πλαίσιο αυτής της αναθεώρησης. Αυτές οι υπηρεσίες περιλαμβάνουν τις υπηρεσίες φωνής μέσω IP (VoIP), video on demand, IPTV και ιδεατά ιδιωτικά δίκτυα (VPN). Εντούτοις, είναι δύσκολο να ενσωματωθούν πλήρως αυτές οι υπηρεσίες στην ανάλυση αγοράς μέχρι να είναι σαφέστερη η φύση των υπηρεσιών και τα οικονομικά χαρακτηριστικά τους.

6. Ευρυζωνικότητα

Η ασύμμετρη ευρυζωνική πρόσβαση στο διαδίκτυο έχει τρία ιδιαίτερα χαρακτηριστικά γνωρίσματα / λειτουργίες που δεν είναι διαθέσιμες στην στενοζωνική πρόσβαση στο διαδίκτυο και επομένως δύναται να χαρακτηριστεί υπηρεσία που διαφοροποιείται ποιοτικά από αυτήν της στενοζωνικής πρόσβασης.

- η σύνδεση είναι μόνιμη και επομένως δεν απαιτείται dial up. Το χαρακτηριστικό αυτό επιτρέπει στον χρήστη να κάνει χρήση των υπηρεσιών σε πραγματικό χρόνο όπως η λήψη / αποστολή ηλεκτρονικού ταχυδρομείου.
- είναι δυνατή η ταυτόχρονη χρήση των υπηρεσιών φωνής και υπηρεσιών δεδομένων
- έχει μεγαλύτερη ταχύτητα λήψης δεδομένων (μέχρι 24 Mbps) από αυτής της υπηρεσίας dial up (μέχρι 128 Kbps)

Σημαντική παράμετρος στην εξέταση της υποκατάστασης της ζήτησης είναι ο καθορισμός του ανώτατου ορίου της ταχύτητος της ασύμμετρης πρόσβασης στο διαδίκτυο που μπορεί να οδηγήσει στην μεταβολή της υποκατάστασης της ζήτησης. Για το χρονικό διάστημα της αναθεώρησης, η ΕΕΤΤ εξέτασε τις προσφερόμενες ταχύτητες και κατέληξε στο συμπέρασμα ότι το όριο αυτό είναι τα 24Mbits. Η άμεση υποκατάσταση μεταξύ των πακέτων

της μεγαλύτερης (24Mbits) και μικρότερης (1Mbit) ταχύτητος μπορεί να είναι περιορισμένη αλλά η υποκατάσταση μεταξύ των πλησιέστερων ταχυτήτων (πχ 1 Mbit και 2Mbits) μπορεί να εξαρτάται αποκλειστικά από την παράμετρο της τιμής του πακέτου, δεδομένου ότι όλα τα άλλα χαρακτηριστικά της υπηρεσίας είναι όμοια μεταξύ των πακέτων (μόνιμη σύνδεση, μεγαλύτερη ταχύτητα από την υπηρεσία του dial up και δυνατότητα ταυτόχρονης χρήσης των υπηρεσιών φωνής και πρόσβασης στο διαδίκτυο). Στο μέλλον είναι πολύ πιθανόν οι υπάρχουσες ταχύτητες να αυξηθούν σημαντικά και για το λόγο αυτό η ΕΕΤΤ θα παρακολουθεί τις εξελίξεις στην αγορά. Στην περίπτωση όπου νέες εφαρμογές που απαιτούν υψηλότερες ταχύτητες πρόσβασης στο διαδίκτυο γίνουν δημοφιλείς και αυξηθεί η χρήση τους από τους καταναλωτές, τότε η ΕΕΤΤ δύναται να αναθεωρήσει τον ορισμό της ευρυζωνικής πρόσβασης στο διαδίκτυο στις επόμενες αναλύσεις αγορών.

Η ανάλυση της αγοράς είναι προσανατολισμένη στο μέλλον (forward looking) σύμφωνα με τις Κατευθυντήριες Αρχές της Ευρωπαϊκής Επιτροπής[78]. Επομένως, είναι σημαντικό να αναγνωριστεί και να ληφθεί υπόψη κατά τον ορισμό των σχετικών αγορών ότι υπήρξε σημαντική εξέλιξη στις διαθέσιμες υπηρεσίες σε επίπεδο των τελικών χρηστών κατά τη διάρκεια των πρόσφατων ετών και η οποία προβλέπεται για να συνεχιστεί κατά τη διάρκεια της ερχόμενης περιόδου.

3.3.3.2 Υποκατάσταση μεταξύ ευρυζωνικής και στενοζωνικής πρόσβασης στο διαδίκτυο (dial up)

Υποκατάσταση Ζήτησης

Τα τρία χαρακτηριστικά της (ασύμμετρης) ευρυζωνικής πρόσβασης στο διαδίκτυο όπως αυτά αναφέρονται στην προηγούμενη παράγραφο είναι απαραίτητο να υπάρχουν ταυτόχρονα ώστε μια υπηρεσία πρόσβασης στο διαδίκτυο να οριστεί ως ευρυζωνική. Η dial up πρόσβαση στο διαδίκτυο με τεχνολογίες όπως το PSTN και ISDN δεν παρέχει όλα τα ανωτέρω χαρακτηριστικά. Το PSTN δεν πληρεί κανένα από τα τρία χαρακτηριστικά, ενώ το ISDN δεν μπορεί να δώσει μόνιμη σύνδεση και να επιτύχει ταχύτητες μεγαλύτερες από 128 kbit/s κατά την ταυτόχρονη χρήση υπηρεσιών φωνής και δεδομένων.

[78] Παράγραφος 20

Βασική παράμετρος στην ανάλυση για τον ορισμό της αγοράς είναι η επίδραση που θα έχει μία μικρή αλλά σημαντική, μη μεταβατική αύξηση στην τιμή του προϊόντος (SSNIP) πάνω από το ανταγωνιστικό επίπεδο τιμών που δύναται να επιβάλει ένας υποθετικός μονοπωλιακός πάροχος. Οι επόμενες παράγραφοι εξετάζουν τα διαθέσιμα στοιχεία ως προς την πιθανότητα η ευρυζωνική και στενοζωνική πρόσβαση στο διαδίκτυο (dial up) να ανήκουν στην ίδια οικονομική αγορά. Κατόπιν, γίνεται προσπάθεια να αξιολογηθεί εάν αυτή η αύξηση τιμής (SSNIP) που μπορεί να επιβληθεί στην ευρυζωνική πρόσβαση στο διαδίκτυο θα οδηγούσε ένα σημαντικό αριθμό πελατών να μεταστραφούν από την ευρυζωνική στην στενοζωνική πρόσβαση στο διαδίκτυο (dial up) και οπότε η αύξηση αυτή θα γίνει ασύμφορη για τον μονοπωλιακό πάροχο.

Από τα στοιχεία της ΕΕΤΤ σχετικά με την ανάπτυξη της αγοράς της ευρυζωνικής πρόσβασης στο διαδίκτυο και τον συνεχώς μειούμενο αριθμό χρηστών dial-up (Πίνακας 4) συμπεραίνεται ότι ο τελικός χρήστης θεωρεί ότι υπάρχει σημαντική ωφέλεια από την χρήση της συγκεκριμένης υπηρεσίας και είναι διατεθειμένος να πληρώσει (willing to pay) και την συγκεκριμένη τιμή για την αγορά της ευρυζωνικής πρόσβασης στο διαδίκτυο. Οι καταναλωτές αξιολογούν την υπηρεσία περισσότερο αφότου κάνουν χρήση της υπηρεσίας συγκριτικά με την άποψη που είχαν για την αξία της υπηρεσίας πριν να κάνουν χρήση της. Ο βασικός λόγος είναι ότι μέσω της ευρυζωνικής πρόσβασης μπορούν να κάνουν χρήση με ευκολία διαφόρων υπηρεσιών περιεχομένου του διαδικτύου και να έχουν πρόσβαση σε παιχνίδια, αρχεία μουσικής, video streaming/ video on demand καθώς και δυνατότητα παρακολούθησης τηλεόρασης. Όλες αυτές οι εφαρμογές είναι εξαιρετικά δύσκολα, ή καθόλου προσβάσιμες μέσω της υπηρεσίας dial up. Επομένως, ακόμα και με την αύξηση SSNIP, αφότου ο καταναλωτής δοκιμάσει την ευρυζωνική πρόσβαση στο διαδίκτυο ελαχιστοποιούνται οι πιθανότητες να μεταστραφεί στην υπηρεσία dial up. Η παράμετρος της ποιότητας μέσω της αύξησης της ταχύτητας γίνεται σημαντικότερη όσο αυξάνονται οι δυνατότητες του χρήστη να έχει πρόσβαση σε καινοτόμες υπηρεσίες που μπορεί να τις εξατομικεύσει.

	2005 A	**2005 B**	**2006 A**	**2006 B**	**2007 A**	**2007 B**
Αριθμός συνδρομητών dial-up	771.417	725.437	645.569	463.603	426.047	239.836

Πίνακας 16. Εξέλιξη αριθμού συνδρομητών dial-up

Κατά τη διάρκεια των τελευταίων ετών έχουν παρατηρηθεί σημαντικές διαφοροποιήσεις στα χαρακτηριστικά των ευρυζωνικών υπηρεσιών πρόσβασης στο διαδίκτυο (π.χ. συνεχείς μειώσεις στην τιμή που οφείλεται εν μέρει στις σημαντικές μειώσεις του κόστους παροχής υπηρεσιών στους τελικούς χρήστες, αυξήσεις στις διαθέσιμες ταχύτητες, flat fee rate τιμολόγηση, κ.λπ.). Επομένως, η εξέλιξη στις ευρυζωνικές υπηρεσίες καθιστά δύσκολη την εξαγωγή συμπερασμάτων για τις πιθανές ελαστικότητες των τιμών στενοζωνικών και ευρυζωνικών υπηρεσιών πρόσβασης στο διαδίκτυο. Αν και υπάρχουν στοιχεία για τις τάσεις εξέλιξης των τιμών, δεν είναι δυνατό να απομονωθεί πλήρως εάν οποιαδήποτε μεταστροφή μεταξύ των στενοζωνικών και ευρυζωνικών υπηρεσιών ήταν απάντηση στις σχετικές μεταβολές των τιμών ή απλά οφείλεται στις αυξανόμενες απαιτήσεις των χρηστών για ευρυζωνικές υπηρεσίες. Αυτό μπορεί να συνεπάγεται ότι η μεταστροφή των χρηστών θα υπήρχε ακόμα και αν οι σχετικές τιμές της στενοζωνικών και ευρυζωνικών υπηρεσιών είχαν παραμείνει αμετάβλητες.

Δεδομένου ότι η εξαγωγή συμπερασμάτων για την μεταστροφή των χρηστών λόγω των σχετικών μεταβολών των τιμών είναι δύσκολη η ΕΕΤΤ θα εξετάσει την υποκατάσταση της ζήτησης χρησιμοποιώντας στοιχεία από τις τρέχουσες τιμές και της εξέλιξης των ταχυτήτων των υπηρεσιών ευρυζωνικής πρόσβασης.

Στον πίνακα που ακολουθεί παρατίθενται οι ταχύτητες πρόσβασης των υπηρεσιών λιανικής dial-up και ADSL (μέσω της σχετικής προσφοράς του ΟΤΕ) που είναι επί του παρόντος διαθέσιμες στην Ελλάδα:

Τεχνολογία	Εύρος ζώνης	Τύπος
PSTN	Έως 64 Kbps (συμμετρική)	Dial-up
ISDN BRA	64 Kbps / 128 Kbps (συμμετρική)	Dial-up
ADSL	1024/ 256 Kbps	Μόνιμη Σύνδεση
ADSL	2048/ 256 Kbps	Μόνιμη Σύνδεση
ADSL	4096/ 256 Kbps	Μόνιμη Σύνδεση
ADSL	8192/ 384 Kbps	Μόνιμη Σύνδεση
ADSL	24576/ 1024 Kbps	Μόνιμη Σύνδεση

Πίνακας 17. Ταχύτητες Πρόσβασης Λιανικής

Σύγκριση Τιμολογίων

Η υφιστάμενη τιμολόγηση των υπηρεσιών πρόσβασης ADSL και dial-up οδηγεί σε περαιτέρω διαφοροποίηση των ως άνω υπηρεσιών. Ειδικότερα, υπάρχει διαφορετικό μοντέλο χρέωσης για υπηρεσίες μόνιμης σύνδεσης ADSL (μέσω της σχετικής προσφοράς conn- x του ΟΤΕ), το οποίο αντικατοπτρίζει μια σταθερή (flat rate) χρέωση.

Ευζωνική Πρόσβαση στο διαδίκτυο -Τιμές λιανικής[79]		
Εύρος ζώνης (Kbps)	**Τέλος Σύνδεσης**	**Μηνιαίο τέλος**
1024/ 256 Kbps	35	13,9
2048/ 256 Kbps	35	16,4
4096/ 256 Kbps	35	18,9
8192/ 384 Kbps	35	22,6
24576/ 1024 Kbps	35	25,1

Πίνακας 18. Τιμολόγηση Υπηρεσιών Πρόσβασης

Αντιθέτως, οι υπηρεσίες dial-up χρεώνονται ανά μονάδα (metered service). Επιπλέον, υπάρχουν διαφορετικές χρεώσεις για σύνδεση/ εφάπαξ, περιοδική πρόσβαση (πάγιο τέλος) και με βάση τη χρήση της υπηρεσίας. Οι κάτωθι πίνακες απεικονίζουν τις τιμές

- Ώρες αιχμής (08:00-20:00) - €0,352/ώρα και
- Ώρες μη-αιχμής (20:00-08:00) - €0,176/ώρα.

Επιπλέον των ως άνω χρεώσεων, απαιτείται η καταβολή συνδρομής σε ένα πάροχο υπηρεσιών διαδικτύου για την πρόσβαση στο Διαδίκτυο. Παράδειγμα χρέωσης των υπηρεσιών στενοζωνικής πρόσβασης στο διαδίκτυο παρατίθενται κατωτέρω και αφορά τιμές του ομίλου ΟΤΕ:

Otenet	PSTN Dynamic 56K (Easy Gate BASIC)	ISDN 64K (Fast Gate Basic)
Αορίστου	13	17
3μηνη + 2μήνες ΔΩΡΟ	35	43
6μηνη	78	95
8μήνη+4 μήνες ΔΩΡΟ	81	91
24μηνη	101	141

Πίνακας 19. Χρέωσης Υπηρεσιών Στενοζωνικής Πρόσβασης

Από τα ανωτέρω προκύπτει ότι τα τέλη για την ευρυζωνικής και στενοζωνικής πρόσβασης στην υπηρεσία διαδικτύου ακολουθούν τιμολογιακή διαφοροποίηση.

[79] όλες οι τιμές δεν περιλαμβάνουν ΦΠΑ και αφορούν τιμές 11/2008

Κόστος Μεταστροφής/ Εμπόδια Μεταστροφής

Η ΕΕΤΤ θεωρεί ότι δεν υφίσταται σημαντικό κόστος μεταστροφής το οποίο σχετίζεται με τη μεταστροφή μεταξύ υπηρεσιών λιανικής μέσω dial-up και μέσω ADSL. Όπως αναφέρθηκε ανωτέρω, η χρέωση σύνδεσης για μια νέα σύνδεση ADSL ανέρχεται σε €35 για τους νέους συνδρομητές ADSL, η οποία όμως παρέχεται στους περισσότερους συνδρομητές δωρεάν στα πλαίσια προφορών. Το ενδεικτικό κόστος για το απαιτούμενο modem για μια ADSL σύνδεση ξεκινά από €25, το οποίο και αυτό δίδεται δωρεάν στα πλαίσια προσφορών.

Εάν υποτεθεί ότι το κόστος που απαιτείται για την υλοποίηση της σύνδεσης της υπηρεσίας (δηλ. το κόστος το οποίο πρέπει να υποστούν οι μετακινούμενοι συνδρομητές για να έχουν πρόσβαση στο διαδίκτυο μέσω ADSL) θα καλυφθεί από τον χρήστη, θα πρέπει να αποσβεστεί σε μια κατάλληλη περίοδο (λχ., 12 μήνες). Κατ'αυτόν τον τρόπο, το κόστος μεταστροφής αυξάνει τις μηνιαίες ADSL χρεώσεις περίπου από 17 έως 27% (ανάλογα με την υπηρεσία ADSL που έχει λάβει κάποιος). Ως εκ τούτου, το ανωτέρω κόστος εμφανίζεται να λειτουργεί ως ένα ήπιο κόστος μεταστροφής το οποίο αυξάνει περαιτέρω την τιμολογιακή διαφοροποίηση μεταξύ υπηρεσιών πρόσβασης dial-up και υπηρεσιών πρόσβασης ADSL.

Υποκατάσταση Προσφοράς

Στην παρακάτω παράγραφο θα εξεταστεί εάν υπάρχουν δυνατότητες υποκατάστασης της προσφοράς σε λιανικό επίπεδο από προμηθευτές της στενοζωνικής πρόσβασης στο διαδίκτυο οι οποίοι δεν δραστηριοποιούνται την ίδια περίοδο ως προμηθευτές ευρυζωνικής πρόσβασης και το ενδεχόμενο να προκαλούσαν πρόσθετο περιορισμό του ανταγωνισμού σε έναν υποθετικό μονοπωλιακό προμηθευτή ευρυζωνικής πρόσβασης ο οποίος αυξάνει τις τιμές της ευρυζωνικής πρόσβασης.

Υποκατάσταση της προσφοράς θα μπορούσε δυνητικά να προκύψει με τέσσερις διαφορετικούς τρόπους. Για κάθε τρόπο, η ΕΕΤΤ θα εξετάσει εάν μία τέτοια υποκατάσταση της προσφοράς από τους προμηθευτές στενοζωνικής πρόσβασης θα απέτρεπε μία αύξηση SSNIP στη λιανική τιμή ευρυζωνικής πρόσβασης.

Οι τέσσερις τρόποι υποκατάστασης της προσφοράς προς εξέταση είναι οι παρακάτω:

- η χρήση χονδρικών στενοζωνικών προϊόντων
- η ανάπτυξη των απαιτούμενων δικτύων πρόσβασης (και κορμού)
- η χρήση χονδρικών ευρυζωνικών προϊόντων

- η χρήση ΑΠΤΒ

Οι πάροχοι στενοζωνικής πρόσβασης προκειμένου να παρέχουν ευρυζωνικές υπηρεσίες χρειάζονται το απαραίτητο δίκτυο ή πρέπει να αγοράσουν τις απαραίτητες χονδρικές υπηρεσίες. Καταρχήν, υπάρχουν επιλογές υποκατάστασης της προσφοράς που αποκλείονται για τεχνικούς λόγους. Οι χονδρικές στενοζωνικές υπηρεσίες δεν μπορούν να χρησιμοποιηθούν για να παρέχουν λιανική ευρυζωνική υπηρεσία. Ως εκ τούτου, οι προμηθευτές που παρέχουν στενοζωνικές υπηρεσίες δεν θα μπορούσαν να μεταστρέψουν τις υπηρεσίες τους καθ' αυτόν τον τρόπο.

Μια εναλλακτική προσέγγιση θα μπορούσε να είναι η ανάπτυξη των απαραίτητων δικτύων πρόσβασης (και κορμού) από τον προμηθευτή στενοζωνικής πρόσβασης. Εντούτοις, είναι μάλλον απίθανο να ληφθεί η απόφαση ανάπτυξης δικτύου ως απάντηση σε μία αύξηση 5- 10% στην τιμή της ευρυζωνικής πρόσβασης στο διαδίκτυο. Οι βασικοί λόγοι είναι δύο: το κόστος ανάπτυξης δικτύου είναι εξαιρετικά σημαντικό, με μεγάλο μη ανακτήσιμο κόστος (sunk cost), καθώς και ότι απαιτείται σημαντικό χρονικό διάστημα για την ανάπτυξη του δικτύου οπότε και θα υπάρχει μεγάλη χρονική καθυστέρηση στην απάντηση στην αύξηση των τιμών.

Ο τρίτος δυνητικός εναλλακτικός τρόπος υποκατάστασης της προσφοράς θα μπορούσε να προέλθει από προμηθευτές στενοζωνικής πρόσβασης που παρέχουν και χονδρική ευρυζωνική πρόσβαση ή κάποια παραλλαγή της υπηρεσίας προκειμένου να παρασχεθούν οι λιανικές ευρυζωνικές υπηρεσίες. Στην περίπτωση της απουσίας ρύθμισης και των σχετικών υποχρεώσεων, δεν είναι βέβαιο ότι η χονδρική ευρυζωνική υπηρεσία πρόσβασης θα παρεχόταν από έναν υποθετικό μονοπωλιακό πάροχο. Ακόμα κι αν οι λιανικοί προμηθευτές στενοζωνικής πρόσβασης θα μπορούσαν να λάβουν τις ευρυζωνικές χονδρικές υπηρεσίες που θα τους επέτρεπαν να παρέχουν υπηρεσίες στους λιανικούς πελάτες, αυτό δεν θα δημιουργούσε περιορισμό σε έναν υποθετικό προμηθευτή της ευρυζωνικής χονδρικής υπηρεσίας. Αυτό συμβαίνει αφού ο υποθετικός μονοπωλιακός πάροχος θα ήταν αυτός που θα παρείχε τις χονδρικές υπηρεσίες.

Αντί της αγοράς των χονδρικών ευρυζωνικών προϊόντων πρόσβασης, οι πάροχοι λιανικής στενοζωνικής πρόσβασης θα μπορούσαν να προμηθευτούν ένα προϊόν χονδρικής που επιτρέπει την χονδρική ευρυζωνική πρόσβαση όπως αυτό της υπηρεσίας της ΑΠΤΒ. Το ερώτημα που τίθεται από μία τέτοια κίνηση είναι εάν στην πραγματικότητα οι προμηθευτές στενοζωνικής πρόσβασης που μεταστρέφονται στην παροχή ευρυζωνικών υπηρεσιών χρησιμοποιώντας

ΑΠΤΒ πραγματικά αποτελούν υποκατάσταση της προσφοράς. Ως έχει αναφερθεί παραπάνω, η υποκατάσταση της προσφοράς θα πραγματοποιούταν εάν οι προμηθευτές στενοζωνικής πρόσβασης εισέρχονταν στην ευρυζωνική αγορά πρόσβασης στο διαδίκτυο γρήγορα και με χαμηλό κόστος, δυνάμει της υπάρχουσας θέσης τους στην παροχή των άλλων υπηρεσιών. Στην περίπτωση των προμηθευτών στενοζωνικής πρόσβασης που χρησιμοποιούν ΑΠΤΒ, δεν φαίνεται ότι η παροχή της λιανικής στενοζωνικής πρόσβασης με τέτοια μορφή θα παρείχε σημαντικό πλεονέκτημα συγκριτικά με έναν νεοεισερχόμενο πάροχο, δυνάμει της υπάρχουσας παρουσίας τους στην λιανική αγορά της στενοζωνικής πρόσβασης. Σε αυτή την περίπτωση, οι προμηθευτές στενοζωνικής πρόσβασης που μεταστρέφονται στην παροχή των ευρυζωνικών υπηρεσιών θα ήταν πιο αντιπροσωπευτικό να θεωρηθούν ως νεοεισερχόμενοι στην αγορά δεδομένου ότι εμφανίζουν περισσότερο τα χαρακτηριστικά ενός νεοεισερχόμενου. Επομένως, οποιοδήποτε πρόσθετος περιορισμός πρέπει να εξεταστεί στην αξιολόγηση της σημαντικής ισχύος στην αγορά.

<u>Συμπέρασμα για την υποκατάσταση μεταξύ στενοζωνικών και ευρυζωνικών υπηρεσιών</u>

Η ΕΕΤΤ εξέτασε τις διαφορετικές παραμέτρους για να καθορίσει τον βαθμό στον οποίο η στενοζωνική πρόσβαση στο διαδίκτυο είναι υποκατάστατη της ευρυζωνικής πρόσβασης στο διαδίκτυο. Τα τρία κύρια χαρακτηριστικά της ευρυζωνικής πρόσβασης

- μόνιμη σύνδεση και επομένως δεν απαιτείται dial up.
- δυνατότητα ταυτόχρονης χρήσης των υπηρεσιών φωνής και υπηρεσιών δεδομένων
- σαφώς μεγαλύτερη ταχύτητα λήψης δεδομένων από αυτής της υπηρεσίας dial up

υποδεικνύουν την διάκριση από την υπηρεσία στενοζωνικής πρόσβασης. Αυτά είναι και τα χαρακτηριστικά που τονίζονται συχνότερα στην διαφημιστική προώθηση των υπηρεσιών από τους τηλεπικοινωνιακούς παρόχους. Επιπλέον, είναι εξαιρετικά απίθανο οι χρήστες που έχουν δοκιμάσει την υπηρεσία της ευρυζωνικής πρόσβασης να επιστρέψουν στις υπηρεσίες dial up. Η ΕΕΤΤ θεωρεί ότι υπάρχουν ελάχιστες πιθανότητες να σημειωθεί μεταστροφή των χρηστών από ευρυζωνικές σε στενοζωνικές υπηρεσίες. Επιπλέον, δεδομένου ότι η ανάλυση είναι προσανατολισμένη στο μέλλον (forward looking), υπάρχει σημαντική πιθανότητα η υποκατάσταση μεταξύ στενοζωνικών και ευρυζωνικών υπηρεσιών να περιοριστεί περεταίρω και η στενοζωνική πρόσβαση να θεωρηθεί εμπόδιο στην ανάπτυξη της υπηρεσίας της ευρυζωνικής πρόσβασης. Επομένως από πλευράς ζήτησης όπως και στον πρώτο γύρο ανάλυσης της σχετικής αγοράς, η ΕΕΤΤ θεωρεί ότι η ευρυζωνική πρόσβαση στο διαδίκτυο

αποτελεί διακριτή σχετική αγορά από την στενοζωνική πρόσβαση και θα παραμείνει ως έχει κατά το χρονικό ορίζοντα της παρούσας ανάλυσης .

Παράλληλα, η ΕΕΤΤ πιστεύει ότι η υποκατάσταση της προσφοράς σε λιανικό επίπεδο δεν είναι πιθανή και δεν θα υπάρχει πιθανότητα πρόκλησης πρόσθετου περιορισμού του ανταγωνισμού σε έναν υποθετικό μονοπωλιακό προμηθευτή ευρυζωνικής πρόσβασης.

Συμπερασματικά, η ΕΕΤΤ θεωρεί ότι η ευρυζωνική πρόσβαση στο διαδίκτυο αποτελεί διακριτή σχετική αγορά από την στενοζωνική πρόσβαση από πλευράς προσφοράς στο λιανικό επίπεδο και θα παραμείνει ως έχει κατά το χρονικό ορίζοντα της παρούσας ανάλυσης .

3.3.3.3 Υποκατάσταση μεταξύ σταθερής ευρυζωνικής πρόσβασης και πρόσβασης στο διαδίκτυο μέσω δικτύου κινητών επικοινωνιών

Υποκατάσταση Ζήτησης

Για την περίοδο που καλύπτει η παρούσα αναθεώρηση αγοράς, η ΕΕΤΤ θεωρεί ότι η πρόσβαση στο διαδίκτυο μέσω δικτύου κινητών επικοινωνιών ανήκει σε χωριστή αγορά από τη σταθερή ευρυζωνική πρόσβαση. Η πρόσβαση στο διαδίκτυο μέσω δικτύων κινητών επικοινωνιών δεν μπορεί να θεωρηθεί αποτελεσματικό υποκατάστατο από την πλευρά της ζήτησης με την ευρυζωνική πρόσβαση στο διαδίκτυο από σταθερά δίκτυα. Ο βασικός λόγος είναι ότι προς το παρόν τα δίκτυα κινητών επικοινωνιών προσφέρουν λιγότερες λειτουργικές δυνατότητες στο χρήστη από τα σταθερά ευζωνικά δίκτυα. Παραδείγματος χάριν, υπάρχουν πρακτικοί περιορισμοί ώστε ορισμένο περιεχόμενο να μην είναι προσβάσιμο μέσω δικτύου κινητών επικοινωνιών. Αυτοί οι περιορισμοί περιλαμβάνουν την ευκρίνεια της οθόνης και τη δυνατότητα αλληλεπίδρασης (interactivity). Εναλλακτικά, ένας τελικός χρήστης θα μπορούσε να έχει πρόσβαση στο Διαδίκτυο χρησιμοποιώντας μια κάρτα δεδομένων για τον υπολογιστή από πάροχο κινητών επικοινωνιών. Εντούτοις, είναι πιθανό ότι η υποκατάσταση της ζήτησης θα είναι περιορισμένη επειδή υπάρχει σημαντική διαφορά στο κόστος της πρόσβασης μέσω δικτύου κινητών επικοινωνιών σε σχέση με το δίκτυο σταθερών επικοινωνιών. Οι τιμές της πρόσβασης στο διαδίκτυο δίδονται στο Παράρτημα 4. Από τους πίνακες προκύπτει ότι το κόστος της μηνιαίας συνδρομής για απεριόριστη χρήση του διαδικτύου μέσω δικτύου κινητών επικοινωνιών είναι περίπου 42€ ενώ η σύνδεση σταθερής ευρυζωνικής πρόσβασης κυμαίνεται από 13,9€ (1Mbit) έως 29,9€ (24Mbits). Αν επιλέξει ο χρήστης την πρόσβαση μέσω Η/Υ, ο

χρήστης θα πρέπει να επιπλέον να προμηθευτεί και κάρτα δεδομένων (το κόστος κυμαίνεται από 100€ έως 200€).

Υποκατάσταση Προσφοράς

Προκειμένου να δραστηριοποιηθούν στην αγορά της σταθερής ευρυζωνικής πρόσβασης, οι προμηθευτές της πρόσβασης στο διαδίκτυο μέσω δικτύου κινητών επικοινωνιών θα πρέπει να αποκτήσουν πρόσβαση σε δίκτυο σταθερής τηλεφωνίας, δηλαδή να προμηθευτούν τις σχετικές υπηρεσίες χονδρικής. Επομένως, είναι απίθανο ότι θα προκαλούσαν περιορισμό σε έναν υποθετικό προμηθευτή της ευρυζωνικής χονδρικής υπηρεσίας.

Συμπέρασμα για την υποκατάσταση μεταξύ σταθερής ευρυζωνικής πρόσβασης και πρόσβασης στο διαδίκτυο μέσω δικτύου κινητών επικοινωνιών

Η απουσία υποκατάστασης της ζήτησης και η διαπίστωση ότι η υποκατάσταση της προσφοράς δεν είναι σχετική με αυτήν την αναθεώρηση αγοράς σημαίνει ότι η διαθεσιμότητα της πρόσβασης στο διαδίκτυο μέσω δικτύου κινητών επικοινωνιών δεν θα προκαλούσε περιορισμό σε έναν υποθετικό προμηθευτή της ευρυζωνικής χονδρικής υπηρεσίας. Επομένως, για την περίοδο που αφορά η παρούσα αναθεώρηση, η ΕΕΤΤ θεωρεί ότι η σταθερή ευρυζωνική πρόσβαση αποτελεί μια ξεχωριστή αγορά από αυτή της πρόσβασης στο διαδίκτυο μέσω δικτύου κινητών επικοινωνιών.

3.3.3.4 Υποκατάσταση μεταξύ (ασύμμετρης) ευρυζωνικής πρόσβασης στο διαδίκτυο και πρόσβασης στο διαδίκτυο μέσω δικτύου οπτικών ινών

Υποκατάσταση Ζήτησης

Σύμφωνα με τα στοιχεία που έχει στη διάθεσή της η ΕΕΤΤ, ο παρεχόμενος αριθμός συνδέσεων οπτικών ινών προς τελικούς χρήστες στις 30/6/2008 ήταν 1.340 με πολύ περιορισμένη κάλυψη. Η χρήση οπτικών ινών περιορίζεται σχεδόν αποκλειστικά για χρήστες 'υψηλών δυνατοτήτων' (οι οποίοι για την πλειονότητα των περιπτώσεων είναι μη-οικιακοί χρήστες) και εγκαθίστανται ως μέρος ενός εταιρικού δικτύου. Το κόστος ανάπτυξης τέτοιων υποδομών στο δίκτυο πρόσβασης, επειδή γίνεται ad hoc και όχι εντός των πλαισίων μιας στρατηγικής επενδύσεων για την ανάπτυξη δικτύου πρόσβασης NGN, είναι πολύ μεγαλύτερο συγκρινόμενο με το κόστος απόκτησης ευρυζωνικής πρόσβασης μέσω του παροδοσιακού δικτύου χαλκού. Η ΕΕΤΤ θεωρεί απίθανη τη μεταστροφή πελατών σε υπηρεσίες ευρυζωνικής

πρόσβασης στο διαδίκτυο μέσω οπτικών ινών εξαιτίας μιας αύξησης 5-10% των υπηρεσιών ευρυζωνικής πρόσβασης στο διαδίκτυο που παρέχονται με την χρήση χάλκινων τοπικών βρόχων καθιστά αδύνατη, λόγω του υψηλότατου κόστους μεταστροφής αλλά και λόγω του μεγάλου χρονικού διαστήματος που απαιτείται για τη ανάπτυξή σου.

Υποκατάσταση Προσφοράς

Η ΕΕΤΤ διαπιστώνει την απουσία δικτύου πρόσβασης οπτικών ινών με σημαντική γεωγραφική κάλυψη και θεωρεί περιορισμένη την δυνατότητα προσφοράς λιανικής ευρυζωνικής πρόσβασης στο διαδίκτυο μέσω δικτύου οπτικών ινών, ως συνέπεια μιας αύξησης του 5% έως 10% της τιμής της λιανικής ευρυζωνικής πρόσβασης στο διαδίκτυο που παρέχεται με την χρήση χάλκινων τοπικών βρόχων. Η Ελληνική Πολιτεία ανακοίνωσε πρόσφατα την "Στρατηγική για τις ηλεκτρονικές επικοινωνίες και τις νέες τεχνολογίες 2008 – 2013, Ανάπτυξη υποδομών, Δίκτυα πρόσβασης επόμενης γενιάς". Στόχος του συγκεκριμένου προγράμματος είναι η ανάπτυξη υποδομών οπτικών ινών για δίκτυα πρόσβασης νέας γενιάς. Η συνολική διάρκεια ανάπτυξης του δικτύου είναι επτά χρόνια και προβλέπεται καλύψει δύο εκατομμύρια νοικοκυριά, την Αθήνα, τη Θεσσαλονίκη και 50 μεγάλες ελληνικές πόλεις. Η ΕΕΤΤ εκτιμά ότι δεν θα υπάρξει ουσιαστική αύξηση της προσφοράς λιανικής ευρυζωνικής πρόσβασης στο διαδίκτυο μέσω δικτύου οπτικών ινών εντός του χρονικού πλαισίου της παρούσας ανάλυσης αγοράς. Σε κάθε περίπτωση η ΕΕΤΤ θα παρακολουθεί την εξέλιξη της προσφοράς λιανικής ευρυζωνικής πρόσβασης στο διαδίκτυο μέσω δικτύου οπτικών ινών, ώστε να εντοπίσει σημαντικές και απρόβλεπτες αλλαγές. Σε ένα τέτοιο ενδεχόμενο η ΕΕΤΤ ενδέχεται να χρειαστεί πραγματοποιήσει μια νέα ανάλυση αγοράς.

Συμπέρασμα

Η ΕΕΤΤ θεωρεί η οι υπηρεσίες ευρυζωνικής πρόσβασης στο διαδίκτυο μέσω χάλκινου τοπικού βρόχου (DSL) και οι υπηρεσίες ευρυζωνικής πρόσβασης στο διαδίκτυο μέσω δικτύου οπτικών ινών δεν ανήκουν στην ίδια σχετική λιανική αγορά στο πλαίσιο της παρούσας ανάλυσης αγορών.

3.3.3.5 Υποκατάσταση μεταξύ (ασύμμετρης) ευρυζωνικής πρόσβασης στο διαδίκτυο και πρόσβασης στο διαδίκτυο μέσω δικτύου ΣΑΠ

Ο επί του παρόντος αριθμός πελατών ευρυζωνικής πρόσβασης στο διαδίκτυο που χρησιμοποιούν συνδέσεις σταθερής ασύρματης πρόσβασης παρουσιάζεται στον Πίνακα 3 ανωτέρω. Ο αριθμός αυτός είναι εξαιρετικά περιορισμένος σε σχέση με το συνολικό αριθμό ευρυζωνικών συνδέσεων. Παράλληλα η κάλυψη που έχει επιτευχθεί απέχει πολύ από την πλήρη κάλυψη της Ελληνικής Επικράτειας. Τέλος, πρέπει να σημειωθεί ότι η προσφορά υπηρεσιών πρόσβασης μέσω ΣΑΠ είναι επί του παρόντος επίσης περιορισμένη. Βάσει των ανωτέρω, η ΕΕΤΤ καταλήγει στο συμπέρασμα ότι η σύνδεση σταθερής ασύρματης πρόσβασης δεν έχει σημαντική επίπτωση στην λιανική ευρυζωνική πρόσβαση στο διαδίκτυο.

Υποκατάσταση Προσφοράς

Η ΕΕΤΤ θεωρεί ότι η σταθερή ασύρματη πρόσβαση δεν έχει επί του παρόντος την απαιτούμενη πλήρη γεωγραφική κάλυψη προκειμένου να είναι σε θέση να εισέλθει στην αγορά και να ανταγωνιστεί της υπηρεσίες ευρυζωνικής πρόσβασης στο διαδίκτυο ως συνέπεια μιας αύξησης του 5% έως 10% της τιμής της λιανικής ευρυζωνικής πρόσβασης στο διαδίκτυο. Επιπλέον, η ΕΕΤΤ επισημαίνει και το υψηλό, μη ανακτήσιμο κόστος (sunk costs) το οποίο θα συνόδευε την εγκατάσταση ενός νέου ευρυζωνικού δικτύου (ακόμα και σε τμήμα της Ελληνικής επικράτειας). Το εν λόγω κόστος, αυξάνει κατά σημαντικό βαθμό τους φραγμούς εισόδου για πιθανούς νεοεισερχόμενους παρόχους. Η ΕΕΤΤ θεωρεί περιορισμένη την δυνατότητα υποκατάστασης της προσφοράς λιανικής ευρυζωνικής πρόσβασης στο διαδίκτυο μέσω σταθερής ασύρματης πρόσβασης.

Συμπέρασμα

Η ΕΕΤΤ θεωρεί η οι υπηρεσίες ευρυζωνικής πρόσβασης στο διαδίκτυο μέσω χάλκινου τοπικού βρόχου (DSL) και οι υπηρεσίες ευρυζωνικής πρόσβασης μέσω σταθερής ασύρματης πρόσβασης δεν ανήκουν στην ίδια σχετική λιανική αγορά στο πλαίσιο της παρούσας ανάλυσης αγορών.

3.3.3.6 Υποκατάσταση μεταξύ συμμετρικής και ασύμμετρης ευρυζωνικής πρόσβασης στο διαδίκτυο

Υποκατάσταση Ζήτησης

Για το χρονικό ορίζοντα της παρούσας ανάλυσης αγοράς, η ΕΕΤΤ θεωρεί ότι η πρόσβαση στο διαδίκτυο μέσω συμμετρικής ευρυζωνικής ανήκει σε χωριστή αγορά από τη ασύμμετρη ευρυζωνική πρόσβαση για τους κάτωθι λόγους:

Η συμμετρική ευρυζωνική πρόσβαση μπορεί να παρασχεθεί μέσω τμηματικών κυκλωμάτων (PPCs), μισθωμένων γραμμών, ή SDSL, ενώ η ασύμμετρη πρόσβαση παρέχεται κυρίως μέσω ADSL και ομοαξονικού καλωδίου. Η χρήση των τμηματικών κυκλωμάτων και SDSL είναι εξαιρετικά περιορισμένη στην Ελληνική Επικράτεια.

Λεπτομερή δεδομένα για τους όγκους και τα τιμολόγια δεν είναι διαθέσιμα. Η ΕΕΤΤ θεωρεί ότι το κόστος της συμμετρικής πρόσβασης μέσω μισθωμένων γραμμών είναι συγκριτικά υψηλότερο από αυτό της πρόσβασης μέσω ADSL (ενώ η πρόσβαση μέσω ομοαξονικού καλωδίου δεν προβλέπεται σαν πιθανή εναλλακτική λύση). Ενδεικτικά αναφέρεται ότι το κόστος ενός τερματικού τμήματος μισθωμένης γραμμής χωρητικότητας 2 Mbps περιλαμβάνει τέλος σύνδεσης: 1.790,7 € και μηνιαίο τέλος 211,18 €[80] , ενώ μία τιμή λιανικής ευρυζωνικής πρόσβασης στο διαδίκτυο με ρυθμό 2048/256 Kbps περιλαμβάνει τέλος σύνδεσης 35 € και μηνιαίο τέλος 16,4 €[81]

Εκτός από τη διαφορά του κόστους, οι υπηρεσίες συμμετρικής και ασύμμετρης πρόσβασης επιλέγονται από διαφορετικούς πελάτες για διαφορετικούς λόγους. Παραδείγματος χάριν, η ασύμμετρη πρόσβαση μπορεί να προτιμηθεί της συμμετρικής όταν ο χρήστης έχει περιορισμένες απαιτήσεις για να «ανεβάσει» δεδομένα στο διαδίκτυο (upload bandwidth) και επομένως δεν θεωρεί ότι το υψηλότερο κόστος της συμμετρικής πρόσβασης δικαιολογείται μέσω της χρήσης της υπηρεσίας.

Στα προσεχή έτη είναι πιθανό ο τρόπος χρήσης του διαδικτύου να μεταβληθεί, αν μεγαλύτερο ποσοστό χρηστών αυξήσουν τις απαιτήσεις τους να ανεβάζουν δεδομένα (αρχεία μουσικής και video) και επομένως θα είναι περισσότερο διαδεδομένη η ανάγκη συμμετρικής πρόσβασης. Αυτό μπορεί να σημαίνει ότι στο μέλλον τα όρια μεταξύ συμμετρικής και ασύμμετρης πρόσβασης δεν θα είναι τόσο ευδιάκριτα όσο σήμερα. Βέβαια πρέπει να ληφθεί υπόψη ότι υπάρχουν σημαντικοί τεχνικοί περιορισμοί για την παροχή συμμετρικής ευρυζωνικής πρόσβασης στους τελικούς χρήστες που είναι απίθανο να αρθούν κατά το χρονικό ορίζοντα της παρούσας ανάλυσης. Κατά συνέπεια, αυτά τα ζητήματα είναι πιθανότερο να είναι σχετικά για τις μελλοντικές αναθεωρήσεις αγοράς.

Υποκατάσταση Προσφοράς

[80] περιλαμβάνει το σταθερό μηνιαίο τέλος και μεταβλητό τέλος απόστασης 3 χιλιομέτρων ενώ δεν περιλαμβάνει πρόσβαση στο διαδίκτυο

[81] όλες οι τιμές δεν περιλαμβάνουν ΦΠΑ και αφορούν τιμές 11/2008

Από την πλευρά της προσφοράς, είναι τεχνικά εφικτό για τους προμηθευτές υπηρεσιών συμμετρικής πρόσβασης στο διαδίκτυο να προσφέρουν και υπηρεσίες ασύμμετρης ευρυζωνικής πρόσβασης στο διαδίκτυο χρησιμοποιώντας την υποδομή τους και οποιαδήποτε χονδρικά προϊόντα που δίνουν υπηρεσίες συμμετρικής φύσης (όπως τα τμηματικά κυκλώματα). Αυτό θα σήμαινε ότι χρησιμοποιούσαν μη αποτελεσματικά ή και ανεπαρκώς τις χονδρικές υπηρεσίες/ υποδομές δεδομένου ότι θα πρόσφεραν υπηρεσίες ασύμμετρης ευρυζωνικής πρόσβασης ενώ μπορούσαν να προσφέρουν υπηρεσίες συμμετρικής πρόσβασης. Αυτή η πρακτική επιδεινώνει το μειονέκτημα κόστους που αντιμετωπίζουν οι προμηθευτές υπηρεσιών συμμετρικής πρόσβασης συγκριτικά με αυτούς που προσφέρουν υπηρεσίες ασύμμετρης ευρυζωνικής πρόσβασης. Επομένως, δεν είναι πιθανόν αυτή η πρακτική να προκαλούσε περιορισμό σε έναν υποθετικό προμηθευτή της ευρυζωνικής χονδρικής υπηρεσίας.

Λοιπές μέθοδοι υποκατάστασης της προσφοράς από τους προμηθευτές υπηρεσιών συμμετρικής πρόσβασης δεν έχουν εφαρμογή στην παρούσα ανάλυση αγορών, για όμοιους λόγους με αυτούς που έχουν αναφερθεί στην παράγραφο της υποκατάστασης της προσφοράς συζήτησης μεταξύ της στενοζώνικης και ευρυζωνικής πρόσβασης. Οι εν λόγω προμηθευτές θα μπορούσαν να αγοράσουν τις χονδρικές υπηρεσίες ασύμμετρης πρόσβασης προκειμένου να προσφέρουν σε λιανικό επίπεδο ασύμμετρες υπηρεσίες αλλά τέτοια συμπεριφορά υποκατάστασης προϋποθέτει να έχουν πρόσβαση στις σχετικές χονδρικές υπηρεσίες Επομένως όπως έχει ήδη αναφερθεί, δεν είναι πιθανόν αυτή η πρακτική να προκαλούσε περιορισμό σε έναν υποθετικό μονοπωλιακό προμηθευτή της ευρυζωνικής χονδρικής υπηρεσίας.

<u>Συμπέρασμα για την υποκατάσταση μεταξύ συμμετρικής και ασύμμετρης ευρυζωνικής πρόσβασης στο διαδίκτυο</u>

Συμπερασματικά, η υποκατάσταση της ζήτησης μεταξύ συμμετρικής και ασύμμετρης ευρυζωνικής πρόσβασης στο διαδίκτυο είναι περιορισμένη εξαιτίας της σημαντικής διαφοροποίησης στο κόστος των υπηρεσιών καθώς και στο γεγονός ότι οι χρήστες που χρησιμοποιούν ασύμμετρη πρόσβαση δεν είναι διατεθειμένοι να πληρώσουν το υψηλό τίμημα της συμμετρικής υπηρεσίας. Η υποκατάσταση της προσφοράς στο λιανικό επίπεδο δεν έχει εφαρμογή στην παρούσα ανάλυση αγορών.

3.3.3.7 Δεσμοποίηση υπηρεσιών – Bundling

Από την προηγούμενη ανάλυση του 2005/06 διαφαίνεται ότι υπάρχει μία τάση από τους τελικούς χρήστες να αγοράζουν δεσμοποιημένα την υπηρεσία της ευρυζωνικής πρόσβασης στο διαδίκτυο κυρίως με υπηρεσίες σταθερής τηλεφωνίας. Στο χρονικό διάστημα που καλύπτει η παρούσα αναθεώρηση ενδέχεται να αυξηθεί αυτή η παρατηρούμενη τάση των καταναλωτών και να υπάρχει σημαντικό ποσοστό των χρηστών που θα αγοράζει δεσμοποιημένα την υπηρεσία της ευρυζωνικής πρόσβασης στο διαδίκτυο με υπηρεσίες φωνητικής τηλεφωνίας, συνδρομητικής τηλεόρασης ή/και κινητής τηλεφωνίας.

Στην Αιτιολογική Έκθεση που συνοδεύει την Σύσταση για τον ορισμό των σχετικών αγορών αναφέρεται ότι [82]στις περισσότερες περιπτώσεις οι μεμονωμένες υπηρεσίες πακέτων δεσμοποιημένων υπηρεσιών δεν είναι υποκατάστατες από την πλευρά της ζήτησης αν και μπορούν να θεωρηθούν ότι είναι μέρος της ίδιας αγοράς αν δεν υπάρχει ανεξάρτητη ζήτηση για τις μεμονωμένες υπηρεσίες του πακέτου. Στην επόμενη παράγραφο αναφέρεται ότι από την πλευρά της ζήτησης, είναι πιθανό οι καταναλωτές να προτιμούν το δεσμοποιημένο πακέτο στην περίπτωση που υπάρχει σημαντικό συναλλακτικό όφελος. Στην περίπτωση αυτή είναι πιθανό οι καταναλωτές να προτιμήσουν να προμηθευτούν τις υπηρεσίες ως δεσμοποιημένο πακέτο από ένα μόνο προμηθευτή, ώστε η σχετική αγορά θα καταστεί το δεσμοποιημένο πακέτο. Αν και υπάρχουν δεσμοποιημένα πακέτα που έχουν ήδη καθιερωθεί όπως οι υπηρεσίες φωνής και SMS μέσω δικτύου κινητών επικοινωνιών, υπάρχουν κάποια άλλα πακέτα που βρίσκονται σε πρώιμο στάδιο ανάπτυξης όπως αυτά που περιλαμβάνουν υπηρεσίες πρόσβασης στο διαδίκτυο και τηλεόραση. Στην περίπτωση που μία αύξηση SSNIP θα οδηγούσε σημαντικό ποσοστό των καταναλωτών στην αποδεσμοποίηση του πακέτου και την αγορά των υπηρεσιών μεμονωμένα, τότε μπορούμε να συμπεράνουμε ότι οι εν λόγω υπηρεσίες συνιστούν διακριτές αγορές.

Μέχρι σήμερα, σε λιανικό επίπεδο, τα πακέτα του ιστορικού παρόχου που περιέχουν ευρυζωνική πρόσβαση στο διαδίκτυο μπορούν να συνδυαστούν με υπηρεσίες φωνητικής τηλεφωνίας με το τιμολόγιο να περιλαμβάνει τις δύο υπηρεσίες σε διαφορετικές εγγραφές και διακριτή τιμή (και όχι με ενιαία τιμή - flat fee rate). Τα περισσότερα πακέτα των εναλλακτικών παρόχων που περιλαμβάνουν τις υπηρεσίες της φωνητικής τηλεφωνίας και πρόσβασης στο διαδίκτυο σε ενιαία τιμή, τα λεγόμενα double play, μόλις πρόσφατα άρχισαν να καθιερώνονται

[82] σελ 15-16 παρ 3. 2

στην αγορά. Βέβαια, είναι εμφανές ότι το ποσοστό των καταναλωτών που επιλέγουν δεσμοποιημένα πακέτα υπηρεσιών αυξάνεται.

Η ΕΕΤΤ θεωρεί ότι δεν υπάρχουν επαρκείς ενδείξεις για να συμπεράνει ότι τα δεσμοποιημένα πακέτα που παρέχουν ευρυζωνική πρόσβαση στο διαδίκτυο σε συνδυασμό με τις λοιπές υπηρεσίες συνιστούν διακριτή αγορά. Οι καταναλωτές έχουν την επιλογή να προμηθευτούν την υπηρεσία μεμονωμένα, είτε από τον Κοινοποιημένο Φορέα Εκμετάλλευσης ή από τους εναλλακτικούς παρόχους.

Στην παρούσα ανάλυση, ο ορισμός της λιανικής αγοράς της ευρυζωνικής πρόσβασης στο διαδίκτυο πραγματοποιείται προκειμένου να οριστεί η χονδρική αγορά. Συνεπώς, απομένει να εξεταστεί εάν υπάρχει δεσμοποίηση υπηρεσιών σε χονδρικό επίπεδο. Σχετική ανάλυση πραγματοποιείται σε επόμενη Παράγραφο της παρούσας.

3.3.4 Επίπεδο Χονδρικής

3.3.4.1 Υποκατάσταση από πλευράς προσφοράς

Κατά τον έλεγχο υποκαταστασιμότητας από πλευράς προσφοράς εξετάζεται εάν κάποιοι προμηθευτές, πέραν των όσων ήδη προσφέρουν την υπηρεσία, θα μετέβαλαν μεσοπρόθεσμα την παραγωγή τους χωρίς σημαντικό επιπρόσθετο κόστος προκειμένου να προσφέρουν τις εναλλακτικές υπηρεσίες. Στην περίπτωση που το συνολικό κόστος της ‘μεταστροφής’ της παραγωγής είναι σχετικά αμελητέο, οι εναλλακτικές υπηρεσίες δύνανται να συμπεριληφθούν στη σχετική αγορά. Σημειώνεται ότι το γεγονός ότι μια επιχείρηση ενδέχεται να διαθέτει τα αναγκαία μέσα προκειμένου να παρέχει μια συγκεκριμένη υπηρεσία είναι αδιάφορο, εάν απαιτείται σημαντικό επιπρόσθετο κόστος για να εισέλθει στην αγορά παροχής της εν λόγω υπηρεσίας.

Το ερώτημα που καλείται η ΕΕΤΤ να απαντήσει είναι εάν κάποιος/-οι από τους εναλλακτικούς παρόχους δικτύου που λειτουργούν επί του παρόντος στην Ελλάδα, θα ‘μετέβαλαν’ την παραγωγή τους προκειμένου να παρέχουν χονδρικές υπηρεσίες ευρυζωνικής πρόσβασης, συνεπεία μιας αύξησης της τιμής πρόσβασης από έναν υποθετικό μονοπωλιακό πάροχο της τάξεως του 5 έως 10%.

Πιο συγκεκριμένα, ως εναλλακτικοί πάροχοι που έχουν -ιδιόκτητο ή μισθωμένο- δίκτυο ηλεκτρονικών επικοινωνιών και οι οποίοι θα μπορούσαν να παρέχουν υπηρεσίες χονδρικής ευρυζωνικής πρόσβασης θεωρούνται οι:

vi. Πάροχοι με δίκτυο στενής ζώνης

vii. Πάροχοι με δίκτυο Σταθερής Ασύρματης Πρόσβασης

viii. Πάροχοι δικτύων κινητών επικοινωνιών

ix. Πάροχοι με δίκτυο οπτικών ινών

x. Πάροχοι που δραστηριοποιούνται μέσω ΑΠΤΒ

Σημειώνεται όμως ότι ελλείψει δυνατότητας υποκατάστασης σε επίπεδο λιανικής, μεταξύ υπηρεσιών ευρυζωνικής πρόσβασης και των υπηρεσιών που εμπίπτουν στις ανωτέρω κατηγορίες i-iv, σύμφωνα με τα αναφερόμενα ανωτέρω, παρέλκει η εξέταση της δυνατότητας υποκατάστασης σε επίπεδο χονδρικής[83].

Υποκατάσταση προσφοράς μέσω ΑΠΤοΒ

Η ΕΕΤΤ θεωρεί ότι η περίπτωση υποκατάστασης χονδρικής σε επίπεδο προσφοράς αφορά στην παροχή ΧΕΠ από κάποιον Πάροχο που δραστηριοποιείται μέσω ΑΠΤοΒ, δεδομένου ότι οι συγκεκριμένες δύο υπηρεσίες χονδρικής αποτελούν αγορές ανωτέρου επιπέδου της ίδιας αγοράς λιανικής[84]. Παράλληλα η αγορά ΧΕΠ, η οποία περιλαμβάνει μη φυσική ή εικονική πρόσβαση, συμπεριλαμβανομένης της υπηρεσίας bitstream, σε σταθερή θέση αποτελεί μία αγορά κατωτέρου επιπέδου αυτής της χονδρικής φυσικής πρόσβασης σε σταθερή θέση, αφού μπορεί να «προκύψει» από την τελευταία με την προσθήκη των απαραίτητων στοιχείων.

Η ΑΠΤοΒ δίνει στους Παρόχους τη δυνατότητα να χρησιμοποιήσουν το δίκτυο πρόσβασης πλήρους κάλυψης του Κοινοποιημένου Φορέα Εκμετάλλευσης (εν προκειμένω ΟΤΕ) εγκαθιστώντας εξοπλισμό στα Αστικά Κέντρα/Τοπικά Κέντρα του δικτύου του, ώστε να προσφέρουν είτε τις σχετικές λιανικές ευρυζωνικές υπηρεσίες ή/και χονδρικές υπηρεσίες σε άλλους Παρόχους.

---

83 Σχετικά αναφέρεται ότι σύμφωνα με το επεξηγηματικό σημείωμα της Επιτροπής στη Νέα Σύσταση: "In general, the market to be analysed first is the one that is most upstream in the vertical supply chain. Taking into account the ex ante regulation imposed on that market (if any), an assessment should be made as to whether there is still SMP on a forward-looking basis on the related downstream market(s). This methodology has become known as the "modified greenfield approach. Thus the NRA should work its way along the vertical supply chain until it reaches the stage of the retail market(s). A downstream market should only be subject to direct regulation if competition on that market still exhibits SMP in the presence of wholesale regulation on the related upstream market(s)"

84 Επεξηγηματικό Σημείωμα της Σύστασης για τις σχετικές αγορές,

Για να αποκτήσει κάποιος Πάροχος δυνατότητα προσφοράς υπηρεσιών σε όλο το δίκτυο του ΟΤΕ, θα πρέπει να (συν)εγκατασταθεί σε όλα του τα κέντρα, δηλαδή συνολικά σε πάνω από 2000 κέντρα.

Τα στοιχεία της αγοράς δείχνουν ότι κάτι τέτοιο είναι αδύνατο στα πλαίσια της παρούσης ανάλυσης, δεδομένου ότι ο Πάροχος με τα περισσότερα σημεία παρουσίας έχει συνεγκατασταθεί σε 156 αστικά κέντρα[85], 74 εκ των οποίων βρίσκονται στην Αθήνα και 15 στη Θεσσαλονίκη.

Στην περίπτωση όπου ένας πάροχος θα επιθυμούσε να προσφέρει υπηρεσίες ΧΕΠ σε περιορισμένη κλίμακα (π.χ. σε μεγάλες αστικές περιοχές) θα έπρεπε να (συν)εγκατασταθεί σε 154 Αστικά Κέντρα για την πλήρη κάλυψη της Αθήνας ή αντίστοιχα σε 87 αστικά κέντρα για την αντίστοιχη κάλυψη της Θεσσαλονίκης. Συγχρόνως θα έπρεπε να επανασχεδιάσει το δίκτυο κορμού του ώστε να καταστεί δυνατή η προσφορά υπηρεσιών backhauling για την κίνηση προς τους παρόχους στους οποίους προσφέρει υπηρεσίες ΧΕΠ.

Σε επίπεδο σύγκρισης τιμών, είναι πολύ δύσκολο να συναχθεί ασφαλές συμπέρασμα σχετικά με το αν η προσφορά υπηρεσιών ΧΕΠ μέσω της αδεσμοποίητης πρόσβασης αποτελεί επιχειρηματικά συμφέρουσα επιλογή για έναν πάροχο. Ειδικότερα, το επιχειρησιακό πλάνο του παρόχου στη συγκεκριμένη περίπτωση πρέπει να λάβει υπόψη του, εκτός από τις (ρυθμιζόμενες) τιμές ΑΠΤοΒ και ΧΕΠ, οι οποίες καθορίζουν ουσιαστικά το περιθώριο προσφοράς μιας ανταγωνιστικής προς τον ΟΤΕ υπηρεσίας, το ύψος της επένδυσης για την προσφορά της υπηρεσίας (συμπεριλαμβανομένης της εγκατάστασης εξοπλισμού και νέων δικτυακών υποδομών, υποδομών για έλεγχο και συντήρηση του δικτύου, κλπ) σε συνδυασμό με το σχετικό επιχειρηματικό κίνδυνο. Θεωρείται απίθανο, με τις υπάρχουσες συνθήκες της αγοράς, ένας πάροχος να δραστηριοποιηθεί στην αγορά ΧΕΠ μέσω ΑΠΤοΒ σε περίπτωση αύξησης της τιμής ΧΕΠ κατά 5-10%.

Τέλος, όπως προκύπτει από τα στοιχεία του παρακάτω πίνακα, παρά την αύξηση του αριθμού των παρόχων που δραστηριοποιούνται στην αγορά μέσω ΑΠΤοΒ , καθώς και την τεράστια αύξηση του αριθμού βρόχων κατά την τελευταία διετία, δεν υπήρξε ουσιαστικά παροχή ΧΕΠ, από τους παρόχους μέσω ΑΠΤοΒ.

	2005 B	2006 A	2006 B	2007 A	2007 B	2008 A

[85] Σύμφωνα με στοιχεία της ΕΕΤΤ για τις 30/6/2008

Αριθμός Παρόχων ΑΠΤοΒ	8	12	13	14	14	14
Αριθμός Βρόχων	6.884	10.980	19.504	95.378	274.091	465.333

Πίνακας 20. Αριθμός παρόχων στην ΑΠΤοΒ και αριθμός αδεσμοποιημένων βρόχων

Δεσμοποίηση υπηρεσιών σε επίπεδο χονδρικής – Bundling

Στην ενότητα του ορισμού της λιανικής ευρυζωνικής πρόσβασης στο διαδίκτυο αναφέρθηκε ότι πρόσφατα παρατηρείται αύξηση στην παροχή δεσμοποιημένων προϊόντων (bundles) λιανικών ευρυζωνικών υπηρεσιών με άλλες υπηρεσίες αλλά ότι δεν υπάρχουν επαρκείς ενδείξεις ώστε να θεωρηθεί ότι οι άλλες υπηρεσίες από κοινού με τις ευρυζωνικές υπηρεσίες συνιστούν ενιαία αγορά. Σε επίπεδο χονδρικής, υπάρχει περιορισμένη πιθανότητα για τους παρόχους να δεσμοποιήσουν τη χονδρική ευρυζωνική πρόσβαση με άλλες προσφορές υπηρεσιών.

Σημειώνεται ότι στις περιπτώσεις που υπάρχει δεσμοποίηση διαφορετικών υπηρεσιών σε λιανικό επίπεδο, αυτό δημιουργεί συμπληρωματικότητα σε επίπεδο χονδρικής και όχι υποκατάσταση. Για παράδειγμα, η υπηρεσία της χονδρικής ευρυζωνικής πρόσβασης δεν είναι υποκατάστατη της υπηρεσίας χονδρικής πρόσβασης σε τηλεοπτικό περιεχόμενο. Στη χρονική περίοδο της παρούσας ανάλυσης η ΕΕΤΤ θεωρεί ότι δεν δικαιολογείται ο ορισμός, σε χονδρικό επίπεδο, δεσμοποιημενών υπηρεσιών χονδρικής ευρυζωνικής πρόσβασης. Εντούτοις, αυτό μπορεί να αλλάξει στο μέλλον γεγονός που θα ληφθεί υπόψη στις μελλοντικές αναλύσεις αγοράς.

Συμπέρασμα

Η ΕΕΤΤ θεωρεί ότι οι δυνατότητες υποκατάστασης από πλευράς προσφοράς δεν οδηγούν σε διεύρυνση της σχετικής αγοράς προϊόντος, πέρα από αυτή που προέκυψε κατά την εξέταση της υποκατάστασης της ζήτησης. Περαιτέρω, δεν θεωρεί ότι οι εναλλακτικοί πάροχοι είναι σε θέση να εισέλθουν γρήγορα στην αγορά, χωρίς να υποστούν σημαντικά μη-ανακτήσιμα κόστη (sunk costs), ως αποτέλεσμα μιας αύξησης έως και 10% της τιμής πρόσβασης άνω του ανταγωνιστικού επιπέδου.

3.3.4.2 Έμμεση πίεση κατά την διαμόρφωση τιμής χονδρικής η οποία επιβάλλεται από την ύπαρξη υποκαταστασιμότητας σε επίπεδο λιανικής

Η ΕΕΤΤ εξετάζει εάν ενδείκνυται, ως αποτέλεσμα έμμεσης τιμολογιακής πίεσης από το επίπεδο λιανικής, να συμπεριλάβει την αυτοπαρεχόμενη υπηρεσία ΧΕΠ μέσω τοπικών βρόχων (οι τοπικοί βρόχοι που παρέχει ο ΟΤΕ στο λιανικό του τμήμα). Στο πλαίσιο αυτό, είναι σημαντικό να ληφθεί υπόψη ότι, ελλείψει ρυθμιστικής παρέμβασης στο παρελθόν, θα υπήρχαν λίγες (εάν υπήρχαν) «αγορές πρόσβασης» επικοινωνιών. Επιπλέον, είναι σαφές ότι ο τομέας παρουσιάζει έντονα χαρακτηριστικά διαφοροποίησης.

Η ανάλυση της ΕΕΤΤ πραγματοποιείται επί τη βάσει ότι οι δύο υπηρεσίες παρέχονται από διαφορετικά μέρη. Στα πλαίσια αυτά εξετάζεται κατά πόσον η δυνατότητα ενός μονοπωλιακού παρόχου χονδρικής ευρυζωνικής πρόσβασης , να αυξήσει τις τιμές του προς τρίτα μέρη, θα περιοριζόταν από κάποιον άλλο πάροχο μιας -λειτουργικά παρόμοιας- υπηρεσίας σε κάθετα ενοποιημένο ή συνδεδεμένο λιανικό τμήμα. Η υποθετική αυτή κατάσταση είναι ένα εργαλείο ανάλυσης που χρησιμοποιείται αποκλειστικά για τους σκοπούς διεξαγωγής της ανάλυσης. Δεν αντανακλά ούτε την ύπαρξη ενός δεύτερου παρόχου (ο οποίος δεν είναι καθετοποιημένος) ούτε την υπόθεση ότι ένας τέτοιος πάροχος θα εισέλθει στην αγορά εντός του χρονικού πλαισίου της παρούσας εξέτασης. Η διάρθρωση αυτή περιγράφεται στο Σχήμα 7 κατωτέρω.

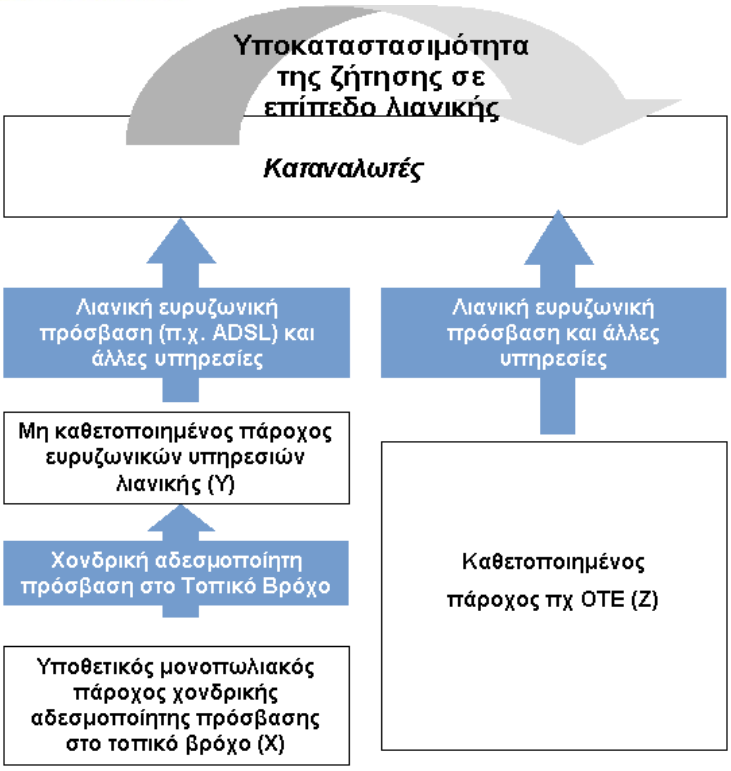

Σχήμα 15 Έμμεση τιμολογιακή πίεση

Η ΕΕΤΤ θεωρεί ότι σε ένα υποθετικό μονοπωλιακό πάροχο υπηρεσιών αδεσμοποίητης πρόσβασης σε τρίτα μέρη θα μπορούσε να ασκηθεί περιορισμός μέσω ανταγωνιστικής πίεσης από έναν κάθετα ενοποιημένο πάροχο λιανικών υπηρεσιών πρόσβασης (ή από μια οντότητα που παρέχει υπηρεσίες πρόσβασης σε μια συνδεδεμένη οντότητα). Μια αύξηση στην τιμή της υπηρεσίας χονδρικής αδεσμοποίητης πρόσβασης θα μπορούσε να μεταφραστεί σε μια αύξηση στην τιμή των λιανικών υπηρεσιών που παρέχονται με τη χρήση του εν λόγω χονδρικού προϊόντος. Εάν συνέβαινε κάτι τέτοιο, οι οντότητες που θα αποκτούσαν υπηρεσίες χονδρικής αδεσμοποίητης πρόσβασης για να παρέχουν λιανικές υπηρεσίες ενδεχομένως θα είχαν απώλεια πελατών από έναν καθετοποιημένο πάροχο λιανικών υπηρεσιών. Υπό αυτές τις συνθήκες, και ο υποθετικός μονοπωλιακός πάροχος χονδρικών υπηρεσιών αδεσμοποίητης πρόσβασης θα είχε μείωση πωλήσεων (λόγω των απωλειών των λιανικών υπηρεσιών κατωτέρου σταδίου που χρησιμοποιούν τη χονδρική υπηρεσία) από τον κάθετα ενοποιημένο πάροχο.

Επομένως, η ΕΕΤΤ υιοθετεί την άποψη ότι, αναφορικά με τις υποκαταστάσιμες λιανικές υπηρεσίες, φαίνεται να υπάρχει επαρκής τιμολογιακή πίεση από το λιανικό επίπεδο που να

δικαιολογεί την ένταξη των αυτο-παρεχόμενων συνδέσεων τοπικής πρόσβασης στη σχετική αγορά χονδρικής.

3.3.5 Η σχετική γεωγραφική αγορά

Η σχετική γεωγραφική αγορά περιλαμβάνει την περιοχή εκείνη, όπου οι ενδιαφερόμενες επιχειρήσεις δραστηριοποιούνται στην παροχή σχετικών προϊόντων ή υπηρεσιών αναφορικά με τις οποίες οι συνθήκες ανταγωνισμού σε μια περιοχή της χώρας (η οποία είναι επαρκώς ομοιογενής) δύνανται να διακριθούν με εκείνες σε άλλες περιοχές.

Όπως αναλύεται στο κείμενο Κοινής Θέσης των Ευρωπαίων Ρυθμιστών[86], οι ΕΡΑ θα πρέπει να εξετάσουν συγκεκριμένα κριτήρια με σκοπό να διαπιστώσουν εάν οι συνθήκες ανταγωνισμού δικαιολογούν τον ορισμό μιας αγοράς σε Εθνικό επίπεδο. Τα κριτήρια που εξετάζονται για να διαπιστωθεί εάν οι συνθήκες της αγοράς είναι επαρκώς ομοιογενείς περιλαμβάνουν, μεταξύ άλλων, τα ακόλουθα:

- Φραγμούς εισόδου
- Αριθμός προμηθευτών
- Κατανομή μεριδίων αγοράς
- Τιμολόγηση και διαφορές επί των τιμών

Στην περίπτωση της χονδρικής αγοράς ευρυζωνικής πρόσβασης, οι φραγμοί εισόδου είναι υψηλοί σε όλη τη χώρα (ακόμα και στην περίπτωση της ύπαρξηςρυθμιζόμενης αδεσμοποίητης πρόσβασης στον Τοπικό Βρόχο). Η είσοδος στην αγορά ακόμα και σε τοπικό επίπεδο απαιτεί ανάπτυξη δικτύου παρόμοιου με αυτό του ΟΤΕ και παράλληλα δυνατότητα παροχής υπηρεσιών οι οποίες είναι απαραίτητες για την ΧΕΠ (π.χ. υπηρεσίες σύνδεσης και μετάδοσης, κλπ.). Οι πάροχοι δεν μπορούν να επωφεληθούν από οικονομίες κλίμακας ενώ τα μη ανακτήσιμα κόστη που απαιτούνται καθιστούν το εγχείρημα σχεδόν απαγορευτικό. Τέλος υπενθυμίζεται ότι δεν υπάρχει ουσιαστική παρουσία εναλλακτικών πλατφορμών (π.χ. ομοαξονικό καλώδιο) ούτε καν σε τοπικό επίπεδο στην χώρα.

Παράλληλα, ο ΟΤΕ αποτελεί ουσιαστικά το μοναδικό προμηθευτή της συγκεκριμένης υπηρεσίας και το ποσοστό του αγγίζει το 100% (όπως αναλυτικά φαίνεται ανωτέρω στην

[86] ERG 08 (20) ERG Σχέδιο Κοινής Θέσης σχετικά με τις γεωγραφικές πλευρές της Ανάλυσης Αγορών (ορισμός και κανονιστικές υποχρεώσεις) (Draft Common Position on Geographic Aspects of Market Analysis (definition and remedies)

παράγραφο αναφορικά με τα Μερίδια Αγοράς). Συνεπώς ο μοναδικός –ουσιαστικά- προμηθευτής της αγοράς παρέχει την υπηρεσία σε εθνικό επίπεδο. Αξίζει να σημειωθεί ότι δεν υπάρχει ουσιαστική παρουσία τοπικών παρόχων στη χώρα.

Ο ΟΤΕ πρόσφερε την υπηρεσία σε εθνική βάση και σε τιμή που όριζε σε εθνικό επίπεδο, ακόμα και πριν του επιβληθεί η υφιστάμενη υποχρέωση ελέγχου τιμών και κοστολόγησης, δυνάμει της Απόφασης 389/051/2006. Αντίστοιχο ισχύει και για τις υπηρεσίες της κατάντη αγοράς οι οποίες προσφέρονται τόσο από τον ΟΤΕ όσο και από άλλους παρόχους στην ίδια τιμή σε οποιοδήποτε περιοχή της χώρας.

Βάσει των ανωτέρω, η ΕΕΤΤ θεωρεί ότι η σχετική γεωγραφική αγορά για την παροχή υπηρεσιών χονδρικής ευρυζωνικής πρόσβασης είναι Εθνική και συνίσταται στην Ελληνική Επικράτεια.

3.3.6 Ερωτήσεις Διαβούλευσης Σχετικά Με τον Ορισμό Αγοράς

Παρακαλούμε να απαντήσετε αναλυτικά και τεκμηριωμένα στις κάτωθι ερωτήσεις:

1. Συμφωνείτε με τα ως άνω αρχικά συμπεράσματα της ΕΕΤΤ αναφορικά με τον ορισμό της σχετικής αγοράς προϊόντος / υπηρεσίας;
2. Συμφωνείτε ότι η σχετική γεωγραφική αγορά για υπηρεσίες χονδρικής ευρυζωνικής πρόσβασης είναι η Ελληνική Επικράτεια;

3.4 Ανάλυση Αγοράς

3.4.1 Ιστορικό

Έχοντας ήδη ορίσει τη σχετική αγορά αναφορικά με την χονδρική ευρυζωνική πρόσβαση στην Ελλάδα, η ΕΕΤΤ υποχρεούται να διεξάγει ανάλυση σχετικά με το εάν η εν λόγω αγορά είναι επαρκώς ανταγωνιστική και συγκεκριμένα εάν κάποια επιχείρηση ή επιχειρήσεις κατέχουν ΣΙΑ στη σχετική αγορά. Στο σημείο 27 του Προοιμίου της Οδηγίας Πλαίσιο ορίζεται ότι μια σχετική αγορά δεν είναι επαρκώς ανταγωνιστική "*όταν υπάρχουν μία ή περισσότερες επιχειρήσεις με σημαντική ισχύ στην αγορά*". Το Άρθρο 14 της Οδηγίας Πλαίσιο, το οποίο αντανακλά την υπάρχουσα νομολογία του Δικαστηρίου των Ευρωπαϊκών Κοινοτήτων και του Πρωτοδικείου, και το οποίο μεταφέρεται αυτούσιο στην παράγραφο 1 του άρθρου 35 του Νόμου, ορίζει ότι:

"Μια επιχείρηση θεωρείται ότι κατέχει σημαντική ισχύ στην αγορά εφόσον, είτε ατομικά είτε σε συνεργασία με άλλες επιχειρήσεις, ευρίσκεται σε θέση ισοδύναμη προς δεσπόζουσα θέση, ήτοι σε θέση οικονομικής ισχύος που της επιτρέπει να συμπεριφέρεται, σε σημαντικό βαθμό, ανεξάρτητα από τους ανταγωνιστές, τους πελάτες και, τελικά, τους καταναλωτές ".

Επιπλέον, σύμφωνα με το δεύτερο εδάφιο της ως άνω διάταξης, στις περιπτώσεις εκείνες όπου μια επιχείρηση έχει σημαντική ισχύ σε μια συγκεκριμένη αγορά, δύναται να θεωρηθεί ως έχουσα σημαντική ισχύ σε μια στενά συνδεδεμένη αγορά, εάν οι δεσμοί μεταξύ των δύο αγορών είναι τέτοιοι ώστε να είναι δυνατή η επέκταση της ισχύος της επιχείρησης στην συνδεδεμένη αγορά και άρα η ενίσχυση της δύναμης στην αγορά.[87]

Σύμφωνα με το άρθρο 37 παράγραφος 1 του Νόμου και την Οδηγία Πλαίσιο η ΕΕΤΤ υποχρεούται να εκτιμήσει τη ΣΙΑ σύμφωνα με το Ευρωπαϊκό Κοινοτικό δίκαιο και να λάβει υπόψη «στο μέγιστο δυνατό βαθμό» τις Κατευθυντήριες Γραμμές.[88] Τα κριτήρια τα οποία θα πρέπει να ερευνηθεί εάν πληρούνται προκειμένου να εξεταστεί η ύπαρξη ΣΙΑ σε σχέση με την παροχή χονδρικής ευρυζωνικής πρόσβασης αναλύονται κατωτέρω, και περιλαμβάνουν τα εξής:

- Τα μερίδια αγοράς του ΟΤΕ τόσο σε σχέση με άλλα μέρη που δραστηριοποιούνται στην αγορά όσο και εν όψει της εξέλιξης της αγοράς,

87 Οδηγία Πλαίσιο, Άρθρο 14(3).

88 Οδηγία Πλαίσιο, Άρθρο 16(1).

- Την πιθανότητα δυνητικού ανταγωνισμού, ικανού να ασκήσει πίεση στον ΟΤΕ, ιδίως εν όψει των φραγμών εισόδου και ανάπτυξης της αγοράς,
- Την ύπαρξη ή μη αντισταθμιστικής αγοραστικής δύναμης προερχόμενης από πελάτες χονδρικής, και
- Τα διδάγματα από άλλα κράτη και από την Ελληνική αγορά σχετικά με τη δυνητική επίδραση της δομής της αγοράς στην ανάπτυξη ανταγωνιστικών εναλλακτικών του ΟΤΕ στη σχετική αγορά.

3.4.2 Μερίδια Αγοράς

Ο υπολογισμός των μεριδίων αγοράς αποτελεί πολύ σημαντικό παράγοντα για την διαπίστωση της ύπαρξης ισχύος στην αγορά. Τα υψηλά μερίδια αγοράς χρησιμοποιούνται συχνά ως δείκτες της ισχύος στην αγορά. Μολονότι το μεγάλο μερίδιο στην αγορά δεν επαρκεί αφ' εαυτού για διαπίστωση της κατοχής σημαντικής ισχύος στην αγορά (δεσπόζουσα θέση), είναι πάντως απίθανο μια εταιρεία που δεν διαθέτει σημαντικό μερίδιο της σχετικής αγοράς να κατέχει δεσπόζουσα θέση. Όπως αναφέρεται στις Κατευθυντήριες Γραμμές, μεγάλα μερίδια αγοράς άνω του 50% της σχετικής αγοράς, αποτελούν αυτά καθαυτά, εκτός εξαιρετικών περιπτώσεων, τεκμήριο δεσπόζουσας θέσης[89]. Ωστόσο οι Κατευθυντήριες Γραμμές ορίζουν επίσης ότι η ύπαρξη ΣΙΑ δεν μπορεί να διαπιστωθεί με μοναδική βάση μεγάλο μερίδιο στην αγορά, με αποτέλεσμα οι Εθνικές Ρυθμιστικές Αρχές (ΕΡΑ) να καλούνται να προβούν σε εκτενή ανάλυση των οικονομικών χαρακτηριστικών της σχετικής αγοράς πριν καταλήξουν σε κάποιο συμπέρασμα σχετικά με την ύπαρξη ΣΙΑ.[90]

Στην προηγούμενη ενότητα η ΕΕΤΤ κατέληξε στο συμπέρασμα ότι υφίσταται μία αγορά χονδρικής ευρυζωνικής πρόσβασης στην επικράτεια της Ελλάδας. Ο παρακάτω πίνακας δίνει τα μερίδια αγοράς όπως εξελίχθηκαν την τελευταία διετία.

	Σύνολο Γραμμών ΑΠΤοΒ	Σύνολο γραμμών ΧΕΠ	Γραμμές ΧΕΠ ΟΤΕ (ΟΤΕ λιανική & ΟΤΕΝΕΤ)[91]	Γραμμές ΧΕΠ από ΟΤΕ σε άλλους παρόχους	Γραμμές από άλλους Παρόχους	Μερίδιο ΟΤΕ στην ΧΕΠ
2005 Β	6.884	151.109	110.670	40.439		100%
2006 Α	10.980	283.046	179.829	103.217		100%
2006 Β	19.504	464.817	306.402	158.415		100%

89 Κατευθυντήριες Γραμμές για τη ΣΙΑ, Παράγραφος 75.

90 Κατευθυντήριες Γραμμές για τη ΣΙΑ, Παράγραφος 78.

91 Βλ επίσης το από 26 Ιουνίου 2008 Δελτίο Τύπου του ΟΤΕ και τα υπ' αριθ. πρωτ. ΕΕΤΤ 35437/26.06.2008, 35556/ 27.06.2008, 35946/ 30.06.2008 και 36574/ 2.07.2007 έγγραφα του ΟΤΕ, με τα οποία κοινοποιήθηκε στην ΕΕΤΤ η συγχώνευση δι' απορροφήσεως της εταιρείας ΟΤΕΝΕΤ από τον ΟΤΕ.

2007 A	95.378	661.634	447.394	214.240		100%
2007 B	274.091	809.430	586.308	223.122		100%
2008 A	465.333	892.970	722.693	161.098	9.179	98,97%

Πίνακας 21. Ιστορική εξέλιξη του αριθμού γραμμών ADSL που παρέχονται από τον ΟΤΕ

Από τον παραπάνω πίνακα φαίνεται ότι ο ΟΤΕ εξακολουθεί να διατηρεί εξαιρετικά μεγάλο μερίδιο στην αγορά ΧΕΠ, το οποίο προσεγγίζει το 100%.

Αξίζει δε να σημειωθεί ότι το μερίδιο του ΟΤΕ διατηρείται παρόλη την ανάπτυξη που απαντάται τα τελευταία χρόνια στην αγορά ΑΠΤοΒ, η οποία αποτελεί συσχετιζόμενη αγορά ανωτέρου επιπέδου.

3.4.3 Πιθανός Ανταγωνισμός και Φραγμοί Εισόδου και Ανάπτυξης

Ακόμη και στην περίπτωση κατά την οποία τα μερίδια αγοράς είναι 100%, όπως είναι αυτό του ΟΤΕ, δύναται να υφίστανται κάποιοι ανταγωνιστικοί περιορισμοί, εάν είναι εφικτό να πραγματοποιηθεί σημαντική είσοδος στην αγορά. Επομένως, η απειλή εισόδου στην αγορά, είτε μακροπρόθεσμα είτε για ένα σύντομο χρονικό διάστημα, είναι ένας από τους βασικούς ανταγωνιστικούς περιορισμούς των κοινοποιημένων φορέων εκμετάλλευσης, τουλάχιστον όπου η είσοδος αυτή είναι πιθανή (και όχι υποθετική), έγκαιρη και ουσιαστική. Η απειλή εισόδου μειώνεται όταν υπάρχουν σημαντικοί φραγμοί εισόδου.

Η ΕΕΤΤ θεωρεί ότι η είσοδος στην αγορά χονδρικής ευρυζωνικής πρόσβασης θα απαιτούσε πολύ μεγάλες επενδύσεις, οι οποίες δημιουργούν μη ανακτήσιμα κόστη. Αυτά τα σημαντικά μη ανακτήσιμα κόστη, όταν συνδυάζονται με οικονομίες κλίμακος και τη φυσική πυκνότητα που χαρακτηρίζουν τα δίκτυα τοπικής πρόσβασης, αυξάνουν σημαντικά τους φραγμούς εισόδου για μια επιχείρηση που εξετάζει τη δυνατότητα κατασκευής νέου δικτύου τοπικής πρόσβασης που θα μπορεί να υποστηρίξει την παροχή ευρυζωνικής πρόσβασης.

Όπως φαίνεται από τον ορισμό της αγοράς ΧΕΠ, δυνατότητα εισόδου στην αγορά υπάρχει μόνο στην περίπτωση παρόχου που αναπτύσσει δίκτυο ή επεκτείνει το υφιστάμενο δίκτυό του έτσι ώστε αφενός να καλύπτει όλη την Ελληνική Επικράτεια για να μπορεί να ανταγωνιστεί τον ΟΤΕ σε εθνικό επίπεδο και αφετέρου να είναι σε θέση να προσφέρει χονδρικές υπηρεσίες ευρυζωνικής πρόσβασης. Η ΕΕΤΤ δεν γνωρίζει κάποιους παρόχους εναλλακτικών δικτύων που προτίθενται ή είναι σε θέση να κάνουν τέτοιου είδους επενδύσεις, τουλάχιστον κατά τη διάρκεια της παρούσας εξέτασης. Επιπλέον, η ΕΕΤΤ θεωρεί ότι κανένα από τα υπάρχοντα δίκτυα δεν έχει επί του παρόντος πλήρη γεωγραφική κάλυψη προκειμένου να είναι σε θέση να

εισέλθει στην αγορά και να ανταγωνιστεί τον ΟΤΕ, ή το οποίο να είναι ικανό να πετύχει επαρκείς οικονομίες κλίμακας προκειμένου να υλοποιήσει τις επενδύσεις που απαιτούνται για την παροχή υπηρεσιών ευρυζωνικής πρόσβασης. Η εν λόγω θεώρηση της ΕΕΤΤ αφορά τα υφιστάμενα δίκτυα στενής ζώνης, Σταθερής Ασύρματης Πρόσβασης, Κινητών Επικοινωνιών καθώς και τα δίκτυα Οπτικών Ινών. Παράλληλα, η ΕΕΤΤ δεν αναμένει μεσοπρόθεσμα είσοδο από πλατφόρμες υψηλής χωρητικότητας σε γραμμές ενέργειας (High Bandwidth Powerline Platforms) ή πλατφόρμες καλωδιακής.

Πιθανή είσοδος στην αγορά ΧΕΠ θα μπορούσε να υπάρξει από πάροχο που δραστηριοποιείται στην αγορά ΑΠΤοΒ, η οποία αποτελεί αγορά ανωρέρου επιπέδου της αγοράς ΧΕΠ.

Η ΑΠΤοΒ δίνει στους Παρόχους τη δυνατότητα να χρησιμοποιήσουν το υφιστάμενο δίκτυο πρόσβασης πλήρους κάλυψης του ΟΤΕ, ώστε να προσφέρουν είτε τις σχετικές λιανικές ευρυζωνικές υπηρεσίες ή/και χονδρικές υπηρεσίες σε άλλους Παρόχους.

Ακόμα όμως και σ' αυτή την περίπτωση, παρότι το απαιτούμενο κόστος επένδυσης για την κάλυψη σε Πανελλαδικό επίπεδο είναι σημαντικά μικρότερο από το κόστος ανάπτυξης/επέκτασης δικτύου, παραμένει υπερβολικά μεγάλο. Επιπρόσθετα, πέραν της «δημιουργίας» δικτύου πρόσβασης, απαιτούνται και πρόσθετες σημαντικές επενδύσεις για την παροχή των απαιτούμενων συναφών υπηρεσιών (λ.χ. backhaul). Τα μη ανακτήσιμα κόστη καθιστούν τη συγκεκριμένη προσέγγιση σχεδόν απαγορευτική. Το ως άνω συμπέρασμα επιβεβαιώνεται και από την έλλειψη σημαντικής προσφοράς υπηρεσιών ΧΕΠ μεταξύ των παρόχων, παρά την μεγάλη ανάπτυξη σε αριθμό αδεσμοποίητων τοπικών βρόχων.

Επιπλέον, ο κοινοποιημένος φορέας εκμετάλλευσης ΟΤΕ είναι πιθανό να έχει πλεονεκτήματα κόστους σε σχέση με τους νεοεισερχόμενους παρόχους στην αγορά χονδρικής ευρυζωνικής πρόσβασης ακόμη και όταν πραγματοποιούνται οι ίδιες επενδύσεις. Αυτό συμβαίνει διότι ο κοινοποιημένος φορέας εκμετάλλευσης είναι πιθανό λόγω της υφιστάμενης υποδομής και της μεγάλης πελατειακής βάσης να έχει μεγαλύτερες δυνατότητες οικονομιών σκοπού προκειμένου να αξιοποιήσει τις νέες επενδύσεις σε ευρυζωνικές υποδομές, οι οποίες δεν είναι απαραίτητο να υφίστανται για τους νεοεισερχόμενους. Επιπλέον, ο κοινοποιημένος φορέας εκμετάλλευσης έχει ευκολότερη πρόσβαση σε πιθανούς πελάτες λιανικής για τις νέες υπηρεσίες κατωτέρων σταδίων. Αυτοί οι σημαντικοί παράγοντες και άλλες διαφορές όπως το επίπεδο κινδύνου που αναλαμβάνεται από τους νεοεισερχόμενους παρόχους καθώς και το πιθανό επίπεδο απόδοσης, σημαίνουν ότι πιθανόν να απαιτείται μεγαλύτερη απόδοση της

επένδυσης για αυτούς. Επομένως, οι παράγοντες αυτοί, καθένας χωριστά και κυρίως σωρευτικά, συνιστούν σημαντικό φραγμό εισόδου.

Συνοψίζοντας, η ΕΕΤΤ υιοθετεί την άποψη ότι ο ΟΤΕ είναι πιθανό να συνεχίσει να παρέχει μια σημαντική πλειοψηφία των υπηρεσιών χονδρικής ευρυζωνικής πρόσβασης κατά τη διάρκεια της παρούσας εξέτασης. Η ΕΕΤΤ δεν θεωρεί ότι κάποιος νεοεισερχόμενος σκοπεύει ή θα μπορούσε να κατασκευάσει με επιτυχία ένα νέο δίκτυο πρόσβασης (ικανό να παρέχει τις υπηρεσίες αυτές) το οποίο θα υποκαθιστά το σύνολο ή τμήμα του δικτύου του ΟΤΕ. Τέλος δεν θεωρεί ότι θα πραγματοποιηθούν επαρκείς επενδύσεις στην υπάρχουσα υποδομή προκειμένου να αναβαθμιστεί σε τέτοιο βαθμό ώστε να μπορεί να υποστηρίξει την παροχή ευρυζωνικής πρόσβασης σε όλη την επικράτεια.

3.4.4 Απουσία Αντισταθμιστικής Αγοραστικής Ισχύος

Εάν ένας πάροχος ακολουθεί στην αγορά πρακτικές οι οποίες είναι πιθανόν καταχρηστικές, οι πελάτες δύνανται θεωρητικά να ασκήσουν αντισταθμιστική αγοραστική ισχύ. Όταν οι αγοραστές είναι μεγάλοι και ισχυροί, μπορούν να αντιδράσουν αποτελεσματικά σε μια απόπειρα αύξησης των τιμών από τους προμηθευτές. Η ΕΕΤΤ εξέτασε την πιθανότητα και/ ή την ύπαρξη τέτοιας αντισταθμιστικής αγοραστικής ισχύος στην αγορά, καθώς η ύπαρξη αντισταθμιστικής αγοραστικής ισχύος συνιστά συχνά έναν σημαντικό σχετικό παράγοντα στις αγορές χονδρικής.

Σημειώνεται ωστόσο, ότι η αντισταθμιστική αγοραστική ισχύς δύναται να υφίσταται μόνο όταν μεγάλοι πελάτες χονδρικής (στην περίπτωση αυτή, πελάτες χονδρικής όπως οι εναλλακτικοί πάροχοι) έχουν τη δυνατότητα (εντός εύλογου χρονικού πλαισίου) να στραφούν σε αξιόπιστες εναλλακτικές (π.χ. να μην αγοράσουν ή να αλλάξουν πάροχο) συνεπεία μιας αύξησης των τιμών ή μιας επαπειλούμενης αύξησης τιμών. Η ΕΕΤΤ δεν θεωρεί ότι ένας αγοραστής χονδρικής ευρυζωνικής πρόσβασης έχει αξιόπιστες εναλλακτικές όσον αφορά τις υπηρεσίες που παρέχονται από τον ΟΤΕ. Επομένως, η ΕΕΤΤ δεν θεωρεί ότι υφίσταται αγοραστής που μπορεί να ασκήσει αντισταθμιστική αγοραστική ισχύ η οποία θα μπορούσε να αντισταθμίσει την τεράστια ισχύ του ΟΤΕ στη σχετική αγορά. Πράγματι, η ύπαρξη ενός μεριδίου αγοράς περίπου 100% του ΟΤΕ, χωρίς πιθανότητα σημαντικής νέας εισόδου στην αγορά (λόγω των υψηλών και μη παροδικών φραγμών εισόδου), υποδεικνύει ότι η αντισταθμιστική αγοραστική ισχύς είναι απίθανο να λειτουργήσει ως πειθαρχικός μηχανισμός για τον ΟΤΕ.

3.4.5 Δυναμική της Αγοράς

Όπως γίνεται άμεσα φανερό από τα στοιχεία που παρουσιάζονται στον ακόλουθο πίνακα, υπήρξε σημαντική εξέλιξη στην ευρυζωνική αγορά στην Ελλάδα εντός της τελευταίας διετίας, τόσο σε λιανικό όσο και σε χονδρικό επίπεδο.

	Πλήρως -ΑΠΤΒ	Μεριζόμενη - ΑΠΤΒ	Άλλες τεχνολογίες (ΣΑΠ, ΟΙ)	Σύνολο γραμμών ADSL (μέσω ADSL OTE)	Λιανικές Ευρυζωνικές γραμμές ΟΤΕ	Μερίδιο ΟΤΕ (Γραμμές ΟΤΕ ADSL και γραμμές OTENET) από όλες τις ευρυζωνικές γραμμές πρόσβασης
2005 B	5.018	1.866		151.109	110.670	70%
2006 A	6.836	4.144	904	283.046	179.829	61%
2006 B	12.176	7.328	1104	464.817	306.402	63%
2007 A	80.056	15.322	1503	661.634	447.394	59%
2007 B	232.582	41.509	1879	809.430	586.308	54%
2008 A	411.893	53.440		892.970	722.693	53%

Πίνακας 22. Ιστορική Εξέλιξη γραμμών Ευρυζωνικής Πρόσβασης

Συγκεκριμένα, ο αριθμός ευρυζωνικών συνδέσεων από 157.993 το δεύτερο εξάμηνο του 2005 έφτασε τις 1.358.303 συνδέσεις το πρώτο εξάμηνο του 2008.
Εστιάζοντας στην αγορά χονδρικής ευρυζωνικής πρόσβασης, τα αντίστοιχα νούμερα είναι 151.109 και 892.970 για το αντίστοιχο διάστημα.

Παρά την ανάπτυξη η διείσδυση της ευρυζωνικότητας στην Ελλάδα υπολείπεται σημαντικά του Ευρωπαϊκού μέσου όρου. Σύμφωνα με την Επιτροπή[92], ο Ευρωπαϊκός μέσος όρος διείσδυσης ανήλθε στο 20% τον Ιανουάριο του 2008, με τη Δανία να έχει την υψηλότερη διείσδυση σε Κοινοτικό επίπεδο (35.6%). Η Ελλάδα, με διείσδυση 9.1% είναι η εικοστή τέταρτη χώρα. Η Ευρωπαϊκή Επιτροπή σημειώνει επίσης ότι το χάσμα μεταξύ της πλέον και της λιγότερης ανεπτυγμένης χώρας διευρύνεται (8.5 μονάδες το 2003, 18.7 το 2005 και 28 το 2008). Σημειώνεται ότι η απόσταση της Ελλάδας από τη Δανία είναι 26.5 μονάδες.

Σημειώνει δε η Επιτροπή ότι υπάρχει μείωση του απόλυτου αριθμού αύξησης σε αριθμό συνδέσεων, γεγονός που το αποδίδει στην πτώση της ευρυζωνικής ανάπτυξης στις χώρες με υψηλή διείσδυση, η οποία δεν μπορεί να αντισταθμιστεί από την αύξηση στις χώρες με χαμηλή διείσδυση.

[92] Communication “Preparing Europe’s digital future. i2010 Mid-Term Review” και i2010 Annual Information Society Report 2008.

Επίσης η Ευρωπαϊκή Επιτροπή περιλαμβάνει την Ελλάδα (μαζί με την Κύπρο, την Πολωνία, τη Σλοβακία και τη Λεττονία) στις χώρες στις οποίες η κάλυψη υπολείπεται, με την Ελλάδα να βρίσκεται στην τελευταία θέση του σχετικού διαγράμματος.

Από τα παραπάνω γίνεται φανερό ότι η αγορά στην Ελλάδα απέχει πολύ από το να χαρακτηριστεί ως ανταγωνιστική. Επομένως, η χαμηλή ανάπτυξη της ευρυζωνικότητας στην Ελλάδα σε σχέση με άλλα Ευρωπαϊκά κράτη υποδεικνύει ότι η έλλειψη επαρκούς ανταγωνισμού μπορεί να αντιμετωπιστεί μόνο με ειδικές *ex ante* ρυθμίσεις (βλ. Ενότητα 5).

Πέραν όλων των ανωτέρω, στα πλαίσια εξέτασης των δυναμικών της αγοράς (ιδίως όσον αφορά τη σχέση της ΧΕΠ με σχετικές λιανικές αγορές) αξίζει να επισημανθούν τα κάτωθι:

Είναι δύσκολο να προσδιορισθεί ο σύνδεσμος ανάμεσα σε μια αποτυχία στη χονδρική αγορά και στην ανταγωνιστικότητα στη λιανική, ιδίως όταν το στοιχείο που παρέχεται στη χονδρική μπορεί να χρησιμοποιηθεί για την παροχή πολλών διαφορετικών λιανικών υπηρεσιών (που ενδεχομένως αφορούν διαφορετικές λιανικές αγορές). Επομένως προκειμένου να αντιμετωπιστούν αποτυχίες μιας αγοράς σε επίπεδο λιανικής είναι συχνά αναγκαίο να εστιάζεται η ανάλυση της υπό εξέταση αγοράς σε χονδρικό επίπεδο.

Τονίζεται ότι για την περίπτωση εκείνη όπου δεν θα υπήρχε καμία ρύθμιση της χονδρικής ευρυζωνικής πρόσβασης (*δηλαδή*, να μην υπάρχει υποχρέωση πρόσβασης και άλλη ρυθμιστική υποχρέωση σε επίπεδο χονδρικής από την *Οδηγία για την Πρόσβαση*), ενώ παράλληλα θα υπήρχε πλήρης έλλειψη ισχύος στη σχετική λιανική ευρυζωνική αγορά, τότε θα μπορούσε να τεθεί υπό αμφισβήτηση η ανάγκη ρύθμισης της ΧΕΠ..

Η ΕΕΤΤ όμως υιοθετεί την άποψη ότι η λιανική αγορά η οποία επηρεάζεται άμεσα από την χονδρική ευρυζωνική πρόσβαση είναι η λιανική αγορά ευρυζωνικής πρόσβασης στο διαδίκτυο. Η εν λόγω λιανική αγορά επηρεάζεται αρνητικά από την υφιστάμενη έλλειψη ανταγωνιστικών εναλλακτικών στη χονδρική παροχή ΧΕΠ. Σε αυτή τη λιανική αγορά, ο ΟΤΕ κατέχει θέση ισχύος δεδομένου ότι με βάση στοιχεία της ΕΕΤΤ, τα οποία παρουσιάζονται στο Πίνακα Ιστοτικής Εξέλιξης των γραμμών Ευρυζωνικής Πρόσβασης, ο ΟΤΕ υπολογίζεται ότι κατείχε μερίδιο στην προαναφερόμενη λιανική αγορά άνω του 50% κατά το πρώτο εξάμηνο του 2008. Το συγκεκριμένο ποσοστό είναι ενδεικτικό δεσπόζουσας θέσης σε μια σχετική αγορά.

Επιπλέον θα πρέπει να ληφθεί υπόψη ότι η συντριπτική πλειοψηφία των ευρυζωνικών υπηρεσιών οι οποίες παρέχονται από τους εναλλακτικούς παρόχους παρέχονται μέσω της χρήσης του δικτύου πρόσβασης του ΟΤΕ (είτε μέσω ΑΠΤΒ είτε μέσω της ΧΕΠ).

3.4.6 Πρακτικές που βλάπτουν τον Ανταγωνισμό

Μία σημαντική ένδειξη της ύπαρξης ΣΙΑ είναι η ικανότητα ενός παρόχου να υιοθετεί πρακτικές που βλάπτουν τον ανταγωνισμό. Επιπλέον, η ύπαρξη των πρακτικών αυτών που βλάπτουν τον ανταγωνισμό ενισχύει την άποψη ότι η *ex ante* ρύθμιση είναι αναγκαία προκειμένου να ξεπεραστεί η έλλειψη αποτελεσματικού ανταγωνισμού, εάν υποτεθεί ότι ο αποτελεσματικός ανταγωνισμός θα μπορούσε άλλως να περιορίσει τη συμπεριφορά στην αγορά του παρόχου με ΣΙΑ. Η σημασία των πρακτικών που δύνανται να βλάψουν τον ανταγωνισμό έγκειται και μπορεί να αναζητηθεί σε ευρήματα όπως ότι:

iv. η εν ισχύει Προσφορά Αναφοράς του ΟΤΕ (2007) για την Παροχή υπηρεσιών Χονδρικής Ευρυζωνικής Πρόσβασης και Συναφών Ευκολιών, παρόλο που θεωρητικά παρέχει στους νεοεισερχόμενους τη δυνατότητα εισόδου τους στην αγορά, στην πραγματικότητα οι πιθανότητες τεχνικής διαφοροποίησης σε σχέση με τις λιανικές τους υπηρεσίες παρίστανται ελάχιστες,

v. οι τιμολογιακές πρακτικές του ΟΤΕ, φαίνεται ότι εξακολουθούν να θεωρούνται από τους ανταγωνιστές του ότι δημιουργούν μια κατάσταση «συμπίεσης τιμών», και

vi. η ιστορική εξέλιξη της πρακτικής του ΟΤΕ σε σχέση με την τιμολόγηση των υπηρεσιών πρόσβασης ADSL, υποδεικνύει ότι ο ΟΤΕ κατάφερε αρχικά να παρέχει υπηρεσίες χονδρικής πρόσβασης σε υπερβολικά υψηλές τιμές και να διαμορφώσει την τιμολογιακή πολιτική του ανεξάρτητα από τους ανταγωνιστές, τους πελάτες και τελικώς, τους καταναλωτές.

Στα πλαίσια του πρώτου γύρου ανάλυσης της παρούσας αγοράς είχε διαπιστωθεί ότι, οι πρακτικές αυτές θα πρέπει να εξεταστούν εντός του ευρύτερου πλαισίου της μη επιβολής *ex ante* υποχρεώσεων στον ΟΤΕ μέσω κάποιας Απόφασης της ΕΕΤΤ σχετικά με την παροχή χονδρικής ευρυζωνικής πρόσβασης.

Στο διάστημα που ακολούθησε τον πρώτο γύρο ανάλυσης, η ΕΕΤΤ στο πλαίσιο ενάσκησης της, εκ του Νόμου προβλεπόμενης, κανονιστικής αρμοδιότητας, εξέδωσε μία σειρά κανονιστικών Αποφάσεων σε σχέση με την αγορά ευρυζωνικής πρόσβασης χονδρικής (οι οποίες αναλυτικά περιγράφονται κατωτέρω).

Πάντως, η ανωτέρω άποψη περί ανάγκης *ex ante ρύθμισης προκειμένου να ξεπεραστεί η έλλειψη αποτελεσματικού ανταγωνισμού, εάν υποτεθεί ότι ο αποτελεσματικός ανταγωνισμός θα*

μπορούσε άλλως να περιορίσει τη συμπεριφορά στην αγορά του παρόχου με ΣΙΑ ενισχύεται από το γεγονός ότι η ΕΕΤΤ, κατόπιν, ως κατωτέρω περιγράφεται, ενάσκησης της εποπτικής της αρμοδιότητας (διεξαγωγή ακροάσεων), κατέληξε στο συμπέρασμα ότι ο ΟΤΕ εξακολουθεί όχι μόνο να έχει τη δυνατότητα, αλλά και να αναπτύσσει περιοριστικές του ανταγωνισμού πρακτικές στη σχετική αγορά.

Συγκεκριμένα, η ΕΕΤΤ, στο πλαίσιο διεξαγωγής ακροάσεως του ΟΤΕ κατόπιν καταγγελίας της εταιρείας TELLAS, με αντικείμενο τη διερεύνηση τυχόν παραβίασης από τον ΟΤΕ των διατάξεων της τηλεπικοινωνιακής νομοθεσίας και της νομοθεσίας περί ελεύθερου ανταγωνισμού αναφορικά με τη προσφορά του πακέτου πρόσβασης στο Internet «Conn X», καθώς και τη γενικότερη πολιτική που ακολουθούσε στην αγορά παροχής χονδρικής ευρυζωνικής πρόσβασης (ADSL), κατέληξε στα εξής: με την ΑΠ ΕΕΤΤ 447/01/26.03.2007 Απόφασή της, η ΕΕΤΤ ενεργώντας στα πλαίσια των εκ του νόμου αρμοδιοτήτων της να «*μεριμνά για την τήρηση της νομοθεσίας περί τηλεπικοινωνιών, περιλαμβανομένων και θεμάτων ανταγωνισμού που ανακύπτουν κατά την άσκηση των δραστηριοτήτων των τηλεπικοινωνιακών επιχειρήσεων*» και να «*ελέγχει την τήρηση εκ μέρους των τηλεπικοινωνιακών επιχειρήσεων των διατάξεων της κείμενης νομοθεσίας και των όρων των αδειών*» επέβαλε στον ΟΤΕ τη διοικητική κύρωση του προστίμου, συνολικού ύψους είκοσι εκατομμυρίων εκατό χιλιάδων ευρώ (20.100.000€) για τις διαπιστωθείσες παραβάσεις της νομοθεσίας περί ελευθέρου ανταγωνισμού και τηλεπικοινωνιών. Ειδικότερα, διαπιστώθηκε ότι για το χρονικό διάστημα που αναφέρεται στην ΑΠ ΕΕΤΤ 447/01/2007, ο ΟΤΕ παραβίασε το άρθρο 2 του ν. 703/1977 και τις διατάξεις των άρθρων 3 παρ. 2 και 4 της Αδείας του (Απόφαση ΕΕΤΤ 229/26/14.6.2001, ΦΕΚ 1303/Β/9.10.2001), με τις εξής πράξεις-συμπεριφορές του:

α) **συμπίεση περιθωρίου κέρδους** (price/margin squeeze), ήτοι χρεώνοντας στους ανταγωνιστές του για την υπηρεσία χονδρικής ευρυζωνικής πρόσβασης μη δίκαια τέλη και παρεμποδίζοντας σε σημαντικό βαθμό τον ανταγωνισμό στις αγορές λιανικής ευρυζωνικής πρόσβασης μέσω τεχνολογίας xDSL και λιανικής ευρυζωνικής πρόσβασης στο διαδίκτυο μέσω τεχνολογίας xDSL,

β) **διακριτική μεταχείριση της θυγατρικής της OTEnet**, που υλοποιήθηκε με τη παροχή στους πελάτες της εξειδικευμένου σε θέματα ADSL τηλεφωνικού κέντρου και

γ) **διακριτική μεταχείριση μεταξύ των πελατών χονδρικής και λιανικής** πρόσβασης ADSL, η οποία οδήγησε σε περιορισμό του ανταγωνισμού στην αγορά λιανικής πρόσβασης

ADSL, καθώς ετίθεντο αντικειμενικώς αναιτιολόγητα εμπόδια στην δραστηριοποίηση των εναλλακτικών παρόχων στην εν λόγω αγορά.

Στο ίδιο πλαίσιο, και κατόπιν καταγγελίας των εταιρειών FORTHNET και Hellas on Line κατά του ΟΤΕ, με συναφές κατά τα ως άνω αντικείμενο, ήτοι τη διερεύνηση παραβίασης από τον ΟΤΕ των διατάξεων της τηλεπικοινωνιακής νομοθεσίας και της νομοθεσίας περί ελεύθερου ανταγωνισμού αναφορικά με τη προσφορά του πακέτου πρόσβασης στο Internet «Conn X», καθώς και τη γενικότερη ακολουθούμενη πολιτική στην αγορά παροχής χονδρικής ευρυζωνικής πρόσβασης, και συγκεκριμένα για συμπίεση περιθωρίου κέρδους (price/margin squeeze), διακριτική μεταχείριση της θυγατρικής της ΟΤΕnet και διακριτική μεταχείριση μεταξύ των πελατών χονδρικής και λιανικής, εξεδόθη η ΑΠ ΕΕΤΤ 493/039/29.08.2008, με την οποία η ΕΕΤΤ έθεσε την υπόθεση στο Αρχείο λόγω ταυτότητας αντικειμένου της ανωτέρω καταγγελίας με αυτήν επί της οποίας εξεδόθη η ΑΠ ΕΕΤΤ 447/01/26.03.2007 (ως άνω).

Παράλληλα εκκρεμεί η έκδοση αποφάσεων αναφορικά με διεξαχθείσες ενώπιον της ΕΕΤΤ ακροάσεις του ΟΤΕ που έλαβαν χώρα το 2006, το 2007 και το 2008, κατόπιν καταγγελιών των εταιρειών FORTHNET και Hellas on Line[93] σχετικά με ενδεχόμενες παραβιάσεις της νομοθεσίας περί ηλεκτρονικών επικοινωνιών και της νομοθεσίας περί ελεύθερου ανταγωνισμού αναφορικά με τη γενικότερη ακολουθούμενη πολιτική του ΟΤΕ στην αγορά παροχής χονδρικής ευρυζωνικής πρόσβασης, ιδίως δε την αντίστοιχη, κατά τις ως άνω καταγγελίες, προσφορά του πακέτου πρόσβασης στο Internet «Conn X».

3.4.7 Συμπεράσματα

Η εξέταση των στοιχείων της αγοράς από την ΕΕΤΤ οδηγεί στο αρχικό συμπέρασμα ότι η σχετική αγορά για την παροχή χονδρικής ευρυζωνικής πρόσβασης στην Ελληνική Επικράτεια, ελλείψει κανονιστικής ρύθμισης, εξακολουθεί να χαρακτηρίζεται από έλλειψη αποτελεσματικού ανταγωνισμού και ο ΟΤΕ θα πρέπει να οριστεί ως κατέχων ΣΙΑ σε αυτή. Οι κρίσιμοι παράγοντες που οδήγησαν την ΕΕΤΤ στα συμπεράσματα αυτά είναι οι εξής:

6. Ο ΟΤΕ είναι ουσιαστικά ο μοναδικός προμηθευτής της σχετικής αγοράς χονδρικής ευρυζωνικής πρόσβασης.

[93] Η πρακτική συμπίεσης τιμών και περιθωρίου κέρδους, η ληστρική τιμολόγηση, η δεσμοποίηση υπηρεσιών, η άρνηση πρόσβασης και η διακριτική μεταχείριση συνιστούν τη βάση, δυνάμει των σχετικών ως άνω καταγγελιών, της καταγγελλόμενης από τους Παρόχους, πρακτικής του ΟΤΕ.

7. Η συγχώνευση δι' απορροφήσεως της εταιρείας OTENET από τον ΟΤΕ γεγονός που καθιστά τον ΟΤΕ ισχυρά καθετοποιημένο ειδικά στην κατάντη αγορά λιανικής ευρυζωνικής πρόσβασης στο διαδίκτυο.
8. Επιπλέον, ο ΟΤΕ δεν υπόκειται σε σημαντικούς ανταγωνιστικούς περιορισμούς από εναλλακτικά δίκτυα. Η δομή της αγοράς και η ανάπτυξη εναλλακτικών δικτύων και υποδομών είναι τέτοια που παρουσιάζονται υψηλοί φραγμοί εισόδου, με αποτέλεσμα τον περιορισμό πιθανών εναλλακτικών παρόχων που θα πρόσφεραν μια ανταγωνιστική επιλογή.
9. Η ΕΕΤΤ δεν θεωρεί ότι κάποιος φορέας που προμηθεύεται χονδρική ευρυζωνική πρόσβαση έχει αξιόπιστες εναλλακτικές αντί του ΟΤΕ. Επομένως, η ΕΕΤΤ δεν θεωρεί ότι κάποιος αγοραστής ή ομάδα αγοραστών έχει αντισταθμιστική αγοραστική ισχύ που θα αντιστάθμιζε την τεράστια ισχύ του ΟΤΕ στις σχετικές αγορές.
10. Τέλος, η δυναμική της αγοράς χονδρικής ευρυζωνικής πρόσβασης, κυρίως σε σύγκριση με την κατάσταση σε άλλα κράτη, υποδεικνύει ότι στην αγορά δεν έχει αναπτυχθεί επαρκώς ο ανταγωνισμός.

3.4.8 Ερωτήσεις Διαβούλευσης Σχετικά Με την Ανάλυση Αγοράς

Παρακαλούμε να απαντήσετε αναλυτικά και τεκμηριωμένα στις κάτωθι ερωτήσεις:

1. Συμφωνείτε με τα αρχικά συμπεράσματα της ΕΕΤΤ σχετικά με την ανάλυση αγοράς; Υπάρχουν επιπλέον προβλήματα ανταγωνισμού, τα οποία θεωρείτε ότι θα πρέπει να εξετάσει η ΕΕΤΤ;

3.5 Κανονιστικές Υποχρεώσεις

3.5.1 Χονδρική Ευρυζωνική Πρόσβαση

3.5.1.1 Ανάγκη Ex ante Ρύθμισης

Οι *Κατευθυντήριες Γραμμές*[94] ορίζουν ότι ο σκοπός επιβολής *ex ante* υποχρεώσεων σε παρόχους που έχουν ορισθεί ως έχοντες ΣΙΑ, είναι να διασφαλισθεί ότι οι πάροχοι αυτοί δεν μπορούν να χρησιμοποιήσουν την ισχύ τους στην αγορά με σκοπό είτε να περιορίσουν ή να στρεβλώσουν τον ανταγωνισμό στη σχετική αγορά, είτε να επεκτείνουν την ισχύ τους αυτή σε γειτονικές αγορές. Η ΕΕΤΤ μπορεί να επιβάλει *ex ante* υποχρεώσεις μόνο σε αγορές όπου υπάρχουν μία ή περισσότερες επιχειρήσεις με ΣΙΑ, και όπου τα μέτρα που λαμβάνονται βάσει του Εθνικού και Κοινοτικού Δικαίου του ανταγωνισμού δεν κρίνονται ως επαρκή ή άμεσα προκειμένου να ξεπερασθεί πιθανή αποτυχία της αγοράς. Όταν οι αγορές είναι επαρκώς ανταγωνιστικές, η *ex post* εφαρμογή του δικαίου του ανταγωνισμού μπορεί να θεωρηθεί σε γενικές γραμμές επαρκής για την αποτροπή της δημιουργίας δεσπόζουσας θέσης και καταχρηστικής εκμετάλλευσης από ένα ή περισσότερα μέρη.

Αυτό είναι το πνεύμα της Νέας Σύστασης, η οποία αναφέρει[95]*: «Το γεγονός ότι η παρούσα σύσταση προσδιορίζει τις αγορές προϊόντων και υπηρεσιών για τις οποίες δικαιολογείται εκ των προτέρων κανονιστική ρύθμιση δεν σημαίνει ότι δικαιολογείται πάντοτε κανονιστική ρύθμιση, ούτε ότι στις εν λόγω αγορές θα επιβληθούν οι κανονιστικές υποχρεώσεις που προβλέπονται στις ειδικές οδηγίες. Συγκεκριμένα, δεν μπορεί να επιβληθεί, ή πρέπει να αποσυρθεί, ρύθμιση εάν υπάρχει αποτελεσματικός ανταγωνισμός στις αγορές αυτές χωρίς ρύθμιση, εάν δηλαδή κανένας φορέας δεν διαθέτει σημαντική ισχύ στην αγορά κατά την έννοια του άρθρου 14 της οδηγίας 2002/21/ΕΚ. Οι κανονιστικές υποχρεώσεις πρέπει να είναι ενδεδειγμένες και να βασίζονται στο χαρακτήρα του εντοπιζόμενου προβλήματος, να είναι αναλογικές και αιτιολογημένες σύμφωνα με τους στόχους της οδηγίας 2002/21/ΕΚ, και, συγκεκριμένα, να μεγιστοποιούν τα οφέλη για τους καταναλωτές, να διασφαλίζουν ότι δεν θα υπάρχει στρέβλωση ή περιορισμός του ανταγωνισμού, να ενθαρρύνουν αποδοτικές επενδύσεις στις υποδομές, να προάγουν την καινοτομία και να ενθαρρύνουν την αποτελεσματική χρήση και διαχείριση των ραδιοσυχνοτήτων και των πόρων αριθμοδότησης.»*

---

94 Κατευθυντήριες Γραμμές, Παράγραφος 16.
95 Σημείο 18 του Προοιμίου

Όπου, για ιστορικούς, ή άλλους λόγους, μια αγορά δεν είναι επαρκώς ανταγωνιστική, και/ ή υπάρχουν υψηλοί μη παροδικοί φραγμοί εισόδου, το δίκαιο του ανταγωνισμού δεν θεωρείται επαρκές για να προωθήσει την ανάπτυξη ανταγωνισμού. Οι *ex ante* υποχρεώσεις που επιβάλλονται από ΕΡΑ σε επιχειρήσεις με ΣΙΑ αποσκοπούν στην εκπλήρωση των συγκεκριμένων στόχων που τίθενται στις σχετικές οδηγίες, ενώ οι ρυθμίσεις που επιβάλλονται βάσει του δικαίου του ανταγωνισμού αποσκοπούν στην επιβολή κυρώσεων για συμφωνίες ή καταχρηστικές συμπεριφορές που περιορίζουν ή στρεβλώνουν τον ανταγωνισμό στη σχετική αγορά.

Οι *Κατευθυντήριες Γραμμές για τη ΣΙΑ* καθιστούν σαφές ότι μόνο ο ορισμός μιας επιχείρησης ως κατέχουσας ΣΙΑ σε μια συγκεκριμένη αγορά, χωρίς την επιβολή των κατάλληλων κανονιστικών υποχρεώσεων δεν συνάδει με τις διατάξεις του νέου κανονιστικού πλαισίου και ιδίως με το Άρθρου 16 (4) της *Οδηγίας Πλαίσιο*[96] , το οποίο μεταφέρει στην εθνική μας νομοθεσία το άρθρο 37 παρ. 1 περίπτωση γ του Νόμου. Το Άρθρο 8 (2) της *Οδηγίας για την Πρόσβαση* ορίζει ότι οι ΕΡΑ θα πρέπει να επιβάλουν τουλάχιστον μία (1) κανονιστική υποχρέωση στην επιχείρηση που έχει ορισθεί ως κατέχουσα ΣΙΑ.

Οι *ex ante* ρυθμίσεις απαιτούνται στις υπό εξέταση συνθήκες προκειμένου να προωθήσουν και να διευκολύνουν την ανάπτυξη ανταγωνισμού, καθώς οι *ex post* ρυθμίσεις του δικαίου του ανταγωνισμού δεν είναι αποτελεσματικές προκειμένου να εδραιωθεί ένα επαρκές επίπεδο ανταγωνισμού, δεδομένου ότι οι αποτυχίες της αγοράς που σχετίζονται με την ύπαρξη δεσπόζουσας θέσης θα παραμείνουν.

Για τους λόγους που εξηγούνται στην Ενότητα 4 ανωτέρω, η ΕΕΤΤ διαπίστωσε ότι ο ΟΤΕ έχει ΣΙΑ στην αγορά χονδρικής ευρυζωνικής πρόσβασης. Στην Ελλάδα, η χονδρική ευρυζωνική πρόσβαση παρέχεται από το τμήμα δικτύου του ΟΤΕ στο λιανικό τμήμα του ΟΤΕ και σε εναλλακτικούς παρόχους προκειμένου να τους επιτρέψει να δημιουργήσουν τις λιανικές προσφορές τους. Για έναν ανταγωνιστή του ΟΤΕ πάροχο, η χονδρική ευρυζωνική πρόσβαση παρέχει έμμεση πρόσβαση σε έναν πελάτη που είναι συνδεδεμένος με το δίκτυο του ΟΤΕ. Λαμβάνοντας υπ' όψιν τους σημαντικούς και μη παροδικούς φραγμούς εισόδου στην αγορά, είναι ζωτικής σημασίας να παρέχεται στους ανταγωνιστές παρόχους είτε άμεση είτε έμμεση πρόσβαση στο δίκτυο του ΟΤΕ. Περαιτέρω, η δομή της σχετικής αγοράς, πίσω από τους εν λόγω φραγμούς εισόδου, δεν τείνει, στο σχετικό χρονικό ορίζοντα της παρούσας

[96] Κατευθυντήριες Γραμμές, Παράγραφος 114.

ανάλυσης, προς τον αποτελεσματικό ανταγωνισμό [βλ. Αιτιολογική Έκθεση, σελ. 31 τελευταία παράγραφος]. Τέλος, όπως αναφέρεται στην Αιτιολογική Έκθεση της Νέας Σύστασης της Επιτροπής (σελ 34) «Επιπρόσθετα, όπου δεν υφίσταται αποτελεσματικός ανταγωνισμός, *το δίκαιο του ανταγωνισμού είναι ανεπαρκές προκειμένου να αντιμετωπίσει την αποτυχία της αγοράς, εφόσον, σύμφωνα με το δίκαιο του ανταγωνισμού, η παροχή χονδρικών ευρυζωνικών υπηρεσιών δεν θα μπορούσε κατ' αρχήν να καταστεί υποχρεωτική, δεδομένου ότι οι απαιτήσεις συμμόρφωσης της παρέμβασης στην εν λόγω αγορά είναι εκτενείς (συμπεριλαμβάνοντας την ανάγκη ελέγχου του κόστους και των προυποθέσεων, συμπεριλαμβανομένων των τεχνικών παραμέτρων).*[97] *[…]*»

Οι αδεσμοποίητοι τοπικοί βρόχοι (συμπεριλαμβανομένης της μεριζόμενης πρόσβασης) παρέχουν στους ανταγωνιστές παρόχους ένα εναλλακτικό τρόπο εξυπηρέτησης του πελάτη. Ωστόσο, η ΕΕΤΤ θεωρεί ότι οι αδεσμοποίητοι τοπικοί βρόχοι και οι υπηρεσίες χονδρικής ευρυζωνικής πρόσβασης είναι συμπληρωματικές και ότι αμφότερες χρειάζονται *ex ante* ρύθμιση προκειμένου να ενθαρρύνουν τον ανταγωνισμό προς όφελος των τελικών χρηστών. Άλλωστε, και σύμφωνα με την Αιτιολογική Έκθεση της νέας Σύστασης για τις Σχετικές Αγορές «*…είναι σημαντικό να διατηρηθεί συνοχή και συνέπεια ανάμεσα στη ρύθμιση της αγοράς της χονδρικής ευρυζωνικής πρόσβασης και σε αυτήν της αγοράς της αδεσμοποίητης πρόσβασης στον τοπικό βρόχο*»[98]. Η διαθεσιμότητα προϊόντος χονδρικής ευρυζωνικής πρόσβασης διευκολύνει την είσοδο στην αγορά των ανταγωνιστών παρόχων διότι μειώνει σημαντικά τους υψηλούς φραγμούς εισόδου στην αγορά τοπικής πρόσβασης και επιτρέπει στους ανταγωνιστές παρόχους να μοιράζονται τις οικονομίες κλίμακος και σκοπού που απολαμβάνει ο ΟΤΕ. Με την πάροδο του χρόνου, καθώς οι ανταγωνιστές πάροχοι θα δημιουργούν μερίδιο αγοράς και μια κρίσιμη μάζα, θα πρέπει να ενθαρρύνονται να ανέβουν τη λεγόμενη «κλίμακα επένδυσης» ("ladder of investment") και να κινηθούν προς την κατεύθυνση της επένδυσης σε υποδομή , προκειμένου να ανανεώσουν και να διαφοροποιήσουν τις λιανικές προσφορές τους από αυτές του ΟΤΕ.[99]

Όταν εξετάζεται η επιβολή *ex ante* ρύθμισης, η ΕΕΤΤ έχει την υποχρέωση να ενθαρρύνει την αποδοτική επένδυση σε υποδομή και να προωθεί την καινοτομία και να

97 «Competition law is not sufficient to redress the market failure as under competition law, the provision of wholesale broadband access services could not in principle be mandated, and compliance requirements would in any case be high (including detailed monitoring of cost and technical conditions).»

98 Staff Working Document "Explanatory Note" SEC (2007) 1483 final , σελίδα 34

99 Βλέπε, "*Broadband market competition report*", ERG (05)23, 25 May 2005.

λαμβάνει υπόψη τους κινδύνους που σχετίζονται με την επένδυση αυτή. Η ΕΕΤΤ λαμβάνει επαρκώς υπόψη την επένδυση που πρέπει να κάνει ο ΟΤΕ για να προσφέρει ευρυζωνικά προϊόντα και αντιλαμβάνεται ότι ο ΟΤΕ πραγματοποιεί την επένδυση αυτή χωρίς να είναι βέβαιος σχετικά με την απόδοση που θα επιτύχει. Η *ex ante* ρύθμιση δεν θα πρέπει να αποθαρρύνει την επένδυση και, επομένως, η επιβολή κανονιστικών υποχρεώσεων στην αγορά μπορεί να διαφέρει όπου απαιτείται από την επιβολή ρυθμίσεων σε άλλες αγορές όπου οι κίνδυνοι των επενδύσεων είναι μικρότεροι.[100] Ενώ το δίκτυο χαλκού του ΟΤΕ αποτελεί σε μεγάλο βαθμό ιστορική υποδομή που αναπτύχθηκε υπό την προστασία μονοπωλίου, η επένδυση σε υποδομή DSL γίνεται σε απελευθερωμένο περιβάλλον ανταγωνιστικά με άλλους παρόχους. Παρόλο που ο ανταγωνισμός αυτός μέχρι τώρα φαίνεται να εξακολουθεί να είναι αδύναμος, ο κίνδυνος της επένδυσης του ΟΤΕ είναι σχετικά υψηλότερος από τον κίνδυνο που είχε όταν επένδυε στην ανάπτυξη του δικτύου πρόσβασης τηλεφωνίας.

Ενώ αναγνωρίζεται η επένδυση την οποία καλείται να πραγματοποιήσει ο ΟΤΕ, η *ex ante* ρύθμιση πρέπει να διασφαλίσει ότι δεν επιτρέπεται στον ΟΤΕ να επεκτείνει την αδιαμφισβήτητη ισχύ του στην αγορά σε επίπεδο δικτύου σε λιανικές αγορές, αποτρέποντας με τον τρόπο αυτό την ανάπτυξη βιώσιμου ανταγωνισμού στις αγορές αυτές. Μακροπρόθεσμα, τα μέγιστα οφέλη για τους τελικούς χρήστες, σε σχέση με την καινοτομία, την ποιότητα της υπηρεσίας και την τιμολόγηση, μπορούν να προκύψουν μόνο μέσω αποτελεσματικού ανταγωνισμού. Επιπλέον, όπως κατέστη απολύτως σαφές στην πρόσφατη Ανακοίνωση της Επιτροπής προς το Ευρωπαϊκό Κοινοβούλιο, το Συμβούλιο, την Ευρωπαϊκή Οικονομική και Κοινωνική Επιτροπή και την Επιτροπή των Περιφερειών «Προετοιμασία του ψηφιακού μέλλοντς της Ευρώπης – Ενδιάμεση αξιολόγηση της στρατηγικής i2010»[101], « *…η Επιτροπή πρόκειται το 2008, με σύστασή της να αποσαφηνίσει τις κανονιστικές διατάξεις για πρόσβαση επόμενης γενιάς. Πέραν της υποδομής σταθερών γραμμών, οι ασύρματες αναδεικνύονται διαρκώς περισσότερο ως εναλλακτική υποδομή, ιδιαίτερα στην ύπαιθρο, αλλά όχι μόνο σε αυτήν.*

---

[100] Παρόλο που οι βέλτιστες πρακτικές άλλων Κρατών Μελών της ΕΕ υποδεικνύουν ότι η επένδυση σε ευρυζωνικές υποδομές δεν είναι πλέον υποθετική, και συνήθως θεωρείται το όχημα για ταχεία ανάπτυξη του τομέα. Είναι επίσης σαφές από τα συμπεράσματα της έκθεσης του "ebusiness forum" του Μαρτίου του 2003 σχετικά με τη "*Χρήση νέων Τεχνολογιών Πληροφορικής & Επικοινωνιών (ΙΤC) από μικρομεσαίες Επχειρήσεις*", ότι υπάρχει μεγάλο περιθώριο ανάπτυξης των ευρυζωνικών υπηρεσιών στην Ελλάδα. Μια Έρευνα Καταναλωτών που διεξήχθη από την ΕΕΤΤ επίσης παρέχει στοιχεία της δυνατότητας περαιτέρω ανάπυξης της αγοράς στον τομέα των οικιακών πελατών. 39% συμφώνησαν με τη δήλωση ότι «Μία σύνδεση dial up δεν υποκαθιστά μια ευρυζωνική σύνδεση”, ενώ 8% διαφώνησαν και οι υπόλοιπα δεν εξέφρασαν άποψη. 57.9 % συμφώνησαν με τη δήλωση “Εάν τα επίπεδα τιμών για dial up & ευρυζωνικές συνδέσεις ήταν παρόμοια, θα με ενθάρρυνε να αντικαταστήσω τη dial up σύνδεσή μου με ευρυζωνική”, ενώ 5% διαφώνησαν και οι υπόλοιποι δεν εξέφρασαν άποψη. MetronAnalysis, *“Έρευνα Καταναλωτών για τις Ηλεκτρονικές Επικοινωνίες ”,* Ιούλιος 2005.

[101] COM (2008), 199 τελικό, SEC (2008), 470.

Στην ανακοίνωση για το «ψηφιακό μέρισμα» ζητήθηκε η διάθεση ορισμένων από τις συχνότητες ώστε να υπάρξει ισορροπημένο μείγμα με ρ/τα εκπομπές υψηλής ευκρίνειας, κινητή τηλεόραση και ασύρματες ευρυζωνικές συνδέσεις.». Ενόψει των ανωτέρω, η *ex ante* ρύθμιση της αγοράς χονδρικής ευρυζωνικής πρόσβασης καθίσταται αναγκαία προκειμένου να διασφαλισθείότι ο ΟΤΕ δεν δύναται να καταχραστεί την ισχύ του σε επίπεδο χονδρικής είτε για να περιορίσει και να στρεβλώσει τον ανταγωνισμό στην αγορά αυτή είτε για να επεκτείνει την ισχύ του αυτή σε συνδεδεμένες (κυρίως λιανικές) αγορές.

3.5.2 Προβλήματα Ανταγωνισμού

Τα ζητήματα που αναφέρονται κατωτέρω περιγράφουν τα πιθανά προβλήματα ανταγωνισμού τα οποία εν όλω ή εν μέρει έχουν εμφανισθεί ή ενδέχεται να εμφανισθούν στη σχετική αγορά, απουσία *ex ante* ρύθμισης και εφόσον προκύπτει ότι η αγορά δεν είναι επαρκώς ανταγωνιστική. Ορισμένα από τα εν λόγω προβλήματα ανταγωνισμού έχουν ήδη προκύψει σε αγορές ευρυζωνικής πρόσβασης στο παρελθόν, όπως ήδη έχει περιγραφεί ανωτέρω (βλ ενότητα 4.6)

Τα προβλήματα αυτά δεν είναι απλώς θεωρητικά στην Ελλάδα, όπου ο ΟΤΕ , παρά τον χαρακτηρισμό του ως «κοινοποιημένου φορέα εκμετάλλευσης» με ό,τι αυτό συνεπάγεται σε επίπεδο υποχρεώσεων, με βάση το εν ισχύι νομοθετικό και κανονιστικό πλαίσιο νομοθεσίας περί ηλεκτρονικών επικοινωνιών και νομοθεσίας περί ελεύθερου ανταγωνισμού, έχει κριθεί[102] ότι με τη συμπεριφορά του προέβη σε πρακτικές που βλάπτουν τον ανταγωνισμό ενώ επίσης έχει υποβληθεί, κατόπιν καταγγελιών, όπως αναλύσαμε ανωτέρω στην Ενότητα 4.6, σε σειρά ακροάσεων ενώπιον της ΕΕΤΤ για πρακτικές του που βλάπτουν τον ανταγωνισμό σε σχέση με τη γενικότερη ακολουθούμενη από αυτόν (ΟΤΕ) πολιτική στην αγορά παροχής χονδρικής ευρυζωνικής πρόσβασης, ιδίως δε την αντίστοιχη, κατά τις σχετικές καταγγελίες (βλ. Ενότητα 4.6), προσφορά του πακέτου πρόσβασης στο Internet «Conn X».

Σε μεγάλο βαθμό, τα προβλήματα ανταγωνισμού που εξετάζονται είναι όμοια με αυτά που εντοπίστηκαν στην εξέταση της ΕΕΤΤ σχετικά με την αγορά αδεσμοποίητης πρόσβασης στον τοπικό βρόχο. Σημειώνεται ότι η χονδρική ευρυζωνική πρόσβαση απαιτεί ένα χαμηλότερο επίπεδο επένδυσης από αυτό που καλύπτεται από τους αδεσμοποίητους τοπικούς βρόχους στην καλούμενη «κλίμακα επένδυσης» (ladder of Investment).[103]

---

[102] ΑΠ ΕΕΤΤ 447/01/26.07.2007

[103] Βλέπε "*Broadband market competition report*", ERG (05)23, 25 Μάιος 2005.

Η απαρίθμηση των προβλημάτων αυτών δεν είναι αποκλειστική, αλλά ενδεικτική των προβλημάτων ανταγωνισμού που εντόπισε η ΕΕΤΤ κατά την ανάλυση της αγοράς και εμπίπτουν, κατά κύριο λόγο, στη γενικότερη κατηγορία της «κάθετης επέκτασης» της ισχύος στην αγορά[104].

Άρνηση συναλλαγής και άρνηση πρόσβασης

Χωρίς την υποχρεωτική παροχή πρόσβασης, οι ανταγωνιστές πάροχοι του ΟΤΕ δεν θα είναι σε θέση να εισέλθουν στην αγορά. Η διαπραγματευτική ισχύς τους για την απόκτηση της πρόσβασης αυτής υπό εύλογους εμπορικούς όρους είναι πολύ περιορισμένη. Η μόνη επιλογή τους θα είναι η είσοδος στην αγορά βάσει μη οικονομικά βιώσιμης επένδυσης. Συνεπώς, η μη παροχή από τον ΟΤΕ χονδρικής ευρυζωνικής πρόσβασης σε άλλα επίπεδα εκτός αυτού που παρέχεται τον Νοέμβριο του 2005 (όπως περιγράφεται στο Σχήμα 1 ανωτέρω), ανεξαρτήτως της ύπαρξης σχετικών αιτημάτων από τους παρόχους, καταδεικνύει το είδος των προβλημάτων ανταγωνισμού που μπορεί να χαρακτηρίζουν αγορές απουσία *ex ante* ρύθμισης. Επιπλέον, είναι σημαντικό να σημειωθεί ότι το είδος πρόσβασης που επιβάλλεται για την αποτελεσματική είσοδο και δραστηριοποίηση στην αγορά δεν αναφέρεται απλώς σε πρόσβαση στο δίκτυο τοπικής πρόσβασης, αλλά μπορεί να απαιτεί, εφόσον είναι αναγκαία, την παροχή πρόσβασης σε συναφείς εγκαταστάσεις (ευκολίες).

Επέκταση ισχύος με άλλα μέσα πέραν της τιμολόγησης

Στις περιπτώσεις όπου η τιμολογιακή διάκριση δεν δύναται να επιτευχθεί λόγω επιβολής ρύθμισης των τιμών πρόσβασης, οι οργανισμοί με ΣΙΑ προβαίνουν σε συγκεκριμένες πρακτικές διακριτικής μεταχείρισης πέραν της τιμολόγησης. Συγκεκριμένα παρέχονται υπηρεσίες υπό ευνοϊκότερους όρους στο λιανικό κλάδο του οργανισμού με ΣΙΑ, με αποτέλεσμα οι αντίστοιχες παρεχόμενες υπηρεσίες στους νεοεισερχόμενους παρόχους να υπολείπονται σε ποιότητα. Παράλληλα ο οργανισμός με ΣΙΑ βρίσκεται σε πλεονεκτικότερη θέση λόγω της ιστορικής του παρουσίας στη σχετική αγορά. Συνέπεια των ανωτέρω είναι η αύξηση του κόστους των αντίστοιχων παρεχόμενων υπηρεσιών από τους νεοεισερχόμενους, γεγονός που οδηγεί σε μείωση των πωλήσεων.

---

104 Βλ επίσης το από 26 Ιουνίου 2008 Δελτίο Τύπου του ΟΤΕ και τα υπ' αριθ. πρωτ. ΕΕΤΤ 35437/26.06.2008, 35556/ 27.06.2008, 35946/ 30.06.2008 και 36574/ 2.07.2007 έγγραφα του ΟΤΕ, με τα οποία κοινοποιήθηκε στην ΕΕΤΤ η συγχώνευση δι' απορροφήσεως της εταιρείας ΟΤΕΝΕΤ από τον ΟΤΕ.

Ελλείψει *ex ante* ρύθμισης, , δύναται να ανακύψει μια σειρά προβλημάτων ανταγωνισμού (διά άλλων μέσων πέραν της τιμολόγησης των προσφερόμενων υπηρεσιών πρόσβασης), τα οποία έχουν ως εξής:

- Μη παροχή, σε πελάτες χονδρικής, πληροφοριών που παρέχονται στο λιανικό τμήμα ή σε συνδεδεμένες επιχειρήσεις του κοινοποιημένου φορέα εκμετάλλευσης,
- Μη παροχή, σε πελάτες χονδρικής, της ίδιας ποιότητας υπηρεσίας που παρέχεται στο λιανικό κλάδο του κοινοποιημένου φορέα εκμετάλλευσης ή σε συνδεδεμένη επιχείρηση,
- Τακτικές καθυστέρησης, όπως χρονοβόρες διαπραγματεύσεις συμβάσεων ή παροχή βασικών υπηρεσιών και πληροφοριών μόνο μετά από διαπραγματεύσεις ή αποφάσεις της ΕΕΤΤ,
- Μη εύλογες απαιτήσεις που σχετίζονται, παραδείγματος χάριν, με τους όρους των συμβάσεων, υπέρμετρες απαιτήσεις για εγγυήσεις, πιστοληπτικοί έλεγχοι και συμβάσεις εμπιστευτικότητας, περιορισμός προσφερόμενων υπηρεσιών ή επιτρεπόμενων σημείων πρόσβασης και μη εύλογες υποχρεώσεις σύζευξης,
- Σχεδιασμός σημείων πρόσβασης και προϊόντων ανάλογα με την τοπολογία δικτύου του κοινοποιημένου φορέα εκμετάλλευσης και τους περιορισμούς των προμηθευτών του, που απαιτούν από τους ανταγωνιστές τη χρήση των ίδιων προτύπων, πρωτοκόλλων ή σχεδίων,
- Διακριτική χρήση πληροφοριών που συγκεντρώνονται όταν παρέχεται σε ένα νεοεισερχόμενο χονδρική πρόσβαση προκειμένου να στοχεύσει στους λιανικούς του πελάτες (παραδείγματος χάριν για το σκοπό της επαναπροσέλκυσης ή προκειμένου να προωθηθεί ένα ανταγωνιστικό προϊόν).

Τα ζητήματα προβλημάτων ανταγωνισμού (δια άλλων μέσων πέραν της τιμολόγησης των προσφερόμενων υπηρεσιών πρόσβασης) έχουν απασχολήσει κατά κύριο λόγο την ΕΕΤΤ, όπως προκύπτει από τα αναφερόμενα στην Ενότητα 4.6.

<u>Επέκταση Ισχύος Μέσω Τιμολόγησης των προσφερόμενων υπηρεσιών</u>

Προβλήματα τιμολόγησης δύναται να προκύψουν συνεπεία της υποχρέωσης παροχής πρόσβασης στην αγορά. Τα εν λόγω προβλήματα οδηγούν σε αύξηση του κόστους των

ανταγωνιστών, και αναποτελεσματικότητα και επιφέρουν αρνητικές συνέπειες στην κοινωνική ευημερία. Τα προβλήματα δύνανται να περιλαμβάνουν, μεταξύ άλλων, τα εξής:

- ***Υπερβολικές τιμές/ σταυροειδής επιδότηση***: Όταν επιβάλλεται υποχρέωση παροχής πρόσβασης, ο πάροχος με ΣΙΑ μπορεί να επιδιώξει να ορίσει υπερβολικά υψηλές τιμές στην αγορά χονδρικής. Αυτό μπορεί να πραγματοποιηθεί με πολλούς τρόπους. Ελλείψει ex ante υποχρέωσης ελέγχου τιμών, η ως άνω συμπεριφορά μπορεί να εκδηλωθεί απλώς αυξάνοντας τις τιμές σε επίπεδο ανώτερο του κοστοστρεφούς. Ακόμη και με μηχανισμούς ελέγχου τιμών, όπως η κοστοστρέφεια, στρέβλωση στον ανταγωνισμό μπορεί να επιτευχθεί με εσφαλμένο επιμερισμό του κόστους στο προϊόν χονδρικής ή όταν η υποχρέωση κοστοστρέφειας καλύπτει την ανάκτηση αυξημένου κόστους που προέκυψε λόγω αναποτελεσματικότητας. Το ως άνω πρόβλημα θα απαιτούσε περαιτέρω την επιβολή υποχρεώσεων κοστολόγησης και λογιστικού διαχωρισμού.
- ***Τιμολογιακές διακρίσεις***: Ένας καθετοποιημένος πάροχος με ΣΙΑ στην αγορά χονδρικής θα μπορούσε να προβαίνει σε τιμολογιακές διακρίσεις, αυξάνοντας με τον τρόπο αυτό το κόστος χονδρικής των πελατών χονδρικής ή επιβάλλοντας σε αυτούς κόστη που δεν επιβαρύνουν το δικό του τμήμα λιανικής ή τις συνδεδεμένες επιχειρήσεις με αυτόν, θέτοντας τους εξωτερικούς πελάτες σε ανταγωνιστικά μειονεκτική θέση.
- ***Ληστρική (επιθετική) τιμολόγηση***: οι πάροχοι με ΣΙΑ μπορούν να προσφέρουν υπερβολικά χαμηλές τιμές στους τελικούς χρήστες με σκοπό να αποκλείσουν την είσοδο των ανταγωνιστών τους στην αγορά λιανικής. Μπορεί να υπάρχει κίνητρο επέκτασης ισχύος στις λιανικές αγορές κατώτερων σταδίων στην προσπάθεια εξάλειψης ή περιορισμού ανταγωνιστικών πιέσεων μακροπρόθεσμα.
- ***Συμπίεση περιθωρίου:*** Μια καθετοποιημένη εταιρία με ΣΙΑ στην αγορά χονδρικής ευρυζωνικής πρόσβασης μπορεί να επεκτείνει την ισχύ την οποία κατέχει σε λιανικές αγορές αφήνοντας χαμηλό περιθώριο μεταξύ των τιμών για παροχή λιανικών υπηρεσιών και των αντίστοιχων τιμών για παροχή ευρυζωνικής πρόσβασης χονδρικής , ώστε οι άλλες εταιρίες μέσω της χονδρικής ευρυζωνικής πρόσβασης να μην έχουν τη δυνατότητα λόγω συμπίεσης

περιθωρίου, να την ανταγωνιστούν αποτελεσματικά στη λιανική αγορά υπηρεσιών. Η συμπίεση περιθωρίου έχει αποτελέσει μια από τις πιο συνήθεις μορφές πρακτικών που βλάπτουν τον ανταγωνισμό σε διάφορα Κράτη Μέλη της ΕΕ.

3.5.3 Δυνατές Κανονιστικές Υποχρεώσεις Βάσει της Οδηγίας για την Πρόσβαση

Η ΕΕΤΤ υποχρεούται σύμφωνα με το άρθρο 37 παράγραφος 1 του *Νόμου* και το Άρθρο 8 (2) της *Οδηγίας Πλαίσιο*, να επιβάλει κάποια υποχρέωση ή υποχρεώσεις σε επιχειρήσεις με ΣΙΑ. Η ΕΕΤΤ έχει επίσης την υποχρέωση να διασφαλίσει επαρκή πρόσβαση, διασύνδεση και διαλειτουργικότητα υπηρεσιών με την επιφύλαξη οποιωνδήποτε άλλων υποχρεώσεων που μπορούν να επιβληθούν σε επιχειρήσεις που ορίζονται ως πάροχοι με ΣΙΑ σύμφωνα με τα Άρθρα 9-13 της *Οδηγίας για την Πρόσβαση και τα άρθρα 41 έως 45 του Νόμου*. Οι υποχρεώσεις αυτές είναι οι εξής:

<u>Υποχρέωση πρόσβασης και χρήσης ειδικών υποδομών δικτύου</u>

Το Άρθρο 44 του Νόμου, ερμηνευόμενο σύμφωνα με το άρθρο 12 της *Οδηγίας για την Πρόσβαση* την οποία μεταφέρει στην εθνική μας νομοθεσία, ορίζει τις βασικές προϋποθέσεις σχετικά με την επιβολή από τη ρυθμιστική αρχή της υποχρέωσης για πρόσβαση και χρήση ειδικών στοιχείων (ευκολιών) του δικτύου και συναφών υποδομών (ευκολιών) και περιλαμβάνει τα εξής ζητήματα:

α. Την αρμοδιότητα της ΕΕΤΤ να επιβάλει σε έναν πάροχο την υποχρέωση να ικανοποιεί εύλογα αιτήματα πρόσβασης και χρήσης ειδικών στοιχείων (ευκολιών) του δικτύου και συναφών υποδομών (ευκολιών), η οποία περιλαμβάνει (άρθρο 44 παρ. 3 του Νόμου):

α) την παροχή σε τρίτους πρόσβασης σε καθορισμένα στοιχεία και/ή ευκολίες του δικτύου, συμπεριλαμβανομένης της αδεσμοποίητης πρόσβασης στον τοπικό βρόχο,

β) την καλόπιστη διαπραγμάτευση με επιχειρήσεις που ζητούν πρόσβαση,

γ) τη μη ανάκληση ήδη χορηγηθείσας πρόσβασης σε ευκολίες,

δ) την παροχή συγκεκριμένων υπηρεσιών χονδρικώς για μεταπώληση από τρίτους,

ε) τη χορήγηση ανοικτής πρόσβασης σε τεχνικές διεπαφές, πρωτόκολλα ή

άλλες βασικές τεχνολογίες που είναι απαραίτητες για τη διαλειτουργικότητα των υπηρεσιών ή των υπηρεσιών εικονικού δικτύου,

στ) την παροχή συνεγκατάστασης ή άλλων μορφών από κοινού χρήσης ευκολιών, συμπεριλαμβανομένων αγωγών, κτιρίων ή ιστών,

ζ) την παροχή συγκεκριμένων υπηρεσιών που είναι αναγκαίες για τη διασφάλιση της διαλειτουργικότητας διατερματικών υπηρεσιών που παρέχονται σε χρήστες, συμπεριλαμβανομένων των ευκολιών για υπηρεσίες ευφυών δικτύων ή περιαγωγής σε κινητά δίκτυα,

η) την παροχή πρόσβασης σε συστήματα επιχειρησιακής υποστήριξης ή παρόμοια συστήματα λογισμικού, απαραίτητα για την εξασφάλιση ισότιμου ανταγωνισμού στην παροχή των υπηρεσιών,

θ) τη διασύνδεση δικτύων ή συναφών εγκαταστάσεων.

β. Την αρμοδιότητα της ΕΕΤΤ να συνοδεύει την επιβληθείσα υποχρέωση ικανοποίησης εύλογων αιτημάτων πρόσβασης με όρους ισότιμου, εύλογου και έγκαιρου χαρακτήρα.

γ. Την υποχρέωση της ΕΕΤΤ, προκειμένου να διασφαλίζεται η αναλογικότητα, να εξετάζει την υποχρέωση ικανοποίησης εύλογων αιτημάτων πρόσβασης με βάση μια σειρά από παράγοντες , οι οποίοι περιλαμβάνουν ιδίως:

α) την τεχνική και οικονομική βιωσιμότητα της χρήσης ή της εγκατάστασης ανταγωνιστικών ευκολιών, ανάλογα με τον ρυθμό ανάπτυξης της αγοράς, λαμβάνοντας υπόψη τη φύση και τον τύπο της διασύνδεσης και της πρόσβασης τις οποίες αφορά

β) τη σκοπιμότητα παροχής της προτεινόμενης πρόσβασης σε συνάρτηση με τις διαθέσιμες δυνατότητες·

γ) την αρχική επένδυση του κατόχου της ευκολίας, έχοντας υπόψη τους συναφείς επενδυτικούς κινδύνους·

δ) την ανάγκη μακροπρόθεσμης διασφάλισης του ανταγωνισμού·

ε) κατά περίπτωση, τα συναφή δικαιώματα πνευματικής και βιομηχανικής ιδιοκτησίας·

στ) την παροχή πανευρωπαϊκών υπηρεσιών.

Υποχρέωση διαφάνειας

Το Άρθρο 43 παρ. 1^{α}) του Νόμου, ερμηνευόμενο σύμφωνα με το άρθρο 9 της *Οδηγίας για την Πρόσβαση* την οποία μεταφέρει στην εθνική μας νομοθεσία,, ορίζει τις απαιτήσεις σχετικά με την υποχρέωση διαφάνειας και καλύπτει τα εξής ζητήματα:

α. Τη δημοσίευση πληροφοριών σχετικά με τη διασύνδεση και/ ή την πρόσβαση, όπως πληροφορίες λογιστικής φύσεως, τεχνικές προδιαγραφές, χαρακτηριστικά δικτύου, όρους και προϋποθέσεις παροχής και χρήσης, καθώς και τιμές.

β. Τη δημοσίευση επαρκώς αναλυτικής Προσφοράς Αναφοράς.

γ. Την αρμοδιότητα της ΕΕΤΤ να καθορίζει αναλυτικά τις πληροφορίες που πρέπει να διατίθενται στην Προσφορά Αναφοράς, με αναφορά στις απαιτούμενες λεπτομέρειες και τον τρόπο δημοσίευσής τους.

δ. Την υποχρέωση υποβολής στην ΕΕΤΤ της Προσφοράς Αναφοράς και την αρμοδιότητα της ΕΕΤΤ να ελέγχει τη συμμόρφωσή της με τους όρους του Νόμου και να την για την εκπλήρωση υποχρεώσεων που επιβάλλονται από αυτόν, επιβάλλοντας στον πάροχο που έχει ορισθεί ως κατέχων ΣΙΑ στη σχετική αγορά να δημοσιεύει την Προσφορά Αναφοράς με τις αλλαγές αυτές.

Υποχρέωση αμεροληψίας

Το Άρθρο 43 παρ. 1 β) του Νόμου, ερμηνευόμενο σύμφωνα με το 10 της *Οδηγίας για την Πρόσβαση*, την οποία μεταφέρει στην εθνική μας νομοθεσία, ορίζει τις απαιτήσεις σχετικά με την υποχρέωση αμεροληψίας και καλύπτει τα εξής ζητήματα:

α. Την αρμοδιότητα της ΕΕΤΤ να επιβάλλει υποχρέωση αμεροληψίας σχετικά με τη διασύνδεση και/ ή την πρόσβαση.

β. Η εν λόγω υποχρέωση εξασφαλίζει ότι ο φορέας εκμετάλλευσης παρέχει αφενός μεν πρόσβαση ή/και διασύνδεση εφαρμόζοντας ισοδύναμους όρους, σε ισοδύναμες περιστάσεις, σε άλλες επιχειρήσεις που παρέχουν ισοδύναμες υπηρεσίες, και αφετέρου ότι ο εν λόγω πάροχος παρέχει υπηρεσίες και πληροφορίες σε τρίτους υπό τους ίδιους όρους και της ίδιας ποιότητας με τις αυτό-παρεχόμενες ή τις υπηρεσίες που προσφέρει στις θυγατρικές του ή στους εταίρους του.

Υποχρέωση λογιστικού διαχωρισμού

Το Άρθρο 43 παρ. 1 γ) του Νόμου, ερμηνευόμενο σύμφωνα με το άρθρο 11 της *Οδηγίας για την Πρόσβαση*, την οποία μεταφέρει στην εθνική μας νομοθεσία, ορίζει τις απαιτήσεις σχετικά με την υποχρέωση λογιστικού διαχωρισμού και καλύπτει τα εξής ζητήματα:

α. Την αρμοδιότητα της ΕΕΤΤ να επιβάλλει υποχρεώσεις λογιστικού διαχωρισμού όσον αφορά καθορισμένες δραστηριότητες που αφορούν τη την πρόσβαση ή/ και τη διασύνδεση.

β. Την αρμοδιότητα της ΕΕΤΤ να απαιτεί από μια καθετοποιημένη επιχείρηση να καθιστά διαφανείς τις τιμές χονδρικής πώλησης και τις εσωτερικές τιμολογήσεις προκειμένου να διασφαλίζεται η συμμόρφωση με όποια υποχρέωση επιβάλλεται σύμφωνα με το άρθρο 10 της *Οδηγίας για την Πρόσβαση* και να αποτρέπεται ενδεχόμενη άδικη σταυροειδής επιδότηση.

<u>Υποχρεώσεις ελέγχου τιμών και κοστολόγησης</u>

Το Άρθρο 45 του Νόμου, ερμηνευόμενο σύμφωνα με το άρθρο 13 της *Οδηγίας για την Πρόσβαση* την οποία μεταφέρει στην εθνική μας νομοθεσία, ορίζει τις απαιτήσεις σχετικά με την υποχρέωση ελέγχου τιμών και κοστολόγησης και καλύπτει τα εξής ζητήματα:

α. Την αρμοδιότητα της ΕΕΤΤ να επιβάλει υποχρέωση ελέγχου τιμών, συμπεριλαμβανομένης της επιβληθείσης υποχρέωσης κοστοστρέφειας τιμών και υποχρεώσεις σχετικά με τα κοστολογικά συστήματα, για την παροχή ειδικών τύπων διασύνδεσης και/ή πρόσβασης, σε περιπτώσεις όπου από την ανάλυση αγοράς προκύπτει ότι υπάρχει έλλειψη αποτελεσματικού ανταγωνισμού με συνέπεια ένας φορέας εκμετάλλευσης να μπορεί να διατηρεί τις τιμές σε υπερβολικά υψηλά επίπεδα ή να συμπιέζει τις τιμές, σε βάρος των τελικών χρηστών.

β. Την υποχρέωση της ΕΕΤΤ να επιτρέπει στον πάροχο που έχει ορισθεί ως έχων ΣΙΑ έναν εύλογο συντελεστή απόδοσης επί του επαρκούς επενδεδυμένου κεφαλαίου, για την επιβολή υποχρέωσης ελέγχου τιμών, συμπεριλαμβανομένων τιμών προσανατολισμένων στο κόστος.

γ. Την υποχρέωση της ΕΕΤΤ να διασφαλίζει ότι ο μηχανισμός ανάκτησης του κόστους ή η επιβαλλόμενη μεθοδολογία τιμολόγησης προάγει την οικονομική απόδοση και τον βιώσιμο ανταγωνισμό, και μεγιστοποιεί το όφελος για τους καταναλωτές.

δ. Την αρμοδιότητα της ΕΕΤΤ να απαιτεί από έναν πάροχο να αιτιολογεί πλήρως τις τιμές που επιβάλλει και να απαιτεί προσαρμογή των εν λόγω τιμών.

ε. Τον κανόνα ότι ο πάροχος που έχει ορισθεί ως κατέχων ΣΙΑ φέρει το βάρος της απόδειξης ότι τα τέλη υπολογίζονται βάσει του κόστους, λαμβανομένου υπόψη ενός εύλογου συντελεστή απόδοσης της επένδυσης.

στ. Την υποχρέωση της ΕΕΤΤ να εξασφαλίσει ότι όταν η εφαρμογή του συστήματος κοστολόγησης επιβάλλεται για λόγους υποστήριξης του ελέγχου τιμών, πρέπει να τίθεται στην διάθεση του κοινού περιγραφή του συστήματος κοστολόγησης στην οποία να περιγράφονται τουλάχιστον οι βασικές κατηγορίες κόστους και οι κανόνες για την κατανομή του.

ζ. Την υποχρέωση της ΕΕΤΤ να εξασφαλίσει ότι η συμμόρφωση με το σύστημα κοστολόγησης ελέγχεται από αρμόδιο ανεξάρτητο φορέα και ότι δημοσιεύεται σε ετήσια βάση δήλωση σχετικά με τη εν λόγω συμμόρφωση.

Η ΕΕΤΤ δύναται να επιβάλλει υποχρεώσεις εκτός αυτών που αναφέρονται ανωτέρω ή, σε εξαιρετικές περιπτώσεις, υποχρεώσεις εκτός των οριζομένων στην *Οδηγία για την Πρόσβαση*, υπό την προϋπόθεση ότι λαμβάνει προηγουμένως την έγκριση της Ευρωπαϊκής Επιτροπής.[105]

3.5.4 Υφιστάμενες Κανονιστικές Υποχρεώσεις

Προκειμένου να αξιολογηθεί καλύτερα η ανάγκη για επιβολή συγκεκριμένων κανονιστικών υποχρεώσεων είναι σημαντικό να ληφθούν υπόψη οι υφιστάμενες κανονιστικές υποχρεώσεις που έχουν ήδη επιβληθεί στον ΟΤΕ και συγκεκριμένα:

Πριν από τον πρώτο γύρο ανάλυσης της σχετικής αγοράς, το 2006, η παροχή χονδρικής ευρυζωνικής πρόσβασης δεν υπόκειτο σε ειδικές κανονιστικές *ex ante* υποχρεώσεις. Υπό το τότε ισχύον ρυθμιστικό πλαίσιο Παροχής Ανοικτού Δικτύου,[106] η παροχή χονδρικής ευρυζωνικής πρόσβασης θεωρούνταν ως ειδική μορφή πρόσβασης δικτύου, σχετικά με την οποία ο ΟΤΕ θα έπρεπε, κατά κανόνα, να εφαρμόζει τις διατάξεις του πλαισίου Παροχής Ανοικτού Δικτύου που σχετίζονται με τις ειδικές μορφές πρόσβασης (ιδίως, την αρχή της αμεροληψίας και της εύλογης τιμολόγησης).

Στα πλαίσια του πρώτου γύρου ανάλυσης αγορών, η ΕΕΤΤ με την υπ'αριθ. **389/51/8-6-2006** Απόφασή της δημοσιευθείσα στο τεύχος Β' της Εφημερίδας της

- [105] Οδηγία για την Πρόσβαση, Άρθρο 8(3).

[106] Το οποίο τότε ίσχυε μεταβατικά.

Κυβερνήσεως με αριθμό 891, την 12η-7-2006, αφού κατέληξε στο συμπέρασμα ότι, ενόψει των εθνικών συνθηκών, υφίσταται μια διακριτή σχετική αγορά που περιλαμβάνει την παροχή χονδρικών υπηρεσιών ευρυζωνικής πρόσβασης με γεωγραφικό εύρος την Ελληνική Επικράτεια, στην οποία η εταιρεία Οργανισμός Τηλεπικοινωνιών της Ελλάδος κατέχει Σημαντική Ισχύ (ΣΙΑ), της επέβαλε μια σειρά κατάλληλων και αναλογικών κανονιστικών υποχρεώσεων ως εξής:

vi. Υποχρέωση παροχής πρόσβασης και χρήσης συγκεκριμένων ευκολιών δικτύου, και συγκεκριμένα υποχρέωση παροχής Χονδρικής Ευρυζωνικής Πρόσβασης και Πρόσβασης σε Συναφείς ευκολίες συμπεριλαμβανομένης της συνεγκατάστασης.

vii. Υποχρέωση Μη-Διακριτικής Μεταχείρισης.

viii. Υποχρέωση Διαφάνειας, συμπεριλαμβανομένης της υποχρέωσης Δημοσίευσης Προσφοράς Αναφοράς Χονδρικής Ευρυζωνικής Πρόσβασης με το κατάλληλο περιεχόμενο (με ελάχιστο περιεχόμενο αυτό του Παραρτήματος Ι')

ix. Υποχρέωση Λογιστικού διαχωρισμού για τις δραστηριότητες του ΟΤΕ που σχετίζονται με την παροχή Χονδρικής Ευρυζωνικής Πρόσβασης, και

x. Υποχρέωση ελέγχου τιμών με τη μορφή retail minus, μέσω μεθοδολογίας DCF (Discounted Cash Flow)

Εντός του ανωτέρω πλαισίου, η ΕΕΤΤ έχει αναπτύξει/ εξειδικεύσει επιπλέον τις ανωτέρω υποχρεώσεις, εκδίδοντας μια σειρά Αποφάσεων σχετικά με τα εξής:

- τις Μεθοδολογίες/ Αρχές Κοστολόγησης και Λογιστικού Διαχωρισμού για την υλοποίηση των επιβληθεισών στον ΟΤΕ ρυθμιστικών υποχρεώσεων ελέγχου τιμών, κοστολόγησης και λογιστικού διαχωρισμού στις επιμέρους ορισθείσες αγορές ηλεκτρονικών επικοινωνιών, [107]
- την έγκριση και θέση σε ισχύ της Προσφοράς Αναφοράς του ΟΤΕ για την Παροχή υπηρεσιών Χονδρικής Ευρυζωνικής Πρόσβασης και Συναφών Ευκολιών σε εφαρμογή της ΑΠ ΕΕΤΤ 389/051/08-06-2006 (ΦΕΚ 891/Β/12.07.06)[108] και σύμφωνα με τις γενικές υποχρεώσεις που ορίζονται σε αυτή.

107 ΑΠ ΕΕΤΤ 482/051/26-05-2008 (ΦΕΚ 1151/Β/24-6-2008)

108 ΑΠ ΕΕΤΤ 437/001/1-06-207 Έγκριση Προσφοράς Αναφοράς ΟΤΕ 2007 για την Παροχή υπηρεσιών Χονδρικής Ευρυζωνικής Πρόσβασης και Συναφών Ευκολιών, σε εφαρμογή της ΑΠ ΕΕΤΤ 389/051/08-06-2006 (ΦΕΚ 891/Β/12.07.06)

- τον καθορισμό της μεθοδολογίας DCF (Discounted Cash Flow) για τον retail minus υπολογισμό των τιμών Χονδρικής Ευρυζωνικής Πρόσβασης τύπου Β, κατ'εφαρμογή της ΑΠ ΕΕΤΤ 389/051/2006 (ΦΕΚ 891/Β12-7-2006)». [109]

3.5.5 Κατευθύνσεις για την Επιλογή Υποχρεώσεων

Κατά την επιλογή των κατάλληλων υποχρεώσεων για την αντιμετώπιση των προβλημάτων ανταγωνισμού που έχουν εντοπιστεί, η ΕΕΤΤ έχει την υποχρέωση να λάβει υπόψη τους στόχους που αναφέρονται στα Άρθρα 8 (2), (3) και (4) της Οδηγίας Πλαίσιο και το άρθρο 3 του Νόμου (την προώθηση του ανταγωνισμού, τη συνεισφορά στην ανάπτυξη της εσωτερικής αγοράς και την προώθηση των συμφερόντων των χρηστών). Συνεπώς, οι υποχρεώσεις που θα επιβληθούν από την ΕΕΤΤ πρέπει να βασίζονται στη φύση του προβλήματος ανταγωνισμού που εντοπίζεται και να είναι αναλογικές και αιτιολογημένες εν όψει των στόχων που τίθενται στο Άρθρο 8 (4) της Οδηγίας Πλαίσιο.

Η ΕΕΤΤ έχει εντοπίσει στην Ενότητα 5.2 ανωτέρω μια σειρά από πραγματικά και πιθανά προβλήματα ανταγωνισμού που μπορεί να ανακύψουν από τη δεσπόζουσα θέση του ΟΤΕ στην αγορά ευρυζωνικής πρόσβασης χονδρικής . Ελλείψει κανονιστικής ρύθμισης, η ΕΕΤΤ θεωρεί ότι είναι απίθανο, εντός των χρονικών πλαισίων της παρούσας εξέτασης και στο άμεσο μέλλον μετά από αυτήν, να υπάρξει κάποια ρεαλιστική πιθανότητα ανάπτυξης σημαντικού ανταγωνισμού στην Ελλάδα βάσει κάποιας ανταγωνιστικής υποδομής τοπικής πρόσβασης ούτως ώστε να καταργεί την ανάγκη οποιασδήποτε μορφής ρυθμιστικής παρέμβασης. Κατά τη διαμόρφωση των κατάλληλων και αναλογικών κανονιστικών υποχρεώσεων προκειμένου να ξεπεραστούν τα προβλήματα ανταγωνισμού στην τοπική πρόσβαση, η ΕΕΤΤ σημειώνει ότι οι επιβαλλόμενες νέες ή/ και οι διατηρηθείσες σε ισχύ κανονιστικές υποχρεώσεις σχετικά με την αδεσμοποίητη πρόσβαση στον τοπικό βρόχο πρέπει να είναι συμβατές με αυτές που έχουν ήδη επιβληθεί ή/ και επίκειται να επιβληθούν σχετικά με την παροχή Χονδρικής Ευρυζωνικής Πρόσβασης, με γνώμονα ιδίως με τα «μηνύματα» , σε

[109] ΑΠ ΕΕΤΤ 448/206/21-8-2007 «Καθορισμός της μεθοδολογίας DCF (Discounted Cash Flow) για τον retail minus υπολογισμό των τιμών Χονδρικής Ευρυζωνικής Πρόσβασης τύπου Β, κατ'εφαρμογή της ΑΠ ΕΕΤΤ 389/051/2006 (ΦΕΚ 891/Β12-7-2006)» (ΦΕΚ 1731/Β/30-8-2007), όπως ισχύει τροποποιηθείσα με την ΑΠ ΕΕΤΤ 462/176/14-12-2007 «Αξιολόγηση της ανάγκης αναθεώρησης του συντελεστή retail-minus ΧΕΠ βάσει των νέων τιμών λιανικής του ΟΤΕ όπως αναφέρονται στην επιστολή ΟΤΕ με Αρ. Πρωτ. ΕΕΤΤ ΕΜΠ.ΥΠΗΡ. 1530/Φ.960/30-11-2007 (Απ. Πρ. ΟΤΕ ΑΠ.155/30-11-2007)» (ΦΕΚ 2437/ Β/28.12.2007) καθώς και την ΑΠ ΕΕΤΤ 486/152/04-07-2008 Αξιολόγηση της ανάγκης αναθεώρησης του συντελεστή retail-minus της ΧΕΠ βάσει των όρων της ΑΠ ΕΕΤΤ 448/206/21-08-07.

επίπεδο κυρίως τιμολογιακής πολιτικής, που ενδέχεται να δοθούν στην αγορά, δεδομένης της στενής τους σχέσης στα πλαίσια της «κλίμακας επένδυσης».

Στο ίδιο πλαίσιο, οι επιβαλλόμενες νέες ή και οι διατηρηθείσες σε ισχύ κανονιστικές υποχρεώσεις πρέπει να είναι κατάλληλες προκειμένου να διευκολύνουν την είσοδο των ανταγωνιστών στις λιανικές αγορές που επιλέγουν με την παροχή πρόσβασης στην υποδομή τοπικής πρόσβασης του ΟΤΕ υπό όρους και συνθήκες που προάγουν την αποδοτικότητα και ισχυροποιούν τον ανταγωνισμό, αλλά ιδίως την δραστηριοποίηση αυτών υπό όρους υγιούς και ανόθευτου ανταγωνισμού, λαμβάνοντας ιδίως υπόψη και την ανάγκη να ενθαρρύνεται η αποδοτική επένδυση σε υποδομές και η προώθηση καινοτομιών. Όπως και στον πρώτο γύρο ανάλυσης, η ΕΕΤΤ θεωρεί ότι οι διαπιστωθείσες και παραμένουσες αποτυχίες της αγοράς δεν δύνανται να επιτευχθούν παρά μέσω σειράς κανονιστικών υποχρεώσεων οι οποίες θεωρούνται ως συμπληρωματικές ως προς τον τρόπο με τον οποίο η κάθε μία υποστηρίζει και ενισχύει τις υπόλοιπες και αντιστρόφως. **Στα πλαίσια αυτά προτείνει τη διατήρηση των ήδη επιβληθεισών στον πρώτο γύρο ανάλυσης, κανονιστικών υποχρεώσεων, αλλά και την ενδυνάμωση αυτών, σύμφωνα με τα αναφερόμενα στη συνέχεια:**

3.5.6 Προτεινόμενες Κανονιστικές Υποχρεώσεις

Στην παρούσα Ενότητα, η ΕΕΤΤ παραθέτει τις κανονιστικές υποχρεώσεις που προτείνει να επιβληθούν στον ΟΤΕ και τις οποίες η ΕΕΤΤ κρίνει ως κατάλληλες, εύλογες και αναλογικές κατά την παρούσα χρονική περίοδο δεδομένων των συνθηκών της αγοράς όπως αυτές περιγράφονται στο παρόν κείμενο.

3.5.6.1 Υποχρέωση πρόσβασης και χρήσης ειδικών ευκολιών δικτύου

Η ΕΕΤΤ προκειμένου να εκτιμήσει αν θα πρέπει να επιβληθεί μια υποχρέωση παροχής πρόσβασης και εάν αυτή κρίνεται ως αναλογική, θα πρέπει να λάβει υπόψη της τους παράγοντες που αναφέρονται στο Άρθρο 44 Παρ. 2 του Νόμου (Άρθρο 12 (2) της Οδηγίας για την Πρόσβαση). Οι ως άνω παράγοντες περιλαμβάνουν μεταξύ άλλων: την τεχνική και οικονομική βιωσιμότητα της χρήσης ή της εγκατάστασης ανταγωνιστικών ευκολιών, ανάλογα με το ρυθμό ανάπτυξης της αγοράς, την δυνατότητα διάθεσης της προτεινόμενης πρόσβασης σε σχέση με την διαθέσιμη χωρητικότητα, την αρχική επένδυση του κατόχου της ευκολίας, έχοντας υπόψη τους συναφείς με την υλοποίηση της επένδυσης κινδύνους, καθώς και την ανάγκη μακροπρόθεσμης διασφάλισης του ανταγωνισμού.

Η ΕΕΤΤ θεωρεί ότι ένας καθετοποιημένος πάροχος με ισχύ στην αγορά χονδρικής, όπως ο ΟΤΕ, ενδέχεται να επεκτείνει την ισχύ του σε μια συνδεδεμένη αγορά προκειμένου να εμποδίσει ή να δυσχεράνει την είσοδο ανταγωνιστικών παρόχων. Η ΕΕΤΤ θεωρεί ότι αυτό θα οδηγούσε σε αποκλεισμό της αγοράς και ότι η επιβολή υποχρέωσης πρόσβασης θα συνέβαλε σημαντικά στην αντιμετώπιση μιας τέτοιας αποτυχίας της αγοράς. Επομένως, η ΕΕΤΤ καταλήγει στο συμπέρασμα ότι χωρίς την επιβολή υποχρέωσης πρόσβασης στον ΟΤΕ είναι πιθανό ο ΟΤΕ να αρνείται να συναλλάσσεται με ανταγωνιστές του και επομένως να αρνείται την πρόσβαση στις υπηρεσίες Χονδρικής Ευρυζωνικής Πρόσβασης. Συνεπώς, η ΕΕΤΤ υιοθετεί την άποψη ότι η επιβολή Χονδρικής Ευρυζωνικής Πρόσβασης βασίζεται στη φύση του προβλήματος, είναι αναλογική και αιτιολογημένη με βάση τις υφιστάμενες συνθήκες.

Η ΕΕΤΤ εξέτασε επίσης εάν η πρόσβαση στον τοπικό βρόχο (που επιβάλλεται χωριστά από την ΕΕΤΤ) διαφυλάσσει επαρκώς τον ανταγωνισμό μακροπρόθεσμα. Καθώς η Χονδρική Ευρυζωνική Πρόσβαση επιτρέπει στους νεοεισερχόμενους να ανταγωνίζονται τον ΟΤΕ σε ευρεία κλίμακα προφέροντας ευρυζωνικές υπηρεσίες, η ΕΕΤΤ κατέληξε στο συμπέρασμα ότι η επιβαλλόμενη χονδρική ευρυζωνική πρόσβαση που παρέχεται μέσω DSL διαφυλάττει την ανάπτυξη του ανταγωνισμού, συνάδει με αντίστοιχες εμπειρίες σε Κράτη Μέλη της ΕΕ και επιτρέπει στους νεοεισερχόμενους να ανέλθουν περαιτέρω στην «κλίμακα επένδυσης» για μεγαλύτερη ανάπτυξη υποδομών.

Συγκεκριμένα, η πρόσβαση στο βρόχο/υπο-βρόχο (αγορά 4 της Νέας Σύστασης) αποτελεί αγορά ανωτέρου επιπέδου (upstream) της αγοράς ΧΕΠ. Συνεπώς η ρύθμιση της αγοράς 4 οφείλει να προηγείται και να ληφθεί υπόψη στην ανάλυση της αγοράς 5, στο βαθμό που οι κανονιστικές υποχρεώσεις που επιβάλλονται στην αγορά κατωτέρου επιπέδου αντιμετωπίζουν προβλήματα ανταγωνισμού τα οποία δεν μπορούν να λυθούν με την επιβολή υποχρεώσεων στην αγορά ανωτέρου επιπέδου.

Γενικά η δραστηριοποίηση στη λιανική αγορά παροχής ευρυζωνικών υπηρεσιών μέσω της αγοράς αδεσμοποίητης απαιτεί μεγαλύτερες επενδύσεις από την πλευρά του Παρόχου ώστε να καταστεί δυνατή η παροχή λιανικών υπηρεσιών (άνοδος στη σκάλα των επενδύσεων - ladder of investment). Στο βαθμό που ένας Πάροχος επιθυμεί να ανταγωνιστεί τον ΟΤΕ παρέχοντας λιανικές υπηρεσίες σε Πανελλαδικό επίπεδο, η ΧΕΠ μπορεί να εξασφαλίσει την παρουσία του στην Ελληνική Επικράτεια στο σύνολο των περιοχών που δραστηριοποιείται ο ΟΤΕ, χωρίς να απαιτείται εξαρχής η επέκταση του δικτύου του και κατά συνέπεια τεράστιες

επενδύσεις. Υπό αυτό το πρίσμα, η επιβολή υποχρεώσεων στην αγορά 5 λειτουργεί συμπληρωματικά με τη ρύθμισης της αγοράς 4.

Ωστόσο, η επιβολή Χονδρικής Ευρυζωνικής Πρόσβασης, εάν δεν συμπληρώνεται από άλλα κανονιστικά μέτρα, δεν δύναται από μόνη της να επιλύσει τα προσδιορισθέντα προβλήματα ανταγωνισμού. Ως εκ τούτου, η ΕΕΤΤ κρίνει ότι απαιτούνται συμπληρωματικά ρυθμιστικά μέτρα προκειμένου να αντιμετωπισθούν όλα τα πιθανά προβλήματα ανταγωνισμού, όπως η υπερβολική τιμολόγηση και οι τακτικές διακριτικής μεταχείρισης (τιμολογιακές ή μη). Τα ζητήματα αυτά αναλύονται κατωτέρω στην παρούσα Ενότητα.

Επισημαίνεται τέλος, ότι η ΕΕΤΤ εκτίμησε τους παράγοντες του Άρθρου 44 Παρ. 2 του Νόμου (άρθρο 12 (2) της Οδηγίας) για την Πρόσβαση, και έκρινε ότι επί τη βάσει της υφιστάμενης κατάστασης και της εξέλιξης των προϊόντων, είναι εφικτό ο ΟΤΕ να παρέχει Χονδρική Ευρυζωνική Πρόσβαση. Πιο συγκεκριμένα ο ΟΤΕ υποχρεώνεται όπως:

Ι. Τύπος Πρόσβασης Β – Πρόσβαση στο BRAS

Η ΕΕΤΤ προτείνει να διατηρηθεί η υποχρέωση του ΟΤΕ να χορηγεί πρόσβαση τύπου Β και επομένως ο ΟΤΕ υποχρεώνεται να παρέχει πρόσβαση στους εναλλακτικούς στο επίπεδο BRAS με την έννοια ότι ο κάθε τελικός χρήστης ο οποίος εξυπηρετείται από έναν BRAS μπορεί να γίνει πελάτης του εναλλακτικού, χωρίς ο πάροχος να υποχρεούται να λαμβάνει άλλες υπηρεσίες σύνδεσης backhaul πέρα από το BRAS.

Οι εναλλακτικοί πάροχοι θα παραλαμβάνουν την κίνηση (σε επίπεδο ATM ή IP) μετά το BBRAS και θα μπορούν να τη μεταφέρουν με δικά τους μέσα (αυτό-παροχή) ή μέσω προϊόντων (ευκολιών) του ΟΤΕ (βλέπε παρακάτω) ή μέσω οποιουδήποτε παρόχου προσφέρει τέτοιες υπηρεσίες. Ο ΟΤΕ υποχρεώνεται να παρέχει πρόσβαση τύπου-Β σε κάθε ένα σημείο παρουσίας BRAS που έχει σήμερα ή που θα τοποθετήσει στο μέλλον.

Το βασικό προϊόν για την ΧΕΠ τύπου Β είναι η υφιστάμενη Ασύμμετρου Ρυθμού Σύνδεση (ΑΡΥΣ), η οποία παρέχει στον πάροχο ένα κανάλι ασύμμετρου ρυθμού από το χώρο του πελάτη μέχρι το στοιχείο συγκέντρωσης κίνησης BRAS στο δίκτυο του ΟΤΕ. Ο BRAS μπορεί να εκτελεί οποιονδήποτε από τους τύπους συγκέντρωσης τοπική, περιφερειακή, κεντρική.

Η ασύμμετρη σύνδεση στην περίπτωση της πρόσβασης τύπου Β ονομάζεται ΑΡΥΣ$_{BRAS}$ ώστε να υπάρχει διαφοροποίηση στο όνομα του βασικού χονδρικού προϊόντος της πρόσβασης τύπου Γ το οποίο θα καλείται ΑΡΥΣ$_{DSLAM}$ (βλ.κατωτέρω).

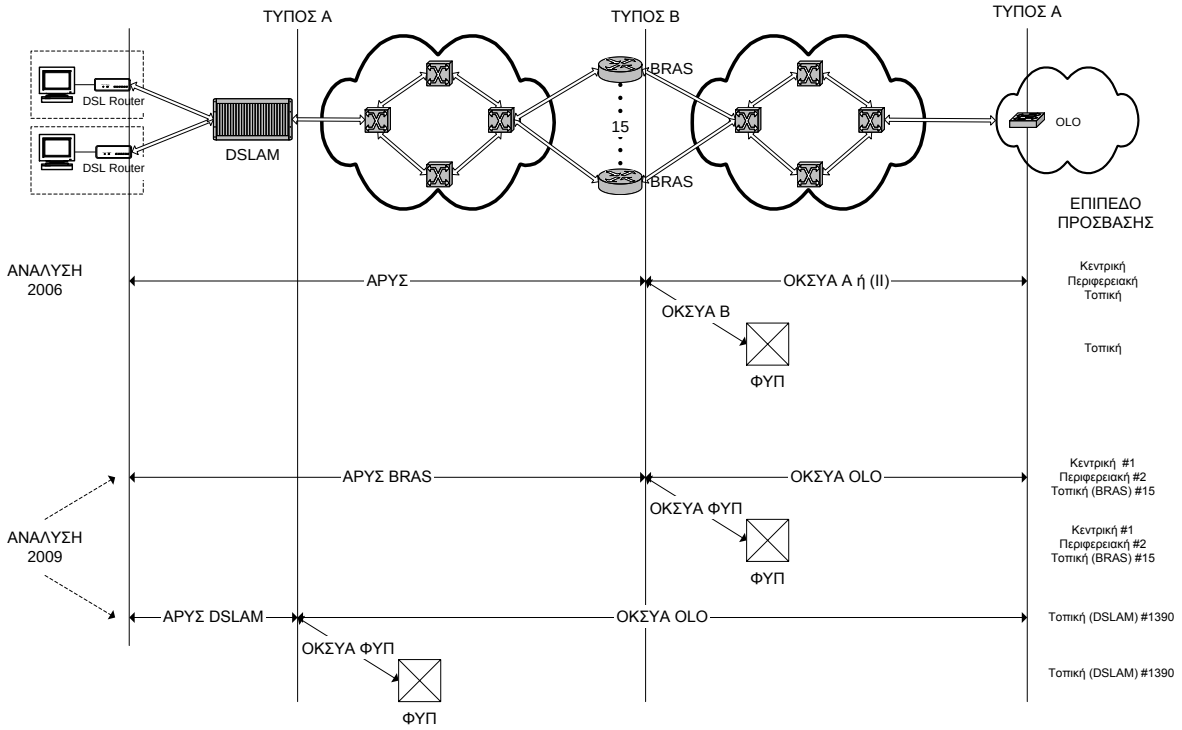

Σχήμα 16 Τύποι πρόσβασης

ΙΙ. Τύπος Πρόσβασης Α –μέχρι το σημείο παρουσίας του παρόχου

Η ΕΕΤΤ προτείνει να διατηρηθεί η υποχρέωση του ΟΤΕ να προσφέρει πρόσβαση τύπου Α, η οποία συνδυάζει τα κυκλώματα μέχρι το BRAS (ΑΡΥΣ$_{BRAS}$) μαζί με συναφείς ευκολίες σε επίπεδο πέρα από τον BRAS και μέχρι το σημείο παρουσίας του εναλλακτικού παρόχου (προϊόντα ευκολιών ΟΚΣΥΑ).

Ο BRAS μπορεί να εκτελεί οποιονδήποτε από τους τύπους συγκέντρωσης τοπική, περιφερειακή, κεντρική.

ΙΙΙ. Τύπος πρόσβασης Γ – Πρόσβαση στο DSLAM ή σε επίπεδο πολυπλεκτικού κόμβου

Μια άλλη υπηρεσία που δεν προσφέρεται μέχρι τώρα στην Ελλάδα, αφορά τη χονδρική παροχή από τον ΟΤΕ μόνο της πρόσβασης μέχρι το DSLAM. Στην περίπτωση αυτή, ο εναλλακτικός πάροχος θα παραλαμβάνει την κίνηση μετά το DSLAM (το οποίο δύναται να

βρίσκεται εντός Αστικού Κέντρου του ΟΤΕ ή και σε υπαίθρια καμπίνα του ΟΤΕ) και θα μπορεί να τη μεταφέρει με δικά του μέσα (αυτό-παροχή) ή μέσω προϊόντων του ΟΤΕ ή μέσω οποιουδήποτε παρόχου προσφέρει τέτοιες υπηρεσίες. Αυτός ο τύπος πρόσβασης όχι μόνο επιτρέπει στον εναλλακτικό πάροχο να κάνει πλήρη χρήση των ευκολιών που ήδη έχει βάσει της υφιστάμενης μορφής παρεχόμενης πρόσβασης, αλλά του παρέχει επίσης και τη δυνατότητα να ελέγξει την ποιότητα της υπηρεσίαςσε επίπεδο DSLAM και ανωτέρω.

Η ΕΕΤΤ κρίνει ότι ο ΟΤΕ θα πρέπει επίσης να υποχρεωθεί να παρέχει στους ανταγωνιστές παρόχους πρόσβαση τύπου Γ. Όπου η πρόσβαση σε επίπεδο DSLAM δεν είναι τεχνικά εφικτή, ο ΟΤΕ θα πρέπει να παρέχει πρόσβαση στο επόμενο πλησιέστερο από την πλευρά του δικτύου (κόμβος πολυπλεξίας) σημείο στο λιανικό πελάτη. Το βασικό προϊόν στο συγκεκριμένο τύπο πρόσβασης θα ονομάζεται εφεξής ΑΡΥΣ$_{DSLAM}$ και αποτελεί ένα κανάλι ασύμμετρου ρυθμού από το χώρο του πελάτη μέχρι το στοιχείο συγκέντρωσης DSLAM.

Επισημαίνεται δε, ότι είναι στη διακριτική ευχέρεια των παρόχων να αιτηθούν τους τύπους πρόσβασης που επιθυμούν ή συνδυασμούς αυτών.

Πρέπει εδώ να σημειωθεί ότι η πρόσβαση τύπου Γ σε επίπεδο λειτουργικότητας είναι ταυτόσημη με την αδεσμοποίητη πρόσβαση στον τοπικό βρόχο στην περίπτωση της εικονικής συνεγκατάστασης. Η διαφορά έγκειται στο γεγονός ότι στη μεν περίπτωση της πρόσβασης τύπου Γ το DSLAM είναι ιδιοκτησίας ΟΤΕ και λειτουργείται από τον ΟΤΕ, στην δε εικονική συνεγκατάσταση το DSLAM είναι ιδιοκτησίας του εναλλακτικού παρόχου και λειτουργείται από τον ΟΤΕ. Υπάρχει δηλαδή σαφής διαφοροποίηση στο επίπεδο κόστους. Με βάση αυτή τη διαπίστωση, η ΕΕΤΤ προτείνει η συγκεκριμένη υποχρέωση πρόσβασης στο DSLAM να επιβάλλεται στον ΟΤΕ μόνο στα κέντρα στα οποία ο ΟΤΕ δεν δύναται να παρέχει συνεγκατάσταση στα πλαίσια των υποχρεώσεών του στην αγορά ΑΠΤοΒ. Η ΕΕΤΤ θεωρεί ότι ο συγκεκριμένος περιορισμός της υποχρέωσης αφενός μεν συνάδει με τη λογική της προώθησης των επενδύσεων σε υποδομές, αφετέρου δε επιτρέπει στους παρόχους να προσφέρουν λιανικές υπηρεσίες σε όλα τα σημεία που προσφέρει ο ΟΤΕ.

IV. Συναφείς ευκολίες: Προϊόντα ΟΚΣΥΑ

Ο ΟΤΕ οφείλει να συνεχίσει να παρέχει τα προϊόντα τύπου ΟΚΣΥΑ, εμπλουτίζοντάς τα κατάλληλα ώστε να καθίσταται δυνατή η παροχή πρόσβασης τύπου Α, Β και Γ. Συγκεκριμένα, όλα τα προϊόντα ΟΚΣΥΑ παραδίδονται από τον ΟΤΕ είτε στο χώρο του

εναλλακτικού παρόχου ($ΟΚΣΥΑ_{ΟΛΟ}$), είτε σε φρεάτιο έξω από το κτίριο του ΟΤΕ ($ΟΚΣΥΑ_{ΦΥΠ}$)[110]..

Στην $ΟΚΣΥΑ_{ΦΥΠ}$ ο ΟΤΕ οφείλει να παραδίδει σε φρεάτιο έξω από το δικό του κτίριο στον συνδεόμενο εναλλακτικό ένα κύκλωμα (ή και περισσότερα) που μεταφέρει (-ουν) πολλαπλές διόδους (sessions) κίνησης διαδικτύου που η καθεμιά αντιστοιχεί σε έναν τελικό χρήστη DSL. Το κύκλωμα είναι μέσω οπτικής ίνας συμπεριλαμβάνει ορισμένες ευκολίες (facilities) χωρίς ωστόσο να περιλαμβάνει τερματικό εξοπλισμό στο κτίριο παρόχου. Ο εναλλακτικός πάροχος για να παραλάβει αυτή την κίνηση Διαδικτύου οφείλει να συνδέσει οπτική ίνα στο φρεάτιο έξω από το κτίριο του ΟΤΕ.

Στην $ΟΚΣΥΑ_{ΟΛΟ}$ ο ΟΤΕ παραδίδει την κίνηση στο χώρο του εναλλακτικού (OLO) με ταυτόχρονη παροχή του απαραίτητου τερματικού εξοπλισμού.

Ανάλογα με τον τύπο πρόσβασης που εξυπηρετούν και τη βαθμό συγκέντρωσης που επιτυγχάνεται, τα προϊόντα ΟΚΣΥΑ αναμένεται να εμφανίζουν τις παρακάτω παραλλαγές:

Πρόσβαση Γ: διακρίνονται οι περιπτώσεις κυκλωμάτων $ΟΚΣΥΑ_{ΦΥΠ\text{-}DSLAM}$ και $ΟΚΣΥΑ_{ΟΛΟ\text{-}DSLAM}$.Το τοπικό κύκλωμα ΟΚΣΥΑ συγκεντρώνει την κίνηση από τους συνδρομητές ενός μόνο DSLAM σε ένα κύκλωμα και είτε την παραδίδει σε φρεάτιο είτε στους χώρους του παρόχου.

Πρόσβαση Β: διακρίνονται οι περιπτώσεις κυκλωμάτων $ΟΚΣΥΑ_{ΦΥΠ\text{-}BRAS}$ και $ΟΚΣΥΑ_{ΟΛΟ\text{-}BRAS}$. Όμως επειδή οι BRAS ενδεχομένως να εκτελούν είτε τοπική είτε περιφερειακή είτε κεντρική συγκέντρωση οι ανωτέρω ευκολίες υποδιαιρούνται περαιτέρω σε $ΟΚΣΥΑ_{ΦΥΠ\text{-}BRAS\text{-}ΤΟΠ}$, $ΟΚΣΥΑ_{ΦΥΠ\text{-}BRAS\text{-}ΠΕΡ}$, $ΟΚΣΥΑ_{ΦΥΠ\text{-}BRAS\text{-}ΕΘΝ}$, $ΟΚΣΥΑ_{ΟΛΟ\text{-}BRAS\text{-}ΕΘΝ}$, $ΟΚΣΥΑ_{ΟΛΟ\text{-}BRAS\text{-}ΠΕΡ}$, $ΟΚΣΥΑ_{ΟΛΟ\text{-}BRAS\text{-}ΤΟΠ}$.

Προτείνεται να οριστούν από τον ΟΤΕ 2 περιφέρειες οι οποίες να καλύπτουν ολόκληρη την Ελληνική Επικράτεια, έτσι ώστε ένας πάροχος με 2 κυκλώματα περιφερειακής ΟΚΣΥΑ να είναι σε θέση να προσφέρει υπηρεσία σε πανελλαδικό επίπεδο.

Η κεντρική συγκέντρωση αναφέρετια στην περίπτωση που ένας BRAS συγκεντρώνει την κίνηση από όλα τα BBRASs του δικτύου του ΟΤΕ. Ένας πάροχος με 1 κύκλωμα εθνικής ΟΚΣΥΑ είναι σε θέση να προσφέρει υπηρεσία σε πανελλαδικό επίπεδο.

[110] Σε επίπεδο αρχιτεκτονικής η $ΟΚΣΥΑ_{ΟΛΟ}$ μπορεί να υποτεθεί ως αντίστοιχη της πλήρους ζεύξης (σε άλλες αγορές-προιόντα) ενώ η $ΟΚΣΥΑ_{ΦΥΠ}$ ως αντίστοιχη της ημι-ζεύξης ζεύξης (σε άλλες αγορές-προιόντα)

Είναι σαφές ότι για λόγους μη διακριτικής μεταχείρισης ο ΟΤΕ δεν πρέπει να επιβάλλει διαφορετική τεχνική σχεδίαση, υλοποίηση, φιλοσοφία μεταξύ των συγκεκριμένων προϊόντων που χρησιμοποιούνται για την υλοποίηση των τριών ξεχωριστών υπηρεσιών τύπου Α, Β, Γ.

Με βάση αυτή την αρχή η ΕΕΤΤ θεωρεί ότι ο ΟΤΕ οφείλει να αναλάβει ορισμένες υποχρεώσεις ακόμα:

Ο ΟΤΕ διατηρεί το δικαίωμα να αλλάξει την υφή, τεχνολογία, τεχνική υλοποίηση των συγκεκριμένων χονδρικών προϊόντων (ΑΡΥΣ, ΟΚΣΥΑ) τα οποία καθιστούν εφικτή την ΧΕΠ ανάλογα με την εξέλιξη της τεχνολογίας κλπ αρκεί να εξασφαλίζεται πάντα η πρόσβαση τύπου Α, Β, Γ. Σε κάθε περίπτωση πάντως, ο ΟΤΕ οφείλει να παρέχει όλους τους τύπους ΧΕΠ. Στην περίπτωση αλλαγών ισχύουν τα όσα αναφέρονται παρακάτω περί υποχρεώσεων διαφάνειας και πιο συγκεκριμένα περί προσφοράς Αναφοράς, δημοσιοποίησης άλλων πληροφοριών πρότερης ειδοποίησης, δημοσιοποίησης τεχνολογικών πληροφοριών, κοινοποίησης στην ΕΕΤΤ διαφόρων πληροφοριών.

Ο ΟΤΕ διατηρεί το δικαίωμα να εισάγει νέα προϊόντα πρόσβασης σε επίπεδα διαφορετικά από τα ανωτέρω οριζόμενα (τύπου Α, Β, Γ) καθώς και άλλες συναφείς ευκολίες. Για αυτά τα προϊόντα διατηρεί τις υποχρεώσεις μη διάκρισης, διαφάνειας, κλπ. Διατηρεί επίσης την υποχρέωση ορισμένα από τα προϊόντα αυτά (ανάλογα την περίπτωση) κοστολόγησης σύμφωνα με τις αρχές της διαφάνειας, πρόκλησης κόστους κλπ. αρχές κοστολόγησης όπως αυτές αναφέρονται στην μεθοδολογία αρχών κοστολόγησης όπως αυτές εφαρμόζονται στον ετήσιο κοστολογικό έλεγχο. Όμως για αυτά τα προϊόντα να δεν θα έχει την υποχρέωση ελέγχου τιμών.

Επιπλέον, η ΕΕΤΤ προτείνει να επιβληθεί υποχρέωση στον ΟΤΕ να παρέχει στους ανταγωνιστές του όλα τα επίπεδα ποιότητας υπηρεσίας που παρέχει στο λιανικό άκρο του. Επίσης, η ΕΕΤΤ προτείνει την επιβολή γενικής υποχρέωσης στον ΟΤΕ να ικανοποιεί όλα τα εύλογα αιτήματα για περαιτέρω ποιοτική διαφοροποίηση.

V. Πρόσβαση σε άλλες συναφείς ευκολίες, όπως η συνεγκατάσταση

Είναι επίσης αναγκαίο να επιβληθεί η πρόσβαση σε επιπλέον ευκολίες που είναι απαραίτητες για να διασφαλισθεί η αποτελεσματική παροχή υπηρεσιών χονδρικής ευρυζωνικής πρόσβασης. Ο Νόμος (άρθρο 2 περίπτωση λστ) και η Οδηγία Πλαίσιο ορίζει τις ‘συναφείς ευκολίες’ ως ‘τις ευκολίες που σχετίζονται με δίκτυο ηλεκτρονικών επικοινωνιών ή/

και υπηρεσία ηλεκτρονικών επικοινωνιών, οι οποίες καθιστούν δυνατή ή/ και υποστηρίζουν την παροχή υπηρεσιών μέσω του εν λόγω δικτύου και/ ή υπηρεσίας'. Συγκεκριμένα η ΕΕΤΤ θεωρεί ότι, προκειμένου να εγκατασταθεί και να συνδεθεί κατάλληλα ο σχετικός εξοπλισμός ενός νέου παρόχου, απαιτείται και η επιβολή υποχρέωσης συνεγκατάστασης (υπό τη μορφή παροχής φυσικού χώρου και τεχνικών ευκολιών) σύμφωνα με το Άρθρο 44 παρ. 3, περίπτωση στ. του Νόμου (Άρθρο 12 (1) (στ) της Οδηγίας για την Πρόσβαση). Επομένως η ΕΕΤΤ προτείνει την επιβολή υποχρέωσης στον ΟΤΕ παροχής συνεγκατάστασης. Η υποχρέωση παροχής συνεγκατάστασης, ανάλογα με την περίπτωση, πρέπει να περιλαμβάνει επιλογές όπως τη φυσική συνεγκατάσταση, την απομακρυσμένη συνεγκατάσταση ή και την εικονική συνεγκατάσταση. Η συγκεκριμένη μορφή κάθε δυνατότητας συνεγκατάστασης θα πρέπει να δημοσιεύεται ως τμήμα της Προσφοράς Αναφοράς, σύμφωνα με το άρθρο 43, παρ. 1 του Νόμου και το Άρθρο 9(2) της Οδηγίας για την Πρόσβαση.

Επιπλέον η ΕΕΤΤ κρίνει ότι ο ΟΤΕ θα πρέπει να ικανοποιεί εύλογα αιτήματα πρόσβασης των εναλλακτικών παρόχων για προϊόντα Χονδρικής Ευρυζωνικής Πρόσβασης σε άλλα σημεία πρόσβασης στο δίκτυο του ΟΤΕ από αυτά που αναφέρονται ανωτέρω, συνεγκατάστασης και συναφών ευκολιών.

Επιπλέον, σύμφωνα με το Άρθρο 44 παρ. 3, περίπτωση ε του Νόμου (Άρθρο 12 (1) (ε) της Οδηγίας για την Πρόσβαση), η ΕΕΤΤ θεωρεί ότι ο ΟΤΕ πρέπει – στα πλαίσια της παροχής χονδρικής ευρυζωνικής πρόσβασης - να χορηγεί ελεύθερη πρόσβαση σε τεχνικές διεπαφές, πρωτόκολλα ή άλλες βασικές τεχνολογίες. Αντίστοιχα, σύμφωνα με το Άρθρο 44 παρ. 3, περίπτωση η. του Νόμου (Άρθρο 12 (1) (η) της Οδηγίας για την Πρόσβαση), ο ΟΤΕ πρέπει να υποχρεωθεί να παρέχει πρόσβαση σε όλα τα συστήματα λογισμικού που είναι απαραίτητα για την εξασφάλιση ισότιμου ανταγωνισμού στην παροχή των υπηρεσιών.

Επιπλέον, σύμφωνα με το άρθρο 44 παρ.3 περίπτωση β του Νόμου (Άρθρο 12 (1) (β) της Οδηγίας για την Πρόσβαση), η ΕΕΤΤ προτείνει επίσης να υποχρεωθεί ο ΟΤΕ να διαπραγματεύεται με καλή πίστη και να ικανοποιεί όλα τα εύλογα αιτήματα των παρόχων αναφορικά με επιπρόσθετες ευκολίες σχετικά με τη χονδρική ευρυζωνική πρόσβαση. Επιπλέον η ΕΕΤΤ προτείνει να επιβληθεί η υποχρέωση στον ΟΤΕ να μην ανακαλεί την ήδη χορηγηθείσα πρόσβαση σε ευκολίες, σύμφωνα με το άρθρο 44 παρ.3 περίπτωση γ του Νόμου (Άρθρο 12 (1) (γ) της Οδηγίας για την Πρόσβαση).

Στα πλαίσια της υποχρέωσης πρόσβασης, ο ΟΤΕ θα πρέπει να υποχρεωθεί να ικανοποιεί αιτήματα για μετάβαση μεταξύ των ακόλουθων υπηρεσιών (οι διαδικασίες και το κόστος της μετάβασης θα πρέπει να συμπεριληφθούν στην σχετική Προσφορά Αναφοράς Χονδρικής Ευρυζωνικής Πρόσβασης):

- Μεταξύ επιπέδων χονδρικής ευρυζωνικής πρόσβασης (τύποι πρόσβασης Α, Β, Γ όπως αναφέρονται ανωτέρω), και
- Μεταξύ χονδρικής ευρυζωνικής πρόσβασης και πλήρως αδεσμοποίητης πρόσβασης/μεριζόμενης πρόσβασης στον τοπικό βρόχο.

Τέλος, σύμφωνα με το Άρθρο 44 παρ. 3 του Νόμου (Άρθρο 12 (1) της Οδηγίας για την Πρόσβαση), η ΕΕΤΤ θεωρεί ότι οι ως άνω υποχρεώσεις θα πρέπει να συνοδεύονται με όρους ισότιμου, εύλογου και έγκαιρου χαρακτήρα. Η ΕΕΤΤ θεωρεί ότι είναι απαραίτητη η ύπαρξη Συμφωνιών Επιπέδου Υπηρεσίας (Service Level Agreements (SLAs)) και μάλιστα για όλα τα προϊόντα, και για όλες τις διαδικασίες όπως παροχή των υπηρεσιών και αποκατάσταση βλαβών. Στην περίπτωση όπου έχει τεθεί σε ισχύ η Συμφωνία Επιπέδου Υπηρεσίας (SLA), η ΕΕΤΤ είναι της άποψης ότι θα πρέπει να ισχύουν και να εφαρμόζονται συγκεκριμένες ρήτρες και όροι αναφορικά με την ευθύνη των μερών (για να λειτουργούν ως κίνητρο για την συμμόρφωση των μερών με αυτά). Λαμβάνοντας υπόψη τα ανωτέρω η ΕΕΤΤ προτείνει την υποχρέωση παροχής από τον ΟΤΕ ενός Βασικού Επιπέδου Συμφωνιών Υπηρεσιών –(Βασικό SLA). Η βασική/ ελάχιστη ποιότητα των παραμέτρων υπηρεσιών (Βασικό Επίπεδο Συμφωνιών Υπηρεσιών –(Βασικό SLA)) καθώς και οι σχετικές οικονομικές ρήτρες ή όροι αναφορικά με την ευθύνη των μερών που θα ισχύουν σε περίπτωση μη συμμόρφωσης με τις προϋποθέσεις του Βασικού SLA, θα πρέπει να αποτελούν μέρος της βασικής λίστας των περιεχομένων της σχετικής Προσφοράς Αναφοράς ΧΕΠ που θα δημοσιεύεται από τον ΟΤΕ. Προκειμένου να διασφαλισθεί μεταξύ άλλων η αποτελεσματικότητα του Βασικού SLA, η ΕΕΤΤ προτείνει να επιβληθεί στον ΟΤΕ η υποχρέωση δημοσίευσης δεικτών αποδοτικότητας (Performance Indicators) σε τριμηνιαία βάση και ανά περίπτωση, κατόπιν σχετικού αιτήματος της ΕΕΤΤ (βλέπε επίσης και κατωτέρω αναφορικά με την υποχρέωση διαφάνειας).

Επιπλέον, η ΕΕΤΤ προτείνει να επιβληθεί στον ΟΤΕ η υποχρέωση να διαπραγματεύεται με καλή πίστη όλα τα εύλογα αιτήματα αναφορικά με SLAs "πέραν του Βασικού" (Advanced SLAs). Για τον σκοπό αυτό, η ΕΕΤΤ θα προβεί σε διάλογο με τον ΟΤΕ προκειμένου να διαμορφώσει το εύρος και τις ρήτρες των εν λόγω SLAs.

3.5.6.2 Υποχρέωση Μη Διακριτικής Μεταχείρισης

Η υποχρέωση της μη διακριτικής μεταχείρισης έχει δύο διαστάσεις: την τιμολογιακή και τεχνική. Όσον αφορά την διάσταση της μη διακριτικής μεταχείρισης σε τιμολογιακό επίπεδο, η ΕΕΤΤ προτίθεται να αποτρέψει πρακτικές της ΟΤΕ ΑΕ όσον αφορά την διαμόρφωση της τιμολογιακής πολιτικής της ώστε να τιμολογεί με διαφορετικό τρόπο τα ίδια στοιχεία του δικτύου της, ή να μην πραγματοποιεί αμερόληπτη κατανομή του κόστους μεταξύ των υπηρεσιών που χρησιμοποιούνται ταυτόχρονα από το λιανικό της άκρο και από τρίτους μέσω της παροχής υπηρεσιών χονδρικής. Η ΕΕΤΤ δίδει ιδιαίτερη σημασία στην αποφυγή πρακτικών της ΟΤΕ ΑΕ με τις οποίες οι προσφορές χονδρικής της να διαμορφώνονται με τρόπο ώστε να οι ίδιες υπηρεσίες να δίδονται με πλέον συμφέροντες όρους / προϋποθέσεις στο λιανικό της άκρο.

Η ΕΕΤΤ θεωρεί ότι πρέπει να διατηρηθεί (η επιβληθείσα κατά τον πρώτο γύρο ανάλυσης) στην ΟΤΕ ΑΕ υποχρέωση να εφαρμόζει ισοδύναμους όρους, σε ισοδύναμες περιστάσεις, σε άλλες επιχειρήσεις που παρέχουν ισοδύναμες υπηρεσίες, και να παρέχει υπηρεσίες σε τρίτους υπό τους ίδιους όρους (ιδίως τιμολογιακούς και τεχνικούς) και της ιδίας ποιότητας, με αυτές που παρέχει και στο λιανικό του άκρο (συμπεριλαμβανομένων των θυγατρικών του και των συνδεδεμένων με αυτόν επιχειρήσεων). Επιπροσθέτως, είναι απαραίτητο οι πληροφορίες που λαμβάνονται από τον ΟΤΕ στα πλαίσια της παροχής Χονδρικής Ευρυζωνικής Πρόσβασης σε έναν εναλλακτικό πάροχο, να μην χρησιμοποιούνται (με οποιοδήποτε τρόπο) από το λιανικό άκρο του ΟΤΕ. Η δέσμευση συμμόρφωσης σχετικά με την παραπάνω υποχρέωση θα πρέπει να γίνεται εγγράφως από τον ΟΤΕ.

Η διατήρηση της ως άνω υποχρέωσης κρίνεται αναγκαία και αναλογική, δεδομένου ότι, τυχόν μεροληπτική μεταχείριση μεταξύ των τρίτων που βρίσκονται σε ισοδύναμες καταστάσεις, ή και μεταξύ αυτών και του λιανικού του άκρου, θα είχε ως συνέπεια να αποδυναμωθεί η ανταγωνιστική δυναμική στην αγορά λιανικής. Η ΟΤΕ ΑΕ είναι ένας κάθετα ολοκληρωμένος πάροχος που δραστηριοποιείται σε ανάντη και κατάντη επίπεδο στην παροχή υπηρεσιών ευρυζωνικής πρόσβασης και υπηρεσιών διαδικτύου (μετά την πρόσφατη απορρόφηση της θυγατρικής του OTEnet), δηλαδή προσφέρει υπηρεσίες σε επίπεδο χονδρικής και λιανικής. Δηλαδή, ως κάθετα ολοκληρωμένος πάροχος χρησιμοποιεί τα ίδια στοιχεία

δικτύου για να παρέχει υπηρεσίες λιανικής και ταυτόχρονα υπηρεσίες χονδρικής στους ανταγωνιστές του για να διαμορφώσουν τις υπηρεσίες λιανικής τους.

Ελλείψει της ως άνω υποχρέωσης, η ΟΤΕ ΑΕ θα μπορούσε να έχει κίνητρο να προσφέρει στους ανταγωνιστές της τεχνικές ή οικονομικές συνθήκες λιγότερο ανταγωνιστικές από αυτές που προσφέρει στο λιανικό της άκρο ή στις θυγατρικές της, ή να διακρίνει μεταξύ αυτών. Κυρίως, από τιμολογιακής απόψεως, η ΟΤΕ ΑΕ θα είχε κίνητρο να ενθαρρύνει τις προσφορές χονδρικής των οποίων ελέγχει μεγαλύτερο μέρος της αλυσίδας αξιών τους (chain value), όπως η προσφορά υπηρεσιών ΧΕΠ συγκριτικά με τις προσφορές χονδρικής της ΑΠΤΒ. Τέτοιου είδους πρακτικές / συμπεριφορές θα μπορούσαν να οδηγήσουν σε τεχνητό περιορισμό της ελκυστικότητας των προσφορών των ανταγωνιστών της ΟΤΕ ΑΕ στις αγορές λιανικής, σε σχέση με το επίπεδο της ποιότητας και της τιμολόγησης των αντίστοιχων προσφορών του ομίλου της ΟΤΕ ΑΕ στις ίδιες αγορές. Επομένως, η ΕΕΤΤ θεωρεί ότι πρακτική τέτοιας μορφής θα ήταν έντονα επιζήμια για την ανάπτυξη του ανταγωνισμού στην αγορά υπηρεσιών λιανικής.

Περαιτέρω, σε τεχνικό επίπεδο, στις περιπτώσεις όπου έχει επιβληθεί στον πάροχο με ΣΙΑ υποχρέωση πρόσβασης, και ιδίως όταν έχει επιβληθεί υποχρέωση ελέγχου τιμών και κοστολόγησης, ο εν λόγω πάροχος δύναται να έχει αυξημένα κίνητρα να προβαίνει σε διακρίσεις όσον αφορά τις μη τιμολογιακές παραμέτρους των υπηρεσιών του. Η ΕΕΤΤ θεωρεί ότι μια ισχυρή υποχρέωση μη διακριτικής μεταχείρισης (υποχρέωση αμεροληψίας) είναι το μόνο ρυθμιστικό μέτρο το οποίο μπορεί να αντιμετωπίσει ευθέως τα ως άνω προβλήματα ανταγωνισμού. Ως εκ τούτου, η ΕΕΤΤ θεωρεί ότι η υποχρέωση μη διακριτικής μεταχείρισης είναι απαραίτητη προκειμένου να διασφαλισθεί ότι ο ΟΤΕ δεν κάνει διακρίσεις προς όφελος του λιανικού του άκρου (συμπεριλαμβανομένων των θυγατρικών του και των συνδεδεμένων με αυτόν επιχειρήσεων).

Η ΕΕΤΤ κρίνει επίσης ότι το λιανικό άκρο του ΟΤΕ ή οι συνδεδεμένες επιχειρήσεις δεν θα πρέπει να έχουν προνομιακή πρόσβαση στις δραστηριότητες της χονδρικής του ΟΤΕ. Μεταξύ άλλων (και μη περιοριστικά) π.χ. σε περίπτωση που ο ΟΤΕ προβεί στην εμπορική εισαγωγή νέων λιανικών προϊόντων τα οποία υλοποιούνται με τεχνικά χαρακτηριστικά, σχεδίαση και υλοποίηση καλύτερη από επίπεδο best effort (π.χ. managed VOIP πάνω από DSL, IPTV πάνω από DSL), τότε ο ΟΤΕ υποχρεώνεται σε ορισμένα συγκεκριμένα ρυθμιστικά μέτρα. Τα μέτρα αυτά προκύπτουν από το συνδυασμό με την προηγούμενη υποχρέωση περί πρόσβασης και χρήσης ειδικών ευκολιών δικτύου, αυτής της υποχρέωσης περί μη διακριτικής μεταχείρισης, αλλά και επομένης υποχρέωσης περί διαφάνειας.

Η υποχρέωση μη διάκρισης καλύπτει και τα πληροφοριακά συστήματα του ΟΤΕ. Το λιανικό άκρο του ΟΤΕ ή οι συνδεδεμένες με αυτόν επιχειρήσεις δεν θα πρέπει να έχουν προνομιακή πρόσβαση στα εν λόγω πληροφοριακά συστήματα χονδρικής και ο ΟΤΕ οφείλει να παρέχει πρόσβαση στα εν λόγω συστήματα χονδρικής σε τρίτους παρόχους υπό τους ίδιους όρους και της ίδιας ποιότητας με αυτές που παρέχει και στο λιανικό του άκρο.

3.5.6.3 Υποχρέωση Διαφάνειας

Η ΕΕΤΤ θεωρεί ότι πέραν των υποχρεώσεων πρόσβασης και μη διακριτικής μεταχείρισης (βλ. ανωτέρω) είναι αναλογικό και αιτιολογημένο να επιβληθεί στον ΟΤΕ η υποχρέωση της διαφάνειας η οποία θα περιλαμβάνει μεταξύ άλλων τη δημοσίευση σχετικής Προσφοράς Αναφοράς, η οποία θα υπόκειται στην έγκριση της ΕΕΤΤ και θα αποτελεί την βάση για την σύναψη συμφωνιών για την παροχή ΧΕΠ. Η ως άνω υποχρέωση διασφαλίζει ότι οι εναλλακτικοί πάροχοι έχουν πρόσβαση σε επαρκείς πληροφορίες και ξεκάθαρες διαδικασίες, στις οποίες δεν θα είχαν εάν δεν υπήρχε η υποχρέωση Προσφοράς Αναφοράς. Αυτό διευκολύνει την είσοδό τους στην αγορά και ως εκ τούτου προωθεί τον ανταγωνισμό. Επίσης, με αυτό τον τρόπο έτσι διασφαλίζεται η συμμόρφωση με την υποχρέωση μη διακριτικής μεταχείρισης, καθότι οι πληροφορίες που απαιτούνται προκειμένου να εκτιμηθεί εάν υφίσταται τέτοια συμμόρφωση δεν θα ήταν άλλως διαθέσιμες. Συνεπώς, η ΕΕΤΤ θεωρεί ότι δια της ρυθμιστικής υποχρέωσης της διαφάνειας αντιμετωπίζεται ευθέως η φύση ορισμένων βασικών προβλημάτων ανταγωνισμού και ότι θα πρέπει η εν λόγω υποχρέωση να επιβληθεί στον ΟΤΕ.

Το άρθρο 43 του Νόμου ερμηνευόμενο σύμφωνα με το Άρθρο 9 της Οδηγίας για την Πρόσβαση προβλέπει ότι η ΕΡΑ δύναται να υποχρεώνει έναν πάροχο με ΣΙΑ, να δημοσιεύει Προσφορά Αναφοράς η οποία θα είναι επαρκώς αναλυτική, προκειμένου να διασφαλίζεται ότι οι επιχειρήσεις δεν θα εξαναγκάζονται να πληρώνουν για ευκολίες οι οποίες δεν είναι απαραίτητες για τις αιτούμενες υπηρεσίες. Η εν λόγω Προσφορά Αναφοράς θα πρέπει να συμπεριλαμβάνει μια περιγραφή των σχετικών προιόντων/υπηρεσιών/στοιχείων σύμφωνα με τις ανάγκες της αγοράς, και μια περιγραφή των σχετικών όρων και προϋποθέσεων, συμπεριλαμβανομένων των τιμών.

Η ΕΕΤΤ προτείνει να επιβληθεί η υποχρέωση στον ΟΤΕ να δημοσιεύει προσφορά αναφοράς για την ΧΕΠ. Το Παράρτημα 5 του παρόντος κειμένου περιέχει την λίστα με τα κατ' ελάχιστον στοιχεία που πρέπει να συμπεριληφθούν στην σχετική Προσφορά Αναφοράς του ΟΤΕ.

Δεδομένου ότι η Προσφορά Αναφοράς θα πρέπει να επικαιροποιείται προκειμένου να αντικατοπτρίζει τις ανάγκες της αγοράς, η ΕΕΤΤ προτείνει να αναθεωρείται η Προσφορά Αναφοράς Πρόσβασης ΧΕΠ κατόπιν πρωτοβουλίας της ΕΕΤΤ ή να εξετάζεται το ενδεχόμενο αναθεώρησής της κατόπιν θεμελιωμένου αιτήματος είτε από την πλευρά του ΟΤΕ ή οποιουδήποτε άλλου αδειοδοτημένου παρόχου. Ειδικότερα:

- Ο ΟΤΕ θα πρέπει να υποβάλει στην ΕΕΤΤ την Προσφορά Αναφοράς Χονδρικής Ευρυζωνικής Πρόσβασης, σύμφωνα με τους όρους της Απόφασης της ΕΕΤΤ η οποία θα εκδοθεί κατόπιν της έγκρισης από την ΕΕ του παρόντος προτεινόμενου Σχεδίου Μέτρων για την υπό εξέταση αγορά, εντός τριάντα (30) ημερολογιακών ημερών από το χρονικό σημείο που η ως άνω Απόφαση τίθεται σε εφαρμογή. Η ΕΕΤΤ δύναται να επιβάλει αλλαγές στην Προσφορά Αναφοράς Χονδρικής Ευρυζωνικής Πρόσβασης και τις συναφείς ευκολίες στις περιπτώσεις όπου κρίνει ότι τέτοιες αλλαγές είναι αιτιολογημένες.
- Για την περίπτωση όπου ο ΟΤΕ ζητήσει αναθεώρηση της Προσφοράς Αναφοράς Χονδρικής Ευρυζωνικής Πρόσβασης, η ΕΕΤΤ λαμβάνοντας υπόψη τις όποιες σχετικές εξελίξεις της αγοράς, καθώς και την εμπειρία που αποκτήθηκε στα πλαίσια προγενέστερης εφαρμογής Προσφοράς Αναφοράς, θα εξετάσει εντός εύλογης περιόδου, εάν οι προτεινόμενες αλλαγές είναι κατάλληλες και αιτιολογημένες. Η ΕΕΤΤ δύναται να επιβάλει αλλαγές στην Προσφορά Αναφοράς Χονδρικής Ευρυζωνικής Πρόσβασης όπου κρίνει ότι τέτοιες αλλαγές είναι αιτιολογημένες.
- Για την περίπτωση όπου το αίτημα για αναθεώρηση της Προσφοράς Αναφοράς υποβάλλεται από κάποιον άλλο πάροχο (πέραν του ΟΤΕ), η ΕΕΤΤ λαμβάνοντας υπόψη τις όποιες σχετικές εξελίξεις της αγοράς, καθώς και την εμπειρία που αποκτήθηκε στα πλαίσια προγενέστερης εφαρμογής Προσφοράς Αναφοράς, θα εξετάσει εάν η Προσφορά Αναφοράς χρήζει αναθεώρησης. Εάν η απόφαση της ΕΕΤΤ είναι καταφατική, η ΕΕΤΤ θα καλέσει τον ΟΤΕ να υποβάλει αναθεωρημένη Προσφορά Αναφοράς, εντός συγκεκριμένης χρονικής περιόδου ανάλογα με τις τροποποιήσεις που απαιτούνται. Η ΕΕΤΤ δύναται να επιβάλει αλλαγές στην Προσφορά Αναφοράς Χονδρικής Ευρυζωνικής Πρόσβασης όπου κρίνει ότι τέτοιες αλλαγές είναι αιτιολογημένες.

Στις περιπτώσεις που κρίνει κατάλληλο, η ΕΕΤΤ, σύμφωνα με το Άρθρο 17 του Νόμου (άρθρο 6 της *Οδηγίας Πλαίσιο),* δύναται να διεξάγει δημόσια διαβούλευση παρέχοντας στα ενδιαφερόμενα μέρη την δυνατότητα να εκφράσουν τις απόψεις τους αναφορικά με τις

προτεινόμενες τροποποιήσεις/αναθεωρήσεις της Προσφοράς Αναφοράς Χονδρικής Ευρυζωνικής Πρόσβασης.

Το Άρθρο 43 παρ. 3 του Νόμου (Άρθρο 9 της *Οδηγίας για την Πρόσβαση)*, προβλέπει επίσης ότι η ΕΕΤΤ δύναται να υποχρεώσει ένα πάροχο με ΣΙΑ, να προβαίνει σε δημοσιοποίηση ορισμένων πληροφοριών, όπως λογιστικών πληροφοριών, τεχνικών προδιαγραφών, χαρακτηριστικών δικτύου, όρων και προϋποθέσεων προσφοράς και χρήσης, και τιμών. Το Άρθρο 43 παρ. 2 του Νόμου (Άρθρο 9 (3) της Οδηγίας για την Πρόσβαση), αναφέρει ότι η ΕΕΤΤ δύναται να ορίζει τις ακριβείς πληροφορίες που πρέπει να δημοσιοποιούνται, το επίπεδο λεπτομέρειας και τον τρόπο δημοσιοποίησής τους, και ότι η ΕΕΤΤ δύναται να ζητά επιπλέον λεπτομέρειες για τις περιπτώσεις εκείνες όπου περιστατικά στην αγορά υποδεικνύουν ότι η υπάρχουσα υποχρέωση (δημοσιοποίησης) δεν είναι επαρκής. Σε αυτά τα πλαίσια, η ΕΕΤΤ θεωρεί ότι θα πρέπει να επιβληθεί στον ΟΤΕ η υποχρέωση να παρέχει άμεσα στην ΕΕΤΤ κάθε πληροφορία, συμπεριλαμβανομένων οικονομικών πληροφοριών αναφορικά με την χονδρική ευρυζωνική πρόσβαση, κατόπιν αιτιολογημένου αιτήματός της, και σύμφωνα με τα χρονοδιαγράμματα και το επίπεδο λεπτομέρειας που αναφέρονται στο σχετικό αίτημα της ΕΕΤΤ.

Πέραν της ως άνω υποχρέωσης, ο ΟΤΕ πρέπει να παρέχει στην ΕΕΤΤ αναλυτική αναφορά σχετικά με όλους τους δείκτες αποδοτικότητας (performance indicators) σε τριμηνιαία βάση και ανά περίπτωση, όποτε αυτό ζητηθεί από την ΕΕΤΤ. Ο ΟΤΕ οφείλει να διατηρεί πληροφορίες σχετικά με τους δείκτες αποδοτικότητας σε ολοκληρωμένο πληροφοριακό σύστημα/βάση δεδομένων, στο οποίο οφείλει να εξασφαλίσει δυνατότητα πρόσβασης στην ΕΕΤΤ. Το εν λόγω πληροφοριακό σύστημα θα χρησιμοποιείται για τον υπολογισμό ή/και την αποθήκευση των τιμών των δεικτών αποδοτικότητας (Key Performance Indicators (KPI)), προκειμένου η ΕΕΤΤ να μπορεί να εξάγει πληροφορίες, αναφορές κλπ. με δική της πρωτοβουλία. Ο ΟΤΕ υποχρεώνεται να εξασφαλίσει πρόσβαση στο πληροφοριακό σύστημα / βάση δεδομένων στους άλλους παρόχους, ώστε να καθίσταται δυνατή η πρόσβαση στους δείκτες αποδοτικότητας/δεδομένα που σχετίζονται αποκλειστικά με τις δικές τους δραστηριότητες και τις συναλλαγές με τον ΟΤΕ. Τέλος, κατόπιν λήψης σχετικού αιτήματος από την ΕΕΤΤ, ο ΟΤΕ θα πρέπει να έχει την υποχρέωση να δημοσιεύει στον δικτυακό του τόπο ορισμένους ή και όλους τους δείκτες αποδοτικότητας με κατάλληλη μορφή, ώστε να διασφαλίζει την αρχή του επιχειρηματικού απορρήτου καθώς και την εμπιστευτικότητα κρίσιμων εμπορικών πληροφοριών (λχ. μέσες ή συνολικές τιμές, ή αναλυτικά τις τιμές των

δεικτών χωρίς να προσδιορίζεται το όνομα του παρόχου). Το ως άνω μέτρο θα επιτρέψει στους εναλλακτικούς παρόχους που λαμβάνουν υπηρεσίες από τον ΟΤΕ να διασφαλίσουν ότι οι δείκτες αποδοτικότητας παρουσιάζουν με ακρίβεια το επίπεδο υπηρεσιών που λαμβάνουν. Επιπλέον ο ΟΤΕ θα πρέπει να παρέχει στην ΕΕΤΤ κάθε επιπλέον πληροφορία σχετικά με τους δείκτες αποδοτικότητας (συμπεριλαμβανομένων των εμπιστευτικών πληροφοριών) η οποία εύλογα ζητείται από την ΕΕΤΤ προκειμένου να της επιτρέπει να ασκεί αποτελεσματική εποπτεία, καθώς και να προλαμβάνει την όποια τυχόν εσωτερική ή εξωτερική διακριτική μεταχείριση από τον ΟΤΕ. Οι δείκτες αποδοτικότητας δύνανται να περιλαμβάνουν (ενδεικτικά και όχι περιοριστικά) τα κάτωθι στοιχεία:

(5) Δείκτες αποδοτικότητας σχετικά με την παροχή των προϊόντων ΑΡΥΣ:

- Αριθμός αιτημάτων ανά πάροχο και ανά ταχύτητα πρόσβασης
- Αριθμός αιτημάτων που απορρίφθηκαν ανά λόγο απόρριψης
- Αριθμός αιτημάτων που ικανοποιήθηκαν εντός προβλεπόμενου χρονοδιαγράμματος
- Μέσος χρόνος παροχής της υπηρεσίας ανά πάροχο
- Αριθμός ενεργών συνδέσεων DSL ανά τοπικό κέντρο
- Μέσο χρόνο παροχής της αντίστοιχης υπηρεσίας προς λιανικούς χρήστες

(6) Δείκτες αποδοτικότητας σχετικά με την παροχή των προϊόντων ΟΚΣΥΑ:

- Αριθμός αιτημάτων που παραλήφθηκαν ανά πάροχο, ανά σημείο διασύνδεσης και ανά είδος
- Αριθμός αιτημάτων που απορρίφθηκαν ανά λόγο απόρριψης
- Αριθμός αιτημάτων που ικανοποιήθηκαν εντός προβλεπόμενου χρονοδιαγράμματος
- Μέσος χρόνος παροχής της υπηρεσίας ανά πάροχο

(7) Δείκτες αποδοτικότητας σχετικά με βλάβες και επισκευές:

- Αριθμός νέων παροχών ΑΡΥΣ/ΟΚΣΥΑ που αναφέρθηκαν ως προβληματικές ανά τύπο πρόσβασης
- Μέσος όρος χρόνου επιδιόρθωσης βλαβών ΑΡΥΣ/ΟΚΣΥΑ ανά πάροχο
- Αριθμός βλαβών ΑΡΥΣ/ΟΚΣΥΑ που επιλύθηκαν εντός του συμφωνημένου χρονικού πλαισίου (βασικό SLA)

(8) Δείκτες αποδοτικότητας σχετικά με τη Συνεγκατάσταση (εφόσον υπάρχει):

- Μέσος χρόνος μελέτης και υλοποίησης ανά περίπτωση και ανά πάροχο

Επιπρόσθετα, δεδομένου ότι ο πάροχος με ΣΙΑ, η οποία ισοδυναμεί με δεσπόζουσα θέση, σε μια συγκεκριμένη χονδρική αγορά, έχει τη δυνατότητα να εκμεταλλευτεί την ισχύ του αυτή

στις κατάντη αγορές, μέσω διαφόρων πρακτικών, όπως (α) η παροχή διαφορετικής ποιότητας υπηρεσίας στους διαφορετικούς χονδρικούς πελάτες του ή π.χ. (β) η παροχή διαφορετικής ποιότητας υπηρεσίας στους χονδρικούς του πελάτες από εκείνη που παρέχει στους πελάτες του λιανικού του άκρου, η ΕΕΤΤ θεωρεί εύλογη και αναλογική την επιβολή υποχρέωσης δημοσιοποίησης πληροφοριών σε σχέση με την ποιότητα υπηρεσίας (Quality Of Service, QOS), η οποία λειτουργεί συμπληρωματικά με την επιβληθείσα υποχρέωση μη διακριτικής μεταχείρισης. Πιο συγκεκριμένα ο ΟΤΕ υποχρεώνεται να δημοσιεύει ως μέρος της Προσφοράς Αναφοράς:

- Σύντομη τεχνική περιγραφή της τεχνικής υλοποίησης/σχεδίασης/λύσης του βασικού προϊόντος λιανικής πρόσβασης και χονδρικής πρόσβασης (ΑΡΥΣ) με ποιότητα best-effort .
- Σε περίπτωση που ο ΟΤΕ προβεί στην εμπορική εισαγωγή νέων λιανικών προϊόντων τα οποία υλοποιούνται με τεχνικά χαρακτηριστικά, σχεδίαση και υλοποίηση συγκεκριμένης εγγυημένης ποιότητας (ανώτερης από επίπεδο best effort) π.χ. managed VOIP πάνω από DSL, IPTV πάνω από DSL κλπ.): Σύντομη τεχνική περιγραφή της τεχνικής υλοποίησης/σχεδίασης/λύσης του βασικού προϊόντος λιανικής πρόσβασης με συγκεκριμένη εγγυημένη ποιότητα ανώτερη από best-effort .

Παράλληλα, στο πλαίσιο υποχρέωσης δημοσιότητας η ΕΕΤΤ θεωρεί ότι οφείλει να επιβληθεί στον ΟΤΕ υποχρέωση πρότερης ειδοποίησης αλλαγών σε όρους, συνθήκες παροχής υπηρεσιών, τεχνολογικές αλλαγές κλπ. εξελίξεις. Η πρότερη ειδοποίηση θα κοινοποιείται στους εναλλακτικούς και την ΕΕΤΤ και οφείλει να γίνεται σε χρονικό διάστημα εύλογα και επαρκώς νωρίτερα από τη σχεδιαζόμενη ημερομηνία εφαρμογής της αλλαγής. Ο λόγος που επιβάλλεται αυτή η υποχρέωση είναι: (α) διαφάνεια κυρίως ως προς την πιθανότητα αντι-ανταγωνιστικών πρακτικών από τη μεριά του κυριάρχου και (β) ενημέρωση των πελατών χονδρικής του ΟΤΕ (δηλ. των εναλλακτικών) κατά πόσον μία προτεινόμενη αλλαγή από τον ΟΤΕ, τυχόν επηρεάζει τα δικά τους προϊόντα.

Ειδικά το δεύτερο είναι σημαντικό από την άποψη ότι οι εναλλακτικοί θα έχουν στη διάθεσή τους επαρκή χρόνο για να προσαρμοστούν στις αλλαγές, χωρίς διαταραχές στην αγορά και τυχόν υπονόμευση των επενδύσεων τους.

Η ΕΕΤΤ θεωρεί ότι αυτή η ειδοποίηση οφείλει να περιέχει τα παρακάτω στοιχεία πληροφορίας:

- Παρών όρος, παρούσα συνθήκη, παρόν τέλος
- Προτεινόμενη αλλαγή και ημερομηνία εφαρμογής
- Συσχετιζόμενοι όροι/άρθρα της προσφοράς αναφοράς που επηρεάζονται από την προτεινόμενη αλλαγή

Περαιτέρω η ΕΕΤΤ θεωρεί ότι είναι αναλογικό και αιτιολογημένο, να διατηρηθεί η επιβληθείσα –στον πρώτο γύρο ανάλυσης- υποχρέωση του ΟΤΕ να κοινοποιεί στην ΕΕΤΤ κάθε σύμβαση ΧΕΠ που υπογράφεται με παρόχους με βάση τη δημοσιευμένη Προσφορά Αναφοράς ΧΕΠ, καθώς και κάθε «πέραν του βασικού» ("advanced") SLA που τυχόν προσφέρεται από τον ΟΤΕ, βάσει εμπορικής συμφωνίας.

3.5.6.4 Υποχρέωση Λογιστικού διαχωρισμού

Σύμφωνα με το άρθρο 43, Παρ. γ του Ν 3431, η Ε.Ε.Τ.Τ. μπορεί να απαιτεί από μια επιχείρηση με κάθετη διάρθρωση να καθιστά διακριτές και διαφανείς τις τιμές χονδρικής πώλησης και τις εσωτερικές της τιμολογήσεις προκειμένου να ελέγχεται, μεταξύ άλλων, η τήρηση της υποχρέωσης αμεροληψίας και να αποτρέπεται ενδεχόμενη σταυροειδής επιδότηση. Για το σκοπό αυτόν η Ε.Ε.Τ.Τ με απόφασή της μπορεί να καθορίζει τα τηρούμενα στοιχεία, χωρίς να θίγονται οι διατάξεις του Κ.Β.Σ. και τη λογιστική μέθοδο, που πρέπει να χρησιμοποιούνται για καθορισμένες δραστηριότητες.

Η υποχρέωση του λογιστικού διαχωρισμού επιτρέπει την διασφάλιση της διαφάνειας των τιμών των προσφορών χονδρικής και εσωτερικών τιμών μεταφοράς (transfer pricing) ενός κάθετα ολοκληρωμένου παρόχου. Συνεπώς, μέσω της υποχρέωσης του λογιστικού διαχωρισμού δίνονται τα απαραίτητα τεχνοοικονομικά δεδομένα και πληροφορίες, ώστε να διασφαλίζεται η τήρηση της υποχρέωσης της μη διάκρισης και επιπλέον να διευκολύνεται ο εντοπισμός πιθανών καταχρηστικών σταυροειδών επιχορηγήσεων.

Η υποδομή στο δίκτυο πρόσβασης της οποίας κύριος είναι ο ΟΤΕ, δίδει σε αυτόν μια προνομιακή δύναμη / παρουσία στο σύνολο των λιανικών αγορών υπηρεσιών στις οποίες δραστηριοποιείται. Λαμβάνοντας υπόψη ότι οι συνθήκες του ανταγωνισμού εξαρτώνται σε πολύ μεγάλο βαθμό, από την πρόσβαση των εναλλακτικών παρόχων σε αυτήν την υποδομή, η ΟΤΕ ΑΕ θα μπορούσε να επιδιώξει να κάνει κατάχρηση αυτής της ισχύος προκειμένου να εκτοπίσει τους ανταγωνιστές της από τις αγορές λιανικής μέσω σταυροειδών επιδοτήσεων ή πρακτικών του «ψαλιδίσματος» (scissors effect))/ ή και συμπίεσης τιμών και κατά συνέπεια

συγχρόνως να περιορίσει την άσκηση ενός αποτελεσματικού ανταγωνισμού στις αγορές χονδρικής και λιανικής.

Η καθετοποιημένη δομή της εταιρείας ΟΤΕ ΑΕ (βάσει της οποίας δραστηριοποιείται τόσο στις ανάντη αγορές χονδρικής ,όσο και στις κατάντη αγορές υπηρεσιών) μπορεί να οδηγήσει σε στρεβλώσεις του ανταγωνισμού στις αγορές ηλεκτρονικών επικοινωνιών χονδρικής και λιανικής, όπως εκτέθηκε αναλυτικά ανωτέρω. Η ΕΕΤΤ θεωρεί ότι αυτές οι ως άνω πραγματικές ή πιθανές στρεβλώσεις μπορούν να αντιμετωπισθούν μέσω της επιβολής υποχρέωσης του λογιστικού διαχωρισμού.

Επομένως, έχοντας υπόψη την κάθετη ολοκλήρωση της ΟΤΕ ΑΕ (ιδίως μετά την πρόσφατη απορρόφηση της θυγατρικής της ΟΤΕnet), τα χαρακτηριστικά της φύσεως της υποδομής της ΑΠΤΒ και την δυναμική του ανταγωνισμού στις αγορές χονδρικής και λιανικής, η ΕΕΤΤ θεωρεί ότι η υποχρέωση του λογιστικού διαχωρισμού είναι αναλογική και αποτελεί την ελάχιστη απαραίτητη προϋπόθεση για να εξασφαλιστεί ο εντοπισμός από την ΕΕΤΤ πρακτικών διακριτικής μεταχείρισης από τον ΟΤΕ μεταξύ του λιανικού του άκρου και των άλλων παρόχων, σταυροειδών επιδοτήσεων ή / και πρακτικών του «ψαλιδίσματος» (scissors effect))/ ή και συμπίεσης τιμών που έχουν ως στόχο ή αποτέλεσμα την στρέβλωση του ανταγωνισμού. Επομένως, επιτελούνται και οι στόχοι που περιγράφονται το στο άρθρο 43, Παρ. γ του Ν 3431.

Η ΕΕΤΤ θεωρεί ότι η υποχρέωση του λογιστικού διαχωρισμού στην παρούσα ανάλυση πρέπει να εφαρμόζεται στο σύνολο της σχετικής αγοράς, συμπεριλαμβανομένων και των πιθανών προσφορών υπηρεσιών χονδρικής που αφορούν οπτικές ίνες.

Η μεθοδολογία της εφαρμογής της υποχρέωσης του λογιστικού διαχωρισμού καθορίστηκε με την απόφασή της ΕΕΤΤ 482/051/26-05-2008 με θέμα «Μεθοδολογίες/ Αρχές Κοστολόγησης και Λογιστικού Διαχωρισμού για την υλοποίηση των επιβληθέντων στον ΟΤΕ ρυθμιστικών υποχρεώσεων ελέγχου τιμών, κοστολόγησης και λογιστικού διαχωρισμού στις επιμέρους ορισθείσες αγορές ηλεκτρονικών επικοινωνιών και λοιπές ρυθμίσεις».

Η ΕΕΤΤ εκτιμά ότι είναι σκόπιμο να διατηρηθούν οι διατάξεις που προβλέπονται στην ανωτέρω απόφαση σχετικά με την αγορά χονδρικής ευρυζωνικής πρόσβασης στην περίοδο της εφαρμογής της παρούσας απόφασης, με την επιφύλαξη σχετικής μεταγενέστερης απόφασης.

3.5.6.5 Υποχρέωση Ελέγχου Τιμών και Κοστολόγησης

Με βάση τα υπάρχοντα στοιχεία που έχουν αναφερθεί στην Ενότητα της Δομής της Αγοράς, εντός της Ελληνικής Επικρατείας, κατά το χρονικό διάστημα της παρούσης αναλύσεως υπάρχουν 2.205 κατανεμητές εκ των οποίων 1.390 (1.260 βρίσκονται εκτός της Αττικής) έχουν εξοπλιστεί από την ΟΤΕ ΑΕ με DSLAM. Δυνατότητα παροχής ευρυζωνικής πρόσβασης μέσω ΑΠΤΒ υπάρχει σε 152 αστικά κέντρα που καλύπτουν το 65% του πληθυσμού. Συνεπώς, με εξαίρεση τα 152 αστικά κέντρα, στα υπόλοιπα κέντρα, η βασική προσφορά παροχής ευρυζωνικής πρόσβασης σε επίπεδο χονδρικής είναι η προσφορά Χονδρικής ευρυζωνικής πρόσβασης της ΟΤΕ ΑΕ.

Από τα παραπάνω στοιχεία συνάγεται ότι είναι εξαιρετικά σημαντικό να διασφαλιστούν οι τιμολογιακές συνθήκες βάσει των οποίων θα παρέχεται η χονδρική ευρυζωνική πρόσβαση ώστε να υπάρχει εγγύηση της ισότητας των συνθηκών ανταγωνισμού σε όλες τις περιοχές της Επικράτειας.

Στην προηγούμενη ανάλυση, η αγορά της ευρυζωνικής πρόσβασης βρισκόταν σε στάδιο ανάπτυξης με πολύ χαμηλούς όγκους σε λιανικό επίπεδο και ακόμα χαμηλότερους στην αγορά χονδρικής, ενώ παράλληλα, η ανάπτυξη των υποδομών από την ΟΤΕ ΑΕ βρισκόταν σε στάδιο ανάπτυξης. Για τους δύο λόγους αυτούς, η ΕΕΤΤ πρότεινε την επιβολή της υποχρέωσης ελέγχου τιμών ΧΕΠ μέσω της μεθοδολογίας Retail Minus (χρησιμοποιώντας μεθοδολογία προεξοφλημένων ταμειακών ροών (DCF) πενταετούς ορίζοντα ενός εύλογα αποδοτικού παρόχου), ώστε να επιτραπεί στους νεοεισερχόμενους να εκμεταλλευτούν τις οικονομίες κλίμακας του ΟΤΕ και, σε συνδυασμό με τις λοιπές υποχρεώσεις πρόσβασης, να μπορέσουν να δημιουργήσουν μια ικανή πελατειακή βάση για τις υπηρεσίες τους, προκειμένου να δημιουργήσουν σε ικανό χρονικό ορίζοντα την αναγκαία μάζα πελατών που θα τους επιτρέψει να επενδύσουν σε ιδιόκτητες υποδομές. Παράλληλα, προκειμένου να δώσει επαρκές κίνητρο στην εταιρεία ΟΤΕ ΑΕ για την ανάπτυξη των αναγκαίων υποδομών, η ΕΕΤΤ θεώρησε, κατά τον πρώτο γύρο ανάλυσης, ότι μέσω της επιβληθείσας υποχρέωσης ελέγχου τιμών, επιτυγχάνεται η απαιτούμενη εύλογη απόδοση επί του επενδεδυμένου κεφαλαίου, με συνεκτίμηση των συναφών κινδύνων της ΟΤΕ ΑΕ.

Στο χρονικό ορίζοντα της παρούσας ανάλυσης, όπως διαπιστώνεται , μεταξύ άλλων, από την εξέλιξη του αριθμού των γραμμών ΑΡΥΣ, η αγορά της λιανικής ευρυζωνικής πρόσβασης βρίσκεται πλέον σε στάδιο ωρίμανσης, ενώ η εταιρεία ΟΤΕ ΑΕ έχει ήδη υλοποιήσει το μεγαλύτερο μέρος των επενδύσεών της στη υφιστάμενη τεχνολογία. Με βάση

τις υπάρχουσες υποδομές και το γεγονός ότι έχουν αναπτυχθεί συνεγκαταστάσεις σε 152 αστικά κέντρα ενώ σε περίπου 1240 αστικά κέντρα δεν υπάρχει σήμερα δυνατότητα ευρυζωνικής πρόσβασης μέσω εναλλακτικής τεχνολογίας, η ΕΕΤΤ θεωρεί ότι απαιτείται η μετάβαση από την υποχρέωση ελέγχου τιμών με Retail Minus σε υποχρέωση κοστοστρέφειας για τους κάτωθι λόγους:

Με την υποχρέωση κοστοστρεφούς τιμολόγησης, μεταφέρεται η έμφαση από τον προσδιορισμό του σχετικού επιπέδου (περιθωρίου) μεταξύ τιμών λιανικής και χονδρικής υπηρεσίας (relative level of retail and wholesale prices) και επικεντρώνεται στη διαμόρφωση της τιμής της υπηρεσίας ΧΕΠ προσδιορίζοντας σε απόλυτο επίπεδο το χονδρικό κόστος της υπηρεσίας (absolute level of wholesale costs). Με αυτό τον τρόπο, η ΕΕΤΤ θεωρεί ότι επιτυγχάνεται ο βασικός στόχος της παρούσας ανάλυσης δηλαδή, μέσω των τιμών, να διαμορφωθούν τέτοιες συνθήκες στην αγορά ώστε να επιτρέπεται ταυτόχρονα, η διασφάλιση της ισότητας των συνθηκών του ανταγωνισμού ανάμεσα στους εναλλακτικούς παρόχους, πελάτες των χονδρικών υπηρεσιών της ΟΤΕ ΑΕ, στην παροχή υπηρεσιών στην αγορά λιανικής καθώς και η εγγύηση ελκυστικών τιμών για τον καταναλωτή σε κάθε σημείο της Ελληνικής Επικρατείας. Πράγματι, η προτεινόμενη υποχρέωση κοστοστρεφούς τιμολόγησης των υπηρεσιών χονδρικής ευρυζωνικής πρόσβασης επιτρέπει στον ιστορικό πάροχο να ανακτήσει τα κόστη του ωφελώντας συγχρόνως και τους εναλλακτικούς παρόχους, οι οποίοι δεν έχουν την ίδια κρίσιμη πελατειακή μάζα και τις οικονομίες κλίμακος του ιστορικού φορέα εκμετάλλευσης ενώ ταυτόχρονα δεν έχουν δυνατότητα σε κάποια αστικά κέντρα να επιλέξουν διαφορετική τεχνολογία για την προσφορά ευρυζωνικής πρόσβασης. Ο απώτερος στόχος αυτής της υποχρέωσης είναι μέσω της αύξησης του ανταγωνισμού μεταξύ των παρόχων να επιτραπεί στον τελικό καταναλωτή σε λιανικό επίπεδο να έχει πρόσβαση σε χαμηλές τιμές σε κάθε σημείο της Ελληνικής Επικρατείας.

Επιπλέον, με την αύξηση της ποικιλίας των λιανικών υπηρεσιών της ΟΤΕ ΑΕ και την αυξητική τάση της προτίμησης των καταναλωτών στα δεσμοποιημένα προϊόντα, η μεθοδολογία της εξεύρεσης του ορθού περιθωρίου μέσω του μοντέλου Προεξοφλημένων Ταμειακών Ροών πενταετούς ορίζοντα καθίσταται εξαιρετικά περίπλοκη και δεν ευνοεί την διαφάνεια και βεβαιότητα στην αγορά.

Η υποχρέωση κοστοστρεφούς τιμολόγησης χονδρικών προσφορών ευρυζωνικής πρόσβασης είναι αναλογική και συνεπής με τα αναφερόμενα στο Νόμο 3431 και ιδιαίτερα στα άρθρα 44, παρ 2 & 45 παρ 1 & 2. Η ΕΕΤΤ εκτιμά επομένως ότι δικαιολογείται να επιβάλει

στην ΟΤΕ ΑΕ την υποχρέωση κοστοστρεφούς τιμολόγησης για τις υπηρεσίες χονδρικής ευρυζωνικής πρόσβασης και των συναφών ευκολιών. Σύμφωνα με το άρθρο 45 παρ 1, η Ε.Ε.Τ.Τ. μπορεί με απόφασή της, να επιβάλλει υποχρεώσεις σχετικά με την ανάκτηση κόστους και ελέγχου τιμών, συμπεριλαμβανομένων υποχρεώσεων κοστοστρέφειας, καθώς και υποχρεώσεων σχετικών με τα συστήματα κοστολόγησης για την παροχή ειδικών τύπων διασύνδεσης ή / και πρόσβασης. Η απόφαση της Ε.Ε.Τ.Τ., λαμβάνοντας υπόψη την επένδυση του εν λόγω φορέα εκμετάλλευσης, επιτρέπει στον φορέα αυτόν έναν εύλογο συντελεστή απόδοσης επί του επενδεδυμένου κεφαλαίου, συνεκτιμώντας τους συναφείς κινδύνους. Η ΕΕΤΤ θεωρεί ότι η κοστοστρεφής τιμολόγηση των υπηρεσιών χονδρικής ευρυζωνικής πρόσβασης και των συναφών ευκολιών θα προάγει την οικονομική αποτελεσματικότητα, θα ενθαρρύνει τον διαρκή ανταγωνισμό και θα βελτιστοποιήσει τα πλεονεκτήματα για τον καταναλωτή.

Πιο συγκεκριμένα, η ΕΕΤΤ προτείνει να επιβληθεί στην ΟΤΕ ΑΕ, η υποχρέωση να παρέχει κοστοστρεφείς τιμές χονδρικής ευρυζωνικής πρόσβασης βάσει της μεθοδολογίας Μέσου Μακροπρόθεσμου Επαυξητικού Κόστους με βάση το Τρέχον Κόστος των Παγίων (ΜΜΕΚ/ΤΚ (LRAIC/Current Cost)). Η ΕΕΤΤ προτίθεται να επιβάλλει την υποχρέωση στην ΟΤΕ ΑΕ να παρέχει τιμές για την υπηρεσία ευρυζωνικής πρόσβασης ΑΡΥΣ (BRAS & DSLAM) βάσει της μεθοδολογίας ΜΜΕΚ-ΤΚ, οι οποίες τιμές θα εξάγονται από μοντέλο "top-down". Οι τιμές των υπηρεσιών για τις συναφείς ευκολίες όπως οι υπηρεσίες ΟΚΣΥΑ Τύπου ΦΥΠ & OLO θα εξάγονται από μοντέλα bottom-up βάση της μεθοδολογίας ΜΜΕΚ.

Η μεθοδολογία της κοστολόγησης καθορίστηκε με την απόφασή της ΕΕΤΤ 482/051/26-05-2008 με θέμα «Μεθοδολογίες/ Αρχές Κοστολόγησης και Λογιστικού Διαχωρισμού για την υλοποίηση των επιβληθέντων στον ΟΤΕ ρυθμιστικών υποχρεώσεων ελέγχου τιμών, κοστολόγησης και λογιστικού διαχωρισμού στις επιμέρους ορισθείσες αγορές ηλεκτρονικών επικοινωνιών και λοιπές ρυθμίσεις». Η ΕΕΤΤ εκτιμά ότι είναι σκόπιμο να διατηρηθούν οι υποχρεώσεις που προβλέπονται στην ανωτέρω απόφαση σχετικά με την αγορά υπηρεσιών της χονδρικής ευρυζωνικής πρόσβασης, κατά την περίοδο της εφαρμογής της παρούσας ανάλυσης, με την επιφύλαξη σχετικής μεταγενέστερης απόφασης. Σύμφωνα με το άρθρο 8 της ανωτέρω απόφασης, οι καταστάσεις του λογιστικού διαχωρισμού και το κοστολογικό σύστημα του παρόχου με ΣΙΑ θα ελέγχονται ετησίως από ανεξάρτητους ορκωτούς ελεγκτές που ορίζονται από την ΕΕΤΤ. Μετά τον έλεγχο δημοσιεύεται Δήλωση Συμμόρφωσης από την ΕΕΤΤ, με την επιφύλαξη της Εθνικής και Κοινοτικής Νομοθεσίας περί εμπορικού απορρήτου.

Επιπλέον, η ΕΕΤΤ κρίνει ότι οι τιμές της προσφοράς ΧΕΠ πρέπει να απεικονίζουν το μακροπρόθεσμο κόστος ενός αποτελεσματικού παρόχου με συγκρίσιμα χαρακτηριστικά με εκείνα της ΟΤΕ ΑΕ. Με αυτό το σκεπτικό, οι τιμές δεν πρέπει να ορίζονται αποκλειστικά βάσει του κόστους του ιστορικού παρόχου αλλά να ενσωματώνονται οι αποτελεσματικές επιχειρησιακές επιλογές και δυναμικές της αγοράς. Η ΕΕΤΤ δύναται να αιτηθεί από την ΟΤΕ ΑΕ να τροποποιήσει το υφιστάμενο κοστολογικό σύστημά της με μεταγενέστερη συμπληρωματική απόφαση για να ενσωματώσει αυτές τις αλλαγές.

Δηλαδή, η ΕΕΤΤ θεωρεί ότι οι τιμές της ΧΕΠ πρέπει να διαμορφώνονται σε τέτοιο επίπεδο ώστε να μην εμποδίζουν τους εναλλακτικούς παρόχους να έχουν εύλογο κέρδος/ απόδοση από τις επενδύσεις σε ΑΠΤΒ ή να συνεχίσουν την δραστηριότητα τους προκειμένου να επεκτείνουν τις υποδομές τους.

Συνεπώς, η ΕΕΤΤ κρίνει ότι οφείλει να πραγματοποιείται έλεγχος στις τιμές των προσφορών της ΧΕΠ, ώστε να διαμορφώνονται σε τέτοιο επίπεδο που να αποφεύγεται το φαινόμενο του «ψαλιδίσματος» της κερδοφορίας (scissors effect)/ ή και συμπίεσης τιμών στην αγορά της ΑΠΤΒ. Σκοπός της εξέτασης είναι να διαμορφωθεί ένας ικανοποιητικός οικονομικός χώρος (economic space) μεταξύ ΑΠΤΒ και ΧΕΠ, επαρκής για την ανάπτυξη του ανταγωνισμού και την συνεχή γεωγραφική επέκτασή της ΑΠΤΒ. Οι τιμές της υπηρεσίας ΧΕΠ θα πρέπει να είναι αντίστοιχες με το κόστος ενός νεοεισερχόμενου παρόχου στην αγορά, του οποίου η στρατηγική της επέκτασης των υποδομών του βασίζεται στην Αδεσμοποίητη Πρόσβαση στον ΤΒ. Οι δαπάνες αυτές μπορούν να αξιολογηθούν βάσει πρότυπου τεχνικοοικονομικού μοντέλου και η μεθοδολογία για την εφαρμογή του θα διαμορφωθεί μέσω διαδικασίας δημόσιας διαβούλευσης.

Τέλος, η ΕΕΤΤ θεωρεί ότι ιδιαίτερη μνεία πρέπει να γίνει για την σχέση των τιμών μεταξύ των συναφών αγορών λιανικής και χονδρικής ευρυζωνικής πρόσβασης. Με βάση την υποχρέωση της μη-διακριτικής μεταχείρισης στις υπηρεσίες χονδρικής, η μη δυνατότητα επανάληψης (non replicability) των προσφορών λιανικής της ΟΤΕ ΑΕ μπορεί να οδηγήσει την ΕΕΤΤ να αιτηθεί την ταυτόχρονη εξέταση των χαρακτηριστικών των διαθέσιμων προσφορών στην αγορά χονδρικής και των αντιστοιχών/ σχετικών λιανικών προσφορών. Εάν αυτή η δυνατότητα επανάληψης (replicability) μεταξύ των διαθέσιμων προσφορών στην αγορά χονδρικής και των αντιστοιχών/ σχετικών λιανικών προσφορών δεν αποδεικνύεται, η ΕΕΤΤ δύναται ιδίως και με

την επιφύλαξη των σχετικών αρμοδιοτήτων της για την (ex post) εφαρμογή της νομοθεσίας περί ελεύθερου ανταγωνισμού:

- να επιβάλει τροποποιήσεις στις αντίστοιχες προσφορές χονδρικής,
- ή /και να επιβάλλει κυρώσεις στην ΟΤΕ ΑΕ εφόσον διαπιστωθεί η παραβίαση της υποχρέωσης της μη διακριτικής μεταχείρισης,

Λαμβάνοντας υπόψη τη δυνατότητα της ΟΤΕ ΑΕ να προσφύγει σε μονοπωλιακή τιμολόγηση, η ΕΕΤΤ θεωρεί ότι ο έλεγχος τιμών αποτελεί το απαραίτητο ελάχιστο μέσον για να επιτρέψει την ανάπτυξη συνεχούς ανταγωνισμού, την βελτιστοποίηση των πλεονεκτημάτων για τον καταναλωτή και την οικονομική αποτελεσματικότητα.

Για τις περιπτώσεις όπου η ΟΤΕ ΑΕ δεν παρέχει στην ΕΕΤΤ ακριβή στοιχεία για τον έλεγχο τιμών σύμφωνα με τις υποχρεώσεις του όπως αυτές ορίζονται στην ΑΠ ΕΕΤΤ 482/051/26-05-2008, η ΕΕΤΤ δύναται να εξάγει τιμές:

- είτε εφαρμόζοντας τη μέθοδο σύγκρισης τιμών (benchmarking), (λαμβάνοντας ιδίως υπόψη τις διαθέσιμες τιμές σε συγκρίσιμες ανταγωνιστικές αγορές Κρατών − Μελών της Ευρωπαϊκής Ένωσης), όπως ορίζεται στο Άρθρο 45, Παρ 6 του Νόμου 3431/2006)
- είτε χρησιμοποιώντας τεχνικοοικονομικά μοντέλα άλλα από αυτά της ΟΤΕ ΑΕ, χρησιμοποιώντας δεδομένα / πληροφορίες που έχει η ίδια συλλέξει, και να απαιτήσει την άμεση εφαρμογή των τιμών αυτών (άρθροα 45 παρ. 4του Ν, 3431/2006)_.

3.5.7 Μεταβατικές διατάξεις

Σύμφωνα με τα οριζόμενα στην ΑΠ ΕΕΤΤ 482/051/26-05-2008, η ΟΤΕ ΑΕ υποχρεούται να εισάγει στο κοστολογικό της σύστημα Top Down LRIC τις υπηρεσίες ΑΡΥΣ (BRAS & DSLAM) και να δημιουργήσει μοντέλα bottom up LRIC για τις υπηρεσίες ΟΚΣΥΑ OLO & ΦΥΠ, όπως αυτές έχουν οριστεί στην Ενότητα περί Υποχρέωσης πρόσβασης και χρήσης ειδικών ευκολιών δικτύου.

Δια της παρούσας προτείνεται να επιβληθεί στην εταιρεία ΟΤΕ ΑΕ υποχρέωση να εξάγει τιμές για τις ανωτέρω υπηρεσίες **στον πρώτο κοστολογικό έλεγχο μετά την έκδοση της Απόφασης Ανάλυσης της Αγοράς ΧΕΠ.** Μέχρι την ημερομηνία εφαρμογής της σχετικής Απόφασης του ανωτέρω κοστολογικού ελέγχου, προτείνεται να ισχύουν οι τρέχουσες

υποχρεώσεις ελέγχου τιμών της ΟΤΕ ΑΕ, όπως αυτές ορίζονται στην ΑΠ ΕΕΤΤ 389/051/2006, 437/001/1.6.2007, 448/206/21.8.2007.

3.5.8 Περίληψη προτεινόμενων ρυθμιστικών υποχρεώσεων

Υποχρέωση πρόσβασης και χρήσης ειδικών ευκολιών δικτύου

- Διατήρηση υφισταμένου τύπου πρόσβασης (τύπος Α) μέχρι το σημείο παρουσίας παρόχου
- Διατήρηση υφισταμένου τύπου πρόσβασης (τύπος Β) μέχρι το σημείο παρουσίας BRAS του ΟΤΕ
- Εισαγωγή του νέου τύπου πρόσβασης (τύπος Γ) μέχρι το σημείο παρουσίας DSLAM (ή multiplexing node) του ΟΤΕ

Για την υλοποίηση των ανωτέρω τύπων πρόσβασης είναι αναγκαίο να υπάρχουν ειδικά προιόντα. Πιο συγκεκριμένα:

	Χαρακτηρισμός	Τύπος πρόσβασης που εξυπηρετείται
$ΑΡΥΣ_{BRAS}$	Προιόν	Α, Β
$ΟΚΣΥΑ_{ΦΥΠ\text{-}BRAS\text{-}ΕΘΝ}$	Συναφής ευκολία	Β
$ΟΚΣΥΑ_{ΟΛΟ\text{-}BRAS\text{-}ΕΘΝ}$	Συναφής ευκολία	Α
$ΟΚΣΥΑ_{ΦΥΠ\text{-}BRAS\text{-}ΠΕΡ}$	Συναφής ευκολία	Β
$ΟΚΣΥΑ_{ΟΛΟ\text{-}BRAS\text{-}ΠΕΡ}$	Συναφής ευκολία	Α
$ΟΚΣΥΑ_{ΦΥΠ\text{-}BRAS\text{-}ΤΟΠ}$	Συναφής ευκολία	Β
$ΟΚΣΥΑ_{ΟΛΟ\text{-}BRAS\text{-}ΤΟΠ}$	Συναφής ευκολία	Α
$ΑΡΥΣ_{DSLAM}$	Προιόν	Γ
$ΟΚΣΥΑ_{ΦΥΠ\text{-}DSLAM}$	Συναφής ευκολία	Γ
$ΟΚΣΥΑ_{ΟΛΟ\text{-}DSLAM}$	Συναφής ευκολία	Γ

- Τεχνικές διεπαφές, πρωτόκολλα και άλλες κρίσιμες τεχνολογίες που είναι απαραίτητες για τη διαλειτουργικότητα των υπηρεσιών ή των εικονικών υπηρεσιών δικτύου, και
- Συστήματα λειτουργικής υποστήριξης ή, αντίστοιχα συστήματα λογισμικού που είναι απαραίτητα για τη διασφάλιση του ανταγωνισμού υπό δίκαιους όρους στην παροχή υπηρεσιών.
- Ο ΟΤΕ να διαπραγματεύεται με καλή πίστη και να ικανοποιεί όλα τα εύλογα αιτήματα των παρόχων αναφορικά με επιπρόσθετα προϊόντα πρόσβασης, συνεγκατάστασης και συναφείς ευκολίες.

- Ο ΟΤΕ θα παρέχει σε επιχειρήσεις τη δυνατότητα μετάβασης μεταξύ υπηρεσιών που διευκρινίστηκαν ανωτέρω
- Ο ΟΤΕ υποχρεούται να προβεί στην σύναψη Συμφωνιών Επιπέδου Υπηρεσίας (SLAs) αναφορικά με τις προαναφερόμενες υπηρεσίες και ευκολίες.

Υποχρέωση μη διακριτικής μεταχείρισης

- Τεχνική και τιμολογιακή
- Ο ΟΤΕ θα εφαρμόζει ισοδύναμους όρους, σε ισοδύναμες περιστάσεις, σε άλλες επιχειρήσεις που παρέχουν ισοδύναμες υπηρεσίες, και θα παρέχει υπηρεσίες και πληροφορίες σε τρίτους υπό τους ίδιους όρους και της ιδίας ποιότητας με τις παρεχόμενες για τις δικές του υπηρεσίες ή τις υπηρεσίες των θυγατρικών του ή των συνδεδεμένων με αυτόν επιχειρήσεων.
- Ο ΟΤΕ θα παρέχει επαρκή προϊόντα χονδρικής τα οποία είναι σε θέση να υποστηρίζουν το σύνολο των λιανικών προσφορών του ΟΤΕ.
- Μη διακριτική μεταχείριση και ως προς τα πληροφοριακά συστήματα

Υποχρέωση διαφάνειας

- Ο ΟΤΕ θα υπόκειται σε υποχρέωση διαφάνειας και θα δημοσιεύει κατάλληλη προσφορά αναφοράς.
- Ο ΟΤΕ θα εξακολουθήσει να παρέχει πρόσβαση (και θα εξακολουθήσει να παρέχει τις ίδιες προσφορές) σύμφωνα με τους όρους και προϋποθέσεις που προβλέπονται στην ισχύουσα προσφορά αναφοράς.
- Ο ΟΤΕ θα δημοσιοποιεί συγκεκριμένες πληροφορίες, όπως πληροφορίες λογιστικής φύσεως, τεχνικές προδιαγραφές, χαρακτηριστικά δικτύου, όρους και προϋποθέσεις παροχής και χρήσης καθώς και τιμές.
- Ο ΟΤΕ θα εξακολουθήσει να δημοσιεύει τις πληροφορίες που προβλέπονται στην ισχύουσα προσφορά αναφοράς.
- Ο ΟΤΕ θα πρέπει να κοινοποιεί στην ΕΕΤΤ όλες τις συμβάσεις ΧΕΠ που συνάπτει με παρόχους σύμφωνα με την Προσφορά Αναφοράς ΧΕΠ, καθώς και τις «πέραν του βασικού» Συμφωνίες Επιπέδου Υπηρεσιών (“advanced” SLAs) που τυχόν προσφέρονται από τον ΟΤΕ βάσει εμπορικής συμφωνίας.
- Δημοσιότητα όσον αφορά τους δείκτες αποδοτικότητας (Key Performance Indicators (KPI)

- Υποχρέωση δημοσιοποίησης πληροφοριών σε σχέση με την ποιότητα υπηρεσίας (Quality Of Service, QOS).

Υποχρεώσεις λογιστικού διαχωρισμού

- Ο ΟΤΕ θα υπόκειται σε υποχρέωση λογιστικού διαχωρισμού, σύμφωνα με τα όσα περιγράφονται στην απόφασή της ΕΕΤΤ 482/051/26-05-2008 με θέμα «Μεθοδολογίες/ Αρχές Κοστολόγησης και Λογιστικού Διαχωρισμού για την υλοποίηση των επιβληθέντων στον ΟΤΕ ρυθμιστικών υποχρεώσεων ελέγχου τιμών, κοστολόγησης και λογιστικού διαχωρισμού στις επιμέρους ορισθείσες αγορές ηλεκτρονικών επικοινωνιών και λοιπές ρυθμίσεις» (με την επιφύλαξη σχετικής μεταγενέστερης απόφασης).

Υποχρέωση ελέγχου τιμών και Κοστολόγησης

Ο ΟΤΕ, σύμφωνα με το Άρθρο 13 της Οδηγίας για την Πρόσβαση, θα υπόκειται στις εξής υποχρεώσεις ελέγχου τιμών και κοστολόγησης:

α. Υποχρέωση ελέγχου τιμών για τις υπηρεσίες χονδρικής ευρυζωνικής πρόσβασης και συναφείς ευκολίες βάσει κοστοστρέφειας με μεθοδολογία Μέσου Μακροπρόθεσμου Επαυξητικού Κόστους με βάση το Τρέχον Κόστος των Παγίων (ΜΜΕΚ/ΤΚ (LRAIC/Current Cost)).

β. Την αποτροπή τυχόν εφαρμογής από τον ΟΤΕ πρακτικής «ψαλιδίσματος» της κερδοφορίας (scissors effect)/ ή και συμπίεσης τιμών μεταξύ των υπηρεσιών ΧΕΠ και των υπηρεσιών της ΑΠΤΒ..

γ. Την αποτροπή της μη δυνατότητας επανάληψης (non replicability) μεταξύ των διαθέσιμων προσφορών στην αγορά χονδρικής και των αντιστοιχών/ σχετικών λιανικών προσφορών από τον ΟΤΕ.

3.5.9 Ερωτήσεις της Διαβούλευσης Σχετικά με τις Κανονιστικές Υποχρεώσεις

Παρακαλούμε να απαντήσετε αναλυτικά και τεκμηριωμένα στις κάτωθι ερωτήσεις:

1. Συμφωνείτε με την προτεινόμενη διατήρηση / ενίσχυση της υποχρέωσης πρόσβασης στον ΟΤΕ καθώς και το ειδικότερο περιεχόμενο αυτής, όπως αναλύεται στο παρόν κείμενο;
2. Συμφωνείτε με τα προτεινόμενα σημεία υποχρεωτικής πρόσβασης στην υποδομή ΧΕΠ;

3. Συμφωνείτε με τη θεώρηση όλων των υπηρεσιών ΟΚΣΥΑ ως συναφών ευκολιών στις υπηρεσίες πρόσβασης, αναγκαίων για τη δραστηριοποίηση των παρόχων σε συνθήκες αποτελεσματικού ανταγωνισμού;
4. Θεωρείτε ότι πιθανόν χρειάζονται άλλα προϊόντα ή πρόσθετες συναφείς ευκολίες που θα πρέπει να παρέχονται από τον ΟΤΕ; Θεωρείτε ότι πιθανόν υπάρχουν επιπλέον υποχρεώσεις που θα πρέπει να επιβληθούν στον ΟΤΕ σχετικά με τις τεχνικές διεπαφές, τα πρωτόκολλα ή τα συστήματα λογισμικού; Εάν ναι τότε παρακαλούμε όπως παράσχετε λεπτομέρειες σχετικά με τέτοια προϊόντα ΧΕΠ καθώς και τη λειτουργικότητά τους και την αξία για τη δραστηριοποίηση των παρόχων σε συνθήκες αποτελεσματικού ανταγωνισμού.
5. Συμφωνείτε με την προτεινόμενη υποχρέωση πρόσβασης στο BBRAS και στο DSLAM (ή το επίπεδο του πολυπλεκτικού κόμβου (multiplexing node) που βρίσκεται πλησιέστερα στον τελικό πελάτη); Θεωρείτε την επιβολή της ως άνω υποχρέωσης αναγκαία και αναλογική για τη δραστηριοποίηση των παρόχων σε συνθήκες αποτελεσματικού ανταγωνισμού;
6. Συμφωνείτε με την επιβολή υποχρέωσης αμεροληψίας στον ΟΤΕ καθώς και το ειδικότερο περιεχόμενο αυτής;
7. Συμφωνείτε με την επιβολή υποχρέωσης διαφάνειας στον ΟΤΕ καθώς και το ειδικότερο περιεχόμενο αυτής;
8. Συμφωνείτε με το προτεινόμενο ελάχιστο περιεχόμενο της προσφοράς αναφοράς ΧΕΠ; Αν όχι προτείνετε επιπλέον στοιχεία τα οποία κρίνετε ότι θα πρέπει να συμπεριληφθούν ή άλλες μεταβολές.
9. Συμφωνείτε με την επιβολή υποχρέωσης λογιστικού διαχωρισμού στον ΟΤΕ;
10. Συμφωνείτε με την επιβολή στον ΟΤΕ υποχρέωση ελέγχου τιμών με τη μορφή κοστοστρεφούς τιμολόγησης μέσω μεθοδολογίας ΜΜΕΚ-ΤΚ; Συμφωνείτε με τη σχετική ανάλυση και το σκεπτικό της ΕΕΤΤ; Θεωρείτε ότι η προτεινόμενη προσέγγιση αποτελεί κατάλληλη και αναλογική υποχρέωση για την αντιμετώπιση των προβλημάτων ανταγωνισμού που εντοπίζονται σε σχέση με την ΧΕΠ;

Παράρτημα 1 – Γλωσσάριο Όρων[111]

ATM	Asynchronous Transfer Mode – ένα πρωτόκολλο επικοινωνίας το οποίο επιτρέπει την μετάδοση δεδομένων σε υψηλή ταχύτητα.
Backhaul (ATM)	Χονδρική υπηρεσία σύνδεσης η οποία παρέχει χωρητικότητα ανάμεσα στο δικτυακό εξοπλισμό ενός παρόχου σε τοπικό κέντρο και σε ανώτερα ιεραρχικά σημεία του δικτύου.
BBRAS (ή BRAS)	Broadband Remote Access Server - το BBRAS είναι ένα σημείο συγκέντρωσης της κίνησης των συνδρομητών.
DSL	Digital Subscriber Line - Η τεχνολογία DSL επιτρέπει τη χρήση χάλκινου καλωδίου για μεταφορά δεδομένων με υψηλή ταχύτητα.
DSLAM	Ο Πολυπλέκτης / Αποπολυπλέκτης συνδρομητικών γραμμών.
IP	Το Internet Protocol είναι το πρωτόκολλο επικοινωνίας για τη μετάδοση δεδομένων στο διαδίκτυο.
Αποδεσμοποίηση του τοπικού βρόχου	Η διαδικασία με την οποία οι τοπικοί βρόχοι αποσυνδέονται φυσικά από το δίκτυό τους και συνδέονται στο δίκτυο ενός ανταγωνιστή παρόχου. Αυτό επιτρέπει σε παρόχους εκτός του κυρίαρχου παρόχου να χρησιμοποιούν τον τοπικό βρόχο για την παροχή υπηρεσιών απευθείας στους πελάτες.
ΑΡΥΣ	Ασύμμετρου ΡΥθμού Σύνδεση: Η υπηρεσία ΑΡΥΣ του ΟΤΕ απευθύνεται σε Τηλεπικοινωνιακούς Παρόχους και παρέχει Ασύμμετρου Ρυθμού Σύνδεση μεταξύ του σημείου σύνδεσης του ADSL modem (στο χώρο του Τελικού Χρήστη) με τον αντίστοιχο BRAS του δικτύου ευρυζωνικής πρόσβασης του ΟΤΕ και χρησιμοποιείται για μεταφορά κίνησης από και προς το διαδίκτυο.
Χονδρική Ευρυζωνική Πρόσβαση (ΧΕΠ)	Οι υπηρεσίες πρόσβασης υψηλής ταχύτητας bitstream (παροχή υπηρεσιών DSL από τον κυρίαρχο πάροχο) συνίστανται στην εγκατάσταση μιας σύνδεσης πρόσβασης υψηλής ταχύτητας στις εγκαταστάσεις του πελάτη (π.χ. εγκαθιστώντας εξοπλισμό ADSL και προγραμματίζοντας το δίκτυο τοπικής πρόσβασης) το οποίο διατίθεται σε τρίτους παρόχους υπηρεσιών, προκειμένου να τους επιτρέψει να παρέχουν λιανικές υπηρεσίες υψηλών ταχυτήτων στους πελάτες. Ο πάροχος bitstream δύναται επίσης να παρέχει υπηρεσίες μετάδοσης για μεταφορά σε «υψηλότερο» επίπεδο στην ιεραρχία του δικτύου, όπου οι πάροχοι υπηρεσιών μπορεί να διαθέτουν ήδη κάποιο σημείο παρουσίας (π.χ. σε επίπεδο κόμβου

[111] Οι παρακάτω επεξηγήσεις αποδίδουν το περιεχόμενο λέξεων ή φράσεων που χρησιμοποιούνται από την ΕΕΤΤ στο κείμενο της παρούσας διαβούλευσης, παρέχονται αποκλειστικά για λόγους καλύτερης κατανόησης του εν λόγω κειμένου και δεν συνιστούν νομικούς ορισμούς των σχετικών λέξεων ή φράσεων

	transit), επίσης γνωστές ως υπηρεσίες μετάδοσης 'backhaul'.
Μεριζόμενη πρόσβαση στον αδεσμοποίητο τοπικό βρόχο	Η παροχή σε ένα δικαιούχο πρόσβασης στον τοπικό βρόχο ή υποβρόχο του κοινοποιημένου παρόχου, η οποία επιτρέπει τη χρήση της ζώνης του φάσματος συχνοτήτων του συνεστραμένου μεταλλικού ζεύγους που δεν χρησιμοποιείται για φωνή. Ο τοπικός βρόχος εξακολουθεί να χρησιμοποιείται από τον κοινοποιημένο πάροχο για την παροχή τηλεφωνικής υπηρεσίας στο κοινό.
ΟΚΣΥΑ	Ολοκληρωμένη Κεντρική ΣΥνδεση στο δίκτυο ADSL: Η υπηρεσία ΟΚΣΥΑ διασυνδέει το κτίριο BRAS του ΟΤΕ με το σημείο παρουσίας του εναλλακτικού.
Οπτική Ίνα	Η πλαστική ή γυάλινη (silicon dioxide) ίνα (καλώδιο), η οποία χρησιμοποιείται για τη μετάδοση πληροφοριών με τη χρήση υπέρυθρων ή ορατού φωτός ως μέσου μεταφοράς (συνήθως laser).
Πλήρως αδεσμοποίητη πρόσβαση στον τοπικό βρόχο	Η παροχή σε δικαιούχο πρόσβασης στον τοπικό βρόχο ή σε υποβρόχους του κοινοποιημένου φορέα εκμετάλλευσης που παρέχει τη δυνατότητα χρήσης του συνόλου του φάσματος συχνότητας του συνεστραμμένου μεταλλικού ζεύγους.
Σταθερή Ασύρματη Πρόσβαση (ΣΑΠ)	Η χρήση ασύρματης τεχνολογίας για την παροχή υπηρεσιών ηλεκτρονικών επικοινωνιών σε τελικούς χρήστες.
Συνεγκατάσταση	Η παροχή, από έναν πάροχο Α σε έναν πάροχο Β, πρόσβασης σε υλική υποδομή (ιδίως φυσικό χώρο και φυσικές εγκαταστάσεις) η οποία επιτρέπει στον πάροχο Β να εγκαταστήσει εξοπλισμό στις εγκαταστάσεις του παρόχου Α.
Τοπικός βρόχος	Τοπικός βρόχος σημαίνει το φυσικό συνεστραμένο ζεύγος μεταλλικής ζεύξης που συνδέει το σημείο τερματισμού του δικτύου στις εγκαταστάσεις του συνδρομητή με το βασικό πλαίσιο διανομής (main distribution frame) ή αντίστοιχη ευκολία στο σταθερό δημόσιο τηλεφωνικό δίκτυο.

Παράρτημα 2 Τιμολόγια υπηρεσιών ΑΡΥΣ και ΟΚΣΥΑ

1) Τιμολόγια προϊόντων ΑΡΥΣ

	Λιανικά προϊόντα πρόσβασης		**Χονδρικά προϊόντα πρόσβασης (ΑΡΥΣ)**	
Ταχύτητα πρόσβασης (kbps)	**Τέλη Ενεργοποίησης**	**Μηνιαίο πάγιο**	**Τέλη Ενεργοποίησης**	**Μηνιαίο πάγιο**
1024/256	34,99	11,85	27,789	9,411
2048/256	34,99	12,60	27,789	10,006
4096/256	34,99	13,80	27,789	10,959
8192/384	34,99	14,40	27,789	11,436
24576/1024	34,99	15,23	27,789	12,095

Στις ανωτέρω τιμές δε συμπεριλαμβάνεται ΦΠΑ

Πίνακας 23 Τιμολόγια προϊόντων ΑΡΥΣ

Στους Τηλεπικοινωνιακούς παρόχους εκπτώσεις επί των μηνιαίων τελών, σε εξαμηνιαία βάση. Το ύψος της έκπτωσης θα υπολογίζεται στο άθροισμα των μηνιαίων τελών των τριών διμηνιαίων εξοφλημένων λογαριασμών του εξαμήνου (1^{ο} και 2^{ο} εξάμηνο) για την υπηρεσία ΑΡΥΣ όπως φαίνεται στον παρακάτω πίνακα:

Συνολικός εξαμηνιαίος λογαριασμός Μηνιαίων Τελών			**Έκπτωση**
Κλίμακα	Από	Μέχρι	Στο συνολικό εξαμηνιαίο λογαριασμό

1η	100.001€	450.000€	4%
2η	450.001€	900.000€	6%
3η	900.001€	1.800.000€	8%
4η	1.800.001€	4.000.000€	10%
5η	4.000.001€	8.900.000€	12%
6η	8.900.001€	Και πάνω	15%

Στις ανωτέρω τιμές δε συμπεριλαμβάνεται ΦΠΑ

Πίνακας 24 Εκπτωτικό πακέτο ΑΡΥΣ

2) Τιμολόγιο ΟΚΣΥΑ-Β

Τέλος	**Τιμές (€)**
Μηνιαία τέλη ΟΚΣΥΑ-Β (ανά Mbps)	2,87
Εφάπαξ τέλος Πρόσβασης ΟΚΣΥΑ-Β (ανά ζεύγος ίνας)	1.095,65
Εφάπαξ τέλος ενεργοποίησης ΟΚΣΥΑ-Β (ανά ζεύγος ίνας)	1.142,24

Πίνακας 13 Τιμολόγιο ΟΚΣΥΑ-Β

Παράρτημα 3 Σημεία Παρουσίας BRAS και προϊόντα ΟΚΣΥΑ

Σημεία παρουσίας κόμβων BRAS

Στον επόμενο πίνακα φαίνονται οι BRAS του ΟΤΕ, τα αντίστοιχα σημεία παρουσίας τους (κτίρια) και τα προϊόντα ΟΚΣΥΑ-Α που είναι διαθέσιμα (τοπική, περιφερειακή, κεντρική)

ΤΥΠΟΣ ΣΥΝΔΕΣΗ	ΣΗΜΕΙΑ ΣΥΝΔΕΣΗΣ (POPs)	ΟΝΟΜΑ ΕΕΑΠ	ΔΙΕΠΑΦΗ ΤΗΛΕΠ ΠΑΡΟΧΟΥ	ΔΙΑΘΕΣΙΜΟΤΗΤΑ
Τοπική	**ΑΘΗΝΑ** (ΚΩΛΕΤΤΗ ΝΥΜΑ ΑΚΡΟΠΟΛΗ ΜΑΡΟΥΣΙ ΠΕΡΙΣΤΕΡΙ ΠΕΙΡΑΙΑΣ)	BRAS_KOL_1 – 5, (6) BRAS_NYM_1 - 4, 5 BRAS_AKR _1 – 3, 4 BRAS_MAR_1 - 4 BRAS_PER_1 – (2) BRAS_PIR_1 – 2, (3)	GE	ΝΑΙ (ΣΕ ΑΝΑΜΟΝΗ)
Τοπική	**ΘΕΣ/ΝΙΚΗ** (ΕΡΜΟΥ ΑΜΠΕΛΟΚΗΠΟΙ)	BRAS_ERMOY_1 - 7 BRAS_AMP_1	GE	ΝΑΙ
Τοπική	**ΗΡΑΚΛΕΙΟ** (ΑΡΙΑΔΝΗ)	BRAS_ARI_1 - 2	GE	ΝΑΙ
Τοπική	**ΛΑΡΙΣΑ** (ΦΙΛΕΛΛΗΝΩΝ)	BRAS_LAR_1 - 2	GE	ΝΑΙ
Τοπική	**ΤΡΙΠΟΛΗ**	BRAS_TRI_1 - 2	GE	ΝΑΙ
Τοπική	**ΠΑΤΡΑ** (ΠΕΛΟΠΑΣ)	BRAS_PEL_1 -3	GE	ΝΑΙ
Τοπική	**ΚΟΖΑΝΗ**	BRAS_KOZ_1	GE	ΝΑΙ
Τοπική	**ΚΑΒΑΛΑ** (ΦΙΛΙΠΠΟΣ)	BRAS_FILIP_1	GE	ΝΑΙ
Τοπική	**ΙΩΑΝΝΙΝΑ** (ΠΕΡΙΒΛΕΠΤΟΣ)	BRAS_IOA_1	GE	ΝΑΙ
ΠΕΡΙΦΕΡΕΙΑΚΗ	**ΑΘΗΝΑ** (ΚΩΛΕΤΤΗ ΝΥΜΑ)	BRAS_KOL_1 – 5, (6) BRAS_NYM_1 - 4, 5 BRAS_AKR _1 – 3, 4 BRAS_MAR_1 - 4 BRAS_PER_1 – (2) BRAS_PIR_1 – 2, (3) BRAS_ARI_1 - 2 BRAS_PEL_1 -3 BRAS_TRI_1 – 2 BRAS_IOA_1	GE/ STM1-POS	ΝΑΙ (ΣΕ ΑΝΑΜΟΝΗ)
ΠΕΡΙΦΕΡΕΙΑΚΗ	**ΘΕΣ/ΝΙΚΗ** (ΕΡΜΟΥ ΑΜΠΕΛΟΚΗΠΟΙ)	BRAS_ERM_1 - 7 BRAS_AMP_1 BRAS_LAR_1 – 2 BRAS_FILIP_1 BRAS_KOZ_1	GE/ STM1-POS	ΝΑΙ
ΚΕΝΤΡΙΚΗ	**ΑΘΗΝΑ**	ΟΛΟΙ	GE/ STM1-POS / ATM	ΝΑΙ

Πίνακας 14 Σημεία Παρουσίας BRAS

4) Τιμολόγια ΟΚΣΥΑ-Α

Τοπική ΟΚΣΥΑ ΙΙ	**Τέλος σύνδεσης ή μεταφοράς πρόσβασης (€)**		STM-1 POS	9233
			GE	13233
	Πάγιο μηνιαίο τέλος (€)		Σταθερό τέλος	Μεταβλητό τέλος ανά Km για απόσταση >12Km από το σημείο σύνδεσης (εντός της αστικής περιοχής)
		155Mbps STM-1 POS	6045	180,93
		350Mbps GE	12500	600,00
		650Mbps GE	16667	600,00
		1Gbps GE	20000	600,00
Περιφερειακή ΟΚΣΥΑ ΙΙ	**Τέλος σύνδεσης ή μεταφοράς πρόσβασης (€)**		STM-1 POS	9233
			GE	13233
	Πάγιο μηνιαίο τέλος (€)		Σταθερό τέλος	Μεταβλητό τέλος ανά Km για απόσταση >12Km από το σημείο σύνδεσης (εντός της αστικής περιοχής)
		155Mbps STM-1 POS	8167	180,93
		350Mbps GE	17500	600,00
		650Mbps GE	23750	600,00
		1Gbps GE	28750	600,00
Κεντρική ΟΚΣΥΑ ΙΙ Ethernet	**Τέλος σύνδεσης ή μεταφοράς πρόσβασης (€)**		STM-1 POS	9233
			GE	13233
	Πάγιο μηνιαίο τέλος (€)		Σταθερό τέλος	Μεταβλητό τέλος ανά Km για απόσταση >12Km από το σημείο σύνδεσης (εντός της αστικής περιοχής)
		155Mbps STM-1 POS	10833	180,93
		350Mbps GE	23333	600,00
		650Mbps GE	33333	600,00
		1Gbps GE	42500	600,00
		1,5Gbps	60000	0,00
		2Gbps	77083	0,00
		3Gbps	110833	0,00
		4Gbps	142500	0,00
		5Gbps	174167	0,00
		6Gbps	205000	0,00
		8Gbps	261667	0,00
		10Gbps	312500	0,00
		>10Gbps ανά 2Gbps	55833	0,00
Κεντρική ΟΚΣΥΑ ΙΙ ATM	**Τέλος σύνδεσης ή μεταφοράς πρόσβασης (€)**		2Mbps	2907,00
			10, 20, 30Mbps	7017,00
	Πάγιο μηνιαίο τέλος (€)		2Mbps	666,67
			10Mbps	2500,00
			20Mbps	3333,33
			30Mbps	4166,67
Δευτερεύοντα	Τέλος Αλλαγής ταχύτητας (GE)			150,00

τέλη	Τέλος Αλλαγής ταχύτητας (ATM)	500,00
	Τέλος Αλλαγής τύπου ΟΚΣΥΑ (Τοπική, Περιφερειακή, Κεντρική)	500,00

Πίνακας 15 Τιμολόγια ΟΚΣΥΑ-Α

Στους παρακάτω πίνακες δίδονται οι χρεώσεις της ευρυζωνικής υπηρεσίας μέσω δικτύου κινητών επικοινωνιών όπως είναι αναρτημένες στις ιστοσελίδες των παρόχων τον 11/2008.

Τιμές Cosmote

COSMOTE	Μηνιαίο Πάγιο (€)	Δωρεάν MB εντός Ελλάδας1	Χρέωση πέρα των Δωρεάν MB(€/MB)2
Internet On The Go Basic	3,5	1	1MB-20MB:1 20MB-250MB:0,5 Από 250MB: 0,1
Internet On The Go 250MB	15	250	0,1
Internet On The Go 5GB	29,5	5120	0,02
Internet On The Go Unlimited	49	Απεριόριστα (μέχρι 30GB)	-
Internet On The Go 10GB + Laptop	39	10240	0,02
Internet On The Go Student	25	5120	0,02

Τιμές Vodafone

Χρεώσεις υπηρεσίας Vodafone Mobile Broadband				
Πρόγραμμα συμβολαίου	**VMC1**	**VMC250**	**VMC5GB**	**VMC5GB Φοιτητικό**
Μηνιαίο πάγιο	3,50 €	14,99 €	29,50 €	24,99 €
Δωρεάν MBs	1 MB	250 MB	5120 MB	5120 MB
Κόστος ανά MB μετά τα δωρεάν MB*	1,02 €	0,10 € €	0,02 €	0,02 €
Ελάχιστη χρέωση	10 KB	10 KB	10 KB	10 KB

Τιμές Wind

Wind	**ADSM Basic**	**ADSM 300**	**ADSM 5GB**	**ADSM Non-stop**
Δωρεάν MB	**1 MB**	**300 MB**	**5120 MB**	**ΑΠΕΡΙΟΡΙΣΤΑ***
Μηνιαίο πάγιο	**3,50€**	**17€**	**29,5€**	**49€**
Κόστος ανά επιπλέον MB	**0.7€**	**0,7€**	**0,02€**	**N/A**

Παράρτημα 5 - Ελάχιστο περιεχόμενο Προσφοράς Αναφοράς Χονδρικής Ευρυζωνικής Πρόσβασης (Reference Broadband Offer, RBO)

Τα κάτωθι στοιχεία συνιστούν τον κατάλογο με τα ελάχιστα δεδομένα που πρέπει να περιλαμβάνονται στην Προσφορά Αναφοράς ΧΕΠ του ΟΤΕ.

Α. Προϋποθέσεις πρόσβασης bitstream

1. Στοιχεία δικτύου στα οποία προσφέρεται η πρόσβαση,
2. Πληροφορίες που αφορούν τις θέσεις των τόπων φυσικής πρόσβασης,[112] , συμπεριλαμβανομένων πληροφοριών σχετικά με το τα σημεία διασύνδεσης
3. Διαφοροποίηση ποιότητας της υπηρεσίας σε σχέση με την πρόσβαση στα (α), (β),
4. Τεχνικοί όροι που συνδέονται με την πρόσβαση στα (α), (β) και (γ),
5. Διαδικασίες παραγγελιών, μετάβασης μεταξύ υπηρεσιών και παροχής υπηρεσιών, περιορισμοί χρήσης.

Β. Υπηρεσίες συνεγκατάστασης

9. Πληροφορίες σχετικά με τα Δικτυακά Κέντρα του κοινοποιημένου φορέα εκμετάλλευσης.
10. Δυνατότητες συνεγκατάστασης στα Δικτυακά Κέντρα που αναφέρονται στο σημείο 1 (συμπεριλαμβανομένης της φυσικής συνεγκατάστασης και, ενδεχομένως, της απομακρυσμένης και της εικονικής συνεγκατάστασης).
11. Χαρακτηριστικά εξοπλισμού: περιορισμοί, εφόσον υπάρχουν, στον εξοπλισμό που μπορεί να συνεγκατασταθεί.
12. Θέματα ασφαλείας: μέτρα που λαμβάνονται από τον κοινοποιημένο φορέα εκμετάλλευσης για την ασφάλεια των χώρων του.
13. Προϋποθέσεις πρόσβασης για το προσωπικό ανταγωνιστικών φορέων εκμετάλλευσης.
14. Προδιαγραφές ασφαλείας.
15. Κανόνες για τη διάθεση χώρου στις περιπτώσεις όπου ο χώρος συνεγκατάστασης είναι περιορισμένος.
16. Προϋποθέσεις για την επιθεώρηση, από τους δικαιούχους, των χώρων στους οποίους

[112] Η διάθεση των πληροφοριών μπορεί να περιοριστεί στους ενδιαφερόμενους για να αποφευχθούν θέματα δημόσιας ασφάλειας

διατίθεται φυσική συνεγκατάσταση ή των Δικτυακών Κέντρων όπου η συνεγκατάσταση δεν έχει γίνει δεκτή λόγω έλλειψης χωρητικότητας.

Γ. Συστήματα Πληροφοριών

Προϋποθέσεις πρόσβασης στα συστήματα λειτουργικής υποστήριξης, στα συστήματα πληροφοριών ή στις βάσεις δεδομένων του κοινοποιημένου φορέα εκμετάλλευσης για προπαραγγελία, παραγγελία, παροχή υπηρεσιών, συντήρηση και επισκευή και τιμολόγηση.

Δ. Όροι Παροχής

4. Προθεσμία ανταπόκρισης στις αιτήσεις παροχής υπηρεσιών και ευκολιών, συμφωνίες επιπέδου υπηρεσιών, επιδιόρθωση σφαλμάτων, διαδικασίες αποκτάστασης του κανονικού επιπέδου υπηρεσιών και παράμετροι ποιότητας υπηρεσιών.
5. Τυποποιημένοι όροι συμβάσεως, συμπεριλαμβανομένης, ανάλογα με την περίπτωση, αποζημίωσης, σε περίπτωση μη τήρησης των προβλεπόμενων προθεσμιών.
6. Τιμές ή τρόποι τιμολόγησης για κάθε προαναφερόμενο χαρακτηριστικό, λειτουργία και ευκολία.

3.6 ΣΧΟΛΙΑ ΣΥΜΜΕΤΕΧΟΝΤΩΝ ΣΤΗ ΔΙΑΒΟΥΛΕΥΣΗ ΚΑΙ ΑΠΑΝΤΗΣΕΙΣ ΕΕΤΤ

3.6.1 Εισαγωγή

Στις 17.12.2008 η ΕΕΤΤ δημοσίευσε κείμενο Δημόσιας Διαβούλευσης αναφορικά με τον Ορισμό και την Ανάλυση της αγοράς Χονδρικής Ευρυζωνικής Πρόσβασης (2ος γύρος ανάλυσης της Αγοράς 5 της Νέας Σύστασης). Η ΕΕΤΤ προσκάλεσε όλους τους ενδιαφερόμενους φορείς της αγοράς να απαντήσουν στην ως άνω διαβούλευση, η οποία διήρκησε από 17.12.2008 έως 13.02.2009.

Η παρούσα αναφορά παρουσιάζει τη σύνοψη των απαντήσεων των συμμετεχόντων στο κείμενο της Δημόσιας Διαβούλευσης, καθώς και τις απαντήσεις της ΕΕΤΤ αναφορικά με τα βασικότερα σημεία των παρατηρήσεων των ως άνω συμμετεχόντων. Ειδικότερα, στην Ενότητα 2 της παρούσας αναφοράς παρατίθενται τα κυριότερα σχόλια των συμμετεχόντων στη Διαβούλευση καθώς και οι απαντήσεις της ΕΕΤΤ επί αυτών. Στην Ενότητα 3 της παρούσας αναφοράς παρουσιάζονται τυχόν προτεινόμενες τροποποιήσεις/ ενημερώσεις που κρίνεται ότι πρέπει να γίνουν στο κείμενο ανάλυσης της αγοράς. Τέλος, στην Ενότητα 4 παρατίθενται αυτούσιες οι απαντήσεις όλων των συμμετεχόντων στη Διαβούλευση, εξαιρουμένων των στοιχείων εκείνων των απαντήσεών τους που έχουν χαρακτηρισθεί από τους συμμετέχοντες ως εμπιστευτικά.

3.6.2 ΑΝΑΛΥΣΗ ΑΠΑΝΤΗΣΕΩΝ

3.6.2.1 Γενικά σχόλια

3.6.2.1.1 Η τεκμηρίωση της ΕΕΤΤ δεν συνοδεύεται από έρευνα αγοράς σε καταναλωτές

Ένας συμμετέχων [ΟΤΕ] θεωρεί ότι «*η τεκμηρίωση της ΕΕΤΤ αναφορικά με την μελέτη υποκατάστασης της ζήτησης μεταξύ υπηρεσιών θα έπρεπε να συνοδεύεται από έρευνες αγοράς σε καταναλωτές, και να μην αποτελεί απλά «θεωρήσεις»*». Ο εν λόγω συμμετέχων επισημαίνει ότι η έρευνα αγοράς σε καταναλωτές επιτρέπει στους παρόχους να τοποθετηθούν στη βούληση των καταναλωτών και αποτελεί αναπόσπαστο μέρος της ανάλυσης αγορών. Αντίθετα, συνεχίζει ο συμμετέχων, η αναφορά της ΕΕΤΤ ότι «*…χρησιμοποίησε στοιχεία από εσωτερικές και εξωτερικές πηγές (παρ.2.4)*» δε συνάδει με την απαιτούμενη διαφάνεια της διαδικασίας.

Η ΕΕΤΤ διαφωνεί με την ως άνω προσέγγιση του συμμετέχοντος και θεωρεί ότι τα επιχειρήματά του στερούνται νομικής αλλά και ουσιαστικής βασιμότητας. Συγκεκριμένα, ο ισχυρισμός του ανωτέρω συμμετέχοντος δε βρίσκει νομικό έρεισμα, δεδομένου ότι η διενέργεια έρευνας αγοράς σε καταναλωτές δεν συνιστά τυπικό προαπαιτούμενο ολοκλήρωσης της μελέτης για την υποκατάσταση της ζήτησης μεταξύ υπηρεσιών, όπως αυτή πραγματοποιείται, στο πλαίσιο της διαδικασίας ορισμού αγοράς, σύμφωνα με τα οριζόμενα στο κείμενο εν ισχύι εθνικό και κοινοτικό κανονιστικό πλαίσιο. Άλλωστε, στον ισχύοντα Κανονισμό διαδικασίας Δημόσιας Διαβούλευσης (ΑΠ ΕΕΤΤ 375/10/2006, ΦΕΚ 314/β/2006), παρατίθεται ενδεικτική αρίθμηση των στοιχείων που συναπαρτίζουν τη δομή των κειμένων των δημοσίων διαβουλεύσεων, στην οποία και δεν περιλαμβάνεται η διενέργεια έρευνας αγοράς. Στο ίδιο πλαίσιο, και αναφορικά με το επιχείρημα του συμμετέχοντος περί μη πλήρωσης της αρχής της διαφάνειας λόγω γενικής αναφοράς σε «στοιχεία από εσωτερικές και εξωτερικές πηγές», σημειώνεται ότι, η ΕΕΤΤ δύναται να χρησιμοποιεί, για τις ανάγκες της παρούσας ανάλυσης, όλα τα συλλεχθέντα, σύμφωνα με τις εκ του Νόμου παρασχεθησόμενες σε αυτήν αρμοδιότητες, στοιχεία για οποιοδήποτε σκοπό αυτή κρίνει κρίσιμο. Γι' αυτό το λόγο άλλωστε, έχει συσταθεί, βάσει του ειδικού οργανογράμματος της ΕΕΤΤ, ειδικό Τμήμα Παρακολούθησης της Αγοράς ηλεκτρονικών επικοινωνιών, το οποίο τηρεί στοιχεία χρηστών και παρόχων δικτύων και υπηρεσιών ηλεκτρονικών επικοινωνιών, και με το οποίο η ΕΕΤΤ δύναται να επιτελεί τους στόχους της, inter alia, στενής παρακολούθησης και εποπτείας της αγοράς. Περαιτέρω, και σε κάθε περίπτωση, το επιχείρημα του συμμετέχοντος υπολείπεται και

ουσιαστικής βασιμότητας, δεδομένου ότι η διενέργεια έρευνας αγοράς σε καταναλωτές δεν αποτελεί καθοριστικό παράγοντα διεξαγωγής ορισμού και ανάλυσης αγοράς. Σημειώνεται ότι η Ευρωπαϊκή Επιτροπή δεν έχει θέσει θέμα έλλειψης έρευνας καταναλωτών στις παρατηρήσεις της σε κοινοποίηση σχεδίου μέτρων.

3.6.2.1.2 Η ΕΕΤΤ δεν τεκμηριώνει την καταχρηστική συμπεριφορά της εταιρείας ΟΤΕ ΑΕ

Ένας συμμετέχων [ΟΤΕ] θεωρεί ότι στην ανάλυση της ΕΕΤΤ «*…δεν τεκμηριώνεται η καταχρηστική συμπεριφορά από πλευράς του ΟΤΕ*» και ότι η ΕΕΤΤ όφειλε να εφαρμόσει τις ίδιες μεθόδους που ισχύουν στο δίκαιο του ανταγωνισμού με γνώμονα τις μελλοντικές εξελίξεις στην αγορά. Θεωρεί ότι «*…στο πλαίσιο αυτό η ύπαρξη δεσπόζουσας θέσης κρίνεται από το συνδυασμό παραγόντων που πρέπει να συντρέχουν αθροιστικά, η δε καταχρηστική συμπεριφορά να μην είναι αντικειμενικά αναγκαία ή να μη δημιουργεί οικονομικές αποτελεσματικότητες, να προκύπτει δε από αδιάσειστες αποδείξεις».*

Η ΕΕΤΤ διαφωνεί με την ως άνω προσέγγιση του συμμετέχοντος και θεωρεί ότι τα επιχειρήματά του στερούνται νομικής αλλά και ουσιαστικής βασιμότητας. Ο ορισμός μιας επιχείρησης ως κατέχουσας σημαντική ισχύ σε μια σχετική αγορά για τους σκοπούς της ex ante ρύθμισης, οφείλει πράγματι να εφαρμόσει τις μεθόδους που ισχύουν στο δίκαιο του ανταγωνισμού ακολουθώντας μια προοπτική, διαρθρωτική αξιολόγηση της σχετικής αγοράς, βασιζόμενες στις ισχύουσες σε αυτές συνθήκες, χωρίς εντούτοις να χρειάζεται για την επιβολή ρυθμιστικών υποχρεώσεων να θεμελιωθεί καταχρηστική συμπεριφορά της κατέχουσας δεσπόζουσα θέση επιχείρησης, κατά την έννοια «καταχρηστικής εκμετάλλευσης δεσπόζουσας θέσης» όπως απαιτείται για την ex post εφαρμογή των διατάξεων περί ελεύθερου ανταγωνισμού. Στο σημείο αυτό η ΕΕΤΤ υπενθυμίζει ότι σύμφωνα με την παράγραφο 21 των Κατευθυντήριων Γραμμών για την ανάλυση αγοράς και την εκτίμηση της σημαντικής ισχύος στην αγορά βάσει του κοινοτικού πλαισίου κανονιστικών ρυθμίσεων για τα Δίκτυα και τις Υπηρεσίες Ηλεκτρονικών Επικοινωνιών (2002/C 165/0, OJ C165/6, 11-7-2002) (εφεξής Κατευθυντήριες Γραμμές) *«21. Εάν οι ΕΡΑ διαπιστώσουν επιχειρήσεις με ΣΙΑ, πρέπει να επιβάλουν σε αυτές μία ή περισσότερες κανονιστικές υποχρεώσεις, σύμφωνα με τις σχετικές οδηγίες και λαμβάνοντας υπόψη την αρχή της αναλογικότητας. […].* Επιπροσθέτως η παράγραφος 30 των ως άνω Κ. Γραμμών αναφέρει: «*Ο χαρακτηρισμός μιας επιχείρησης ως έχουσας ΣΙΑ σε μία αγορά η οποία προσδιορίζεται με σκοπό την εκ των προτέρων ρύθμιση δεν*

σημαίνει αυτομάτως ότι η εν λόγω επιχείρηση κατέχει επίσης δεσπόζουσα θέση κατά την έννοια του άρθρου 82 της συνθήκης ΕΚ ή παρόμοιων εθνικών διατάξεων. Επιπλέον, η ύπαρξη ΣΙΑ δεν προδικάζει το κατά πόσον η εν λόγω επιχείρηση έχει προβεί σε κατάχρηση δεσπόζουσας θέσης κατά την έννοια του άρθρου 82 της συνθήκης ΕΚ ή των εθνικών διατάξεων περί ανταγωνισμού. Απλώς αποτελεί ένδειξη ότι, από διαρθρωτική άποψη και σε βραχυπρόθεσμο έως μεσοπρόθεσμο ορίζοντα, η επιχείρηση έχει και θα έχει στην προσδιορισθείσα σχετική αγορά, επαρκή ισχύ ώστε να συμπεριφέρεται σε σημαντικό βαθμό ανεξάρτητα από ανταγωνιστές, πελάτες και τελικά καταναλωτές, και αυτό, μόνο για τους σκοπούς του άρθρου 14 της οδηγίας πλαίσιο».

3.6.2.2 Ορισμός Αγοράς

Πέντε συμμετέχοντες [CYTA, FORTHNET, HOL, WIND, VODAFONE] συμφωνούν με τα συμπεράσματα της ΕΕΤΤ σχετικά με τον ορισμό της αγοράς.

3.6.2.2.1 Εφαρμογή του τεστ των τριών κριτηρίων

Ένας συμμετέχων [ΟΤΕ] θεωρεί ότι στην περίπτωση που μία αγορά παρουσιάζει σημαντικές αλλαγές που μπορεί να δικαιολογήσουν την ύπαρξη αποτελεσματικού ανταγωνισμού σε αυτή, οι Ρυθμιστικές Αρχές θα πρέπει να προβαίνουν σε διεξοδική ανάλυση της αγοράς αυτής, η οποία περιλαμβάνει την εφαρμογή του τεστ των τριών κριτηρίων. Στην περίπτωση αυτή αρκεί να διαπιστωθεί ότι έστω και μία από τις προϋποθέσεις δε συντρέχει.

Η ΕΕΤΤ διαφωνεί με την ως άνω προσέγγιση του συμμετέχοντος και θεωρεί ότι τα επιχειρήματά του στερούνται νομικής αλλά και ουσιαστικής βασιμότητας. Επισημαίνεται ότι η εφαρμογή του τεστ των τριών κριτηρίων δεν είναι εν προκειμένω υποχρεωτική, δεδομένου ότι η αγορά ευρυζωνικής πρόσβασης χονδρικής είναι μία από τις προβλεπόμενες στη Σύσταση της Ευρωπαϊκής Επιτροπής[113] και συγκεκριμένα η αγορά υπ'αριθ. 5 του Παραρτήματος αυτής. Σύμφωνα με το άρθρο 2 αυτής σε συνδυασμό με το σημείο 17 του προοιμίου, οι αγορές που απαριθμούνται στο παράρτημα έχουν προσδιοριστεί βάσει των τριών υπόψη σωρευτικών κριτηρίων. «17.

[113] [Σύσταση της Επιτροπής της 17ης Δεκεμβρίου 2007 «αναφορικά με σχετικές Αγορές Προϊόντων και Υπηρεσιών στον Τομέα των Ηλεκτρονικών Επικοινωνιών οι οποίες επιδέχονται εκ των προτέρων κανονιστική ρύθμιση, σύμφωνα με την Οδηγία 2002/21/ΕΚ του Ευρωπαϊκού Κοινοβουλίου και του Συμβουλίου σχετικά με κοινό κανονιστικό πλαίσιο για Δίκτυα και Υπηρεσίες Ηλεκτρονικών Επικοινωνιών [κοινοποιηθείσα υπό τον αριθμό Ε(2007) 5406], (OJ L344/65, 28-12-2007), (εφεξής Νέα Σύσταση)]

*Για αγορές που **δεν έχουν περιληφθεί** στην παρούσα σύσταση, οι εθνικές ρυθμιστικές αρχές πρέπει να εφαρμόσουν τη δοκιμασία των τριών κριτηρίων στην εκάστοτε αγορά. […]» «2. κατά τον προσδιορισμό αγορών **άλλων** από τις περιλαμβανόμενες στο παράρτημα, οι εθνικές ρυθμιστικές αρχές μεριμνούν ώστε να ικανοποιούνται σωρευτικά τα ακόλουθα τρία κριτήρια) ύπαρξη υψηλών και μη παροδικών φραγμών εισόδου. Τέτοιοι φραγμοί μπορεί να είναι διαρθρωτικού, νομικού ή ρυθμιστικού χαρακτήρα· β) διάρθρωση της αγοράς που δεν τείνει προς την κατεύθυνση αποτελεσματικού ανταγωνισμού μέσα στο σχετικό χρονικό ορίζοντα. Η εφαρμογή αυτού του κριτηρίου προϋποθέτει εξέταση της κατάστασης του ανταγωνισμού πίσω από τους φραγμούς εισόδου·γ) ανεπάρκεια του δικαίου περί ανταγωνισμού μόνου να αντιμετωπίσει ενδεδειγμένα τις εκάστοτε αστοχίες της αγοράς.»*

Παράλληλα στην παράγραφο 2.2 του Επεξηγηματικού κειμένου της Ευρωπαϊκής Επιτροπής στην ως άνω Σύσταση[114], αναφέρεται ότι για τις αγορές που απαριθμούνται στη Σύσταση, η Σύσταση δημιουργεί «τεκμήριο» για την Εθνική Ρυθμιστική Αρχή (ΕΡΑ) ότι τα τρία κριτήρια πληρούνται, και επομένως οι ΕΡΑ δεν χρειάζεται να επανεξετάσουν τα τρία κριτήρια[115].

3.6.2.2.2 Χαμηλοί φραγμοί εισόδου: Ύπαρξη δυνατότητας παροχής υπηρεσιών ΧΕΠ μέσω ΑΠΤΒ από τρίτους παρόχους

Ένας συμμετέχων [ΟΤΕ] θεωρεί ότι «*Η αλματώδης ανάπτυξη της αδεσμοποίητης πρόσβασης στον τοπικό βρόχο κατά την τελευταία τριετία,…, καταδεικνύει ότι οι πάροχοι ανταγωνιστές του ΟΤΕ επενδύουν στον τοπικό βρόχο και πλέον φτιάχνουν δικά τους δίκτυα, τα οποία χρησιμοποιούν για να παρέχουν στους δικούς τους λιανικούς πελάτες υπηρεσίες, επομένως είναι σε θέση να παρέχουν υπηρεσίες και χονδρικά σε τρίτους εφόσον το αποφασίσουν.*»

---

114 COMMISSION STAFF WORKING DOCUMENT EXPLANATORY NOTE «Accompanying document to the Commission Recommendation on Relevant Product and Service Markets within the electronic communications sector susceptible to ex ante regulation in accordance with Directive 2002/21/EC of the European Parliament and of the Council on a common regulatory framework for electronic communications networks and services (Second edition) {(C(2007) 5406)}

115 "[…] for those markets listed, the Recommendation creates a presumption for the NRA that the three criteria are met and therefore NRAs do not need to reconsider the three criteria. […]"

Η ΕΕΤΤ διαφωνεί με τη συγκεκριμένη θέση του συμμετέχοντος, θεωρώντας ότι δεν αποτυπώνει ρεαλιστικά την κατάσταση στην Ελληνική αγορά. Η ΕΕΤΤ, ως όφειλε βάσει της Νέας Σύστασης της Επιτροπής, εκκίνησε τη διαδικασία ορίζοντας δύο αγορές χονδρικής (αγορά χονδρικής ευρυζωνικής πρόσβασης (αγορά 5) και αδεσμοποίητης πρόσβασης (αγορά 4)) για την ίδια λιανική αγορά, υιοθετώντας την θέση της Επιτροπής από το Επεξηγηματικό κείμενο της Ευρωπαϊκής Επιτροπής στη Νέα Σύσταση: «***Ο λόγος προσδιορισμού μιας δεύτερης χωριστής αγοράς χονδρικής βασίστηκε στην άποψη ότι, ακόμα και η ρυθμιζόμενη πρόσβαση στον τοπικό βρόχο θα ήταν ανεπαρκής, στα περισσότερα Κράτη Μέλη, προκειμένου να περιορίσει την πιθανή αγοραστική δύναμη σε επίπεδο λιανικής και θα εξακολουθούσε να υφίσταται ένα σημαντικό εμπόδιο εισόδου.***»

Η ΕΕΤΤ αναγνωρίζει το γεγονός ότι η αγορά ΧΕΠ αποτελεί αγορά κατωτέρου επιπέδου της αγοράς ΑΠΤοΒ, και ότι οι Πάροχοι θα μπορούσαν να προσφέρουν ΧΕΠ μέσω ΑΠΤοΒ. Μάλιστα, σε μερικές χώρες, όπως στη Γαλλία, κάποιοι Πάροχοι όντως προσφέρουν ΧΕΠ σε άλλους Παρόχους. Όμως, η ΕΕΤΤ θεωρεί ότι, με βάση την τρέχουσα κατάσταση της αγοράς σε επίπεδο χονδρικής, αλλά και την αναμενόμενη εξέλιξή της στα πλαίσια του παρόντος κύκλου ανάλυσης, δεν αναμένεται να υπάρξει σημαντική προσφορά ΧΕΠ από παρόχους που δραστηριοποιούνται στην αγορά ΑΠΤοΒ (παράγραφος 3.4.1 του κειμένου της Διαβούλευσης). Συνεπώς αυτή η δυνητική είσοδος στην αγορά συνιστά θεωρητικό περιορισμό και δεν αποτελεί ισχυρό επιχείρημα της μη διαπίστωσης ύπαρξης δεσπόζουσας θέσης του ΟΤΕ στην Αγορά 5. Σύμφωνα με τα συμπεράσματα της ΕΕΤΤ, κανένας πάροχος δεν θα είναι σε θέση να ανταγωνιστεί τον ΟΤΕ σε Εθνικό επίπεδο. Ακόμα και σε τοπικό επίπεδο, η είσοδος στην Αγορά ΧΕΠ θα απαιτούσε πολύ μεγάλες επενδύσεις, πρωτίστως με τη μορφή μη ανακτήσιμου κόστους. Σε κάθε περίπτωση δε, ο κοινοποιημένος φορέας εκμετάλλευσης ΟΤΕ αναμένεται ότι θα έχει πλεονεκτήματα αναφορικά με το κόστος σε σχέση με τους νεοεισερχόμενους (ακόμη και όταν πραγματοποιούνται οι ίδιες επενδύσεις), καθώς ο κοινοποιημένος φορέας εκμετάλλευσης είναι πιθανό λόγω της υφιστάμενης υποδομής και της μεγάλης πελατειακής βάσης να έχει μεγαλύτερες ευκαιρίες οικονομιών σκοπού προκειμένου να

αξιοποιήσει τις νέες επενδύσεις σε ευρυζωνικές υποδομές, οι οποίες δεν υφίστανται κατ' ανάγκη για τους νεοεισερχόμενους.

Σημειώνεται τέλος ότι στη Γαλλία, Πάροχοι, όπως η 9/SFR, παρέχουν υπηρεσίες ΧΕΠ μέσων ΑΠΤοΒ εδώ και πολλά χρόνια. Η γαλλική Ρυθμιστική Αρχή έχει ωστόσο επανειλημμένα αποφανθεί επί της ύπαρξης σημαντικής ισχύος της France Telecom στην Αγορά 5.

3.6.2.2.3 Επάρκεια του δικαίου του Ανταγωνισμού

Ένας συμμετέχων [ΟΤΕ] θεωρεί ότι «*η μέχρι σήμερα πρακτική της ΕΕΤΤ αποδεικνύει ότι το δίκαιο του ανταγωνισμού παρέχει κατ' αρχήν τα απαραίτητα νομικά εργαλεία προκειμένου να επιβάλλει σε πλείστες όσες περιπτώσεις κυρώσεις και υψηλά διοικητικά πρόστιμα στον ΟΤΕ.*»Ο συμμετέχων αναφέρει ότι ένδειξη επάρκειας του δικαίου του Ανταγωνισμού οπότε και μη αναγκαιότητας ύπαρξης ex ante ρύθμισης συνιστά το γεγονός της κατ' εξακολούθηση επιβολής σε αυτόν υψηλών διοικητικών προστίμων λόγω παράβασης του δικαίου του ανταγωνισμού.

Ωστόσο η ΕΕΤΤ κρίνει ότι το επιχείρημα αυτό του ανωτέρω συμμετέχοντος εκτός από αβάσιμο είναι και αντιφατικό. Πιο συγκεκριμένα, και όπως ειδικά αναφέρεται στο σημείο 13 του Προοιμίου της νέας Σύστασης της Επιτροπής [116] , το «*…κατά πόσον μία αγορά επιδέχεται εκ των προτέρων κανονιστική ρύθμιση εξαρτάται από την εκτίμηση σχετικά με τη επάρκεια της νομοθεσίας περί ανταγωνισμού για την αντιμετώπιση των αστοχιών της αγοράς[…]Η νομοθεσία περί ανταγωνισμού είναι απίθανο να επαρκεί όταν οι απαιτήσεις συμμόρφωσης μίας νομοθετικής παρέμβασης που αποσκοπεί στην ανάταξη μιας αστοχίας της αγοράς είναι ευρείες ή όταν χρειάζεται απαραιτήτως συχνή ή έγκαιρη παρέμβαση.*». Πράγματι, τέτοιας μορφής ευρείες απαιτήσεις συμμόρφωσης δύναται να ανακύπτουν σε περιπτώσεις κατά τις οποίες, ενδεικτικά, η απαιτούμενη κανονιστική υποχρέωση για την αποκατάσταση μίας αποτυχίας της αγοράς δεν θα μπορούσε να επιβληθεί δυνάμει του δικαίου του ανταγωνισμού (π.χ. υποχρεώσεις πρόσβασης υπό συνθήκες ή συγκεκριμένες προϋποθέσεις κοστολόγησης) ή η παροχή

[116] Σύσταση Ε(2007)5406 της Επιτροπής της 17ης Δεκεμβρίου 2007, για τις αγορές προϊόντων και υπηρεσιών στον τομέα των ηλεκτρονικών επικοινωνιών που επιδέχονται εκ των προτέρων ρύθμιση σύμφωνα με την οδηγία 2002/21/ΕΚ του Ευρωπαϊκού Κοινοβουλίου και του Συμβουλίου σχετικά με κοινό κανονιστικό πλαίσιο για δίκτυα και υπηρεσίες ηλεκτρονικών επικοινωνιών, καθώς και σχετική Αιτιολογική Έκθεση αυτής (Νέα Σύσταση),

ασφάλειας δικαίου (π.χ. συνεχιζόμενη επιβολή υποχρέωσης ελέγχου τιμών) κρίνονταν ως εξαιρετικής για την αγορά σημασίας. Άλλωστε, η επικαλούμενη από τον ανωτέρω συμμετέχοντα επιβολή διοικητικών κυρώσεων – για παράβαση όχι μόνο του δικαίου του ανταγωνισμού αλλά και της νομοθεσίας περί ηλεκτρονικών επικοινωνιών, όπως στην πράξη συμβαίνει – αποδεικνύει «*ανεπάρκεια*» του δικαίου του ανταγωνισμού, όταν εκ του αποτελέσματος (ενάσκηση εξουσίας δυνάμει των εκ του Νόμου αρμοδιοτήτων της ΕΕΤΤ διαπίστωσης παράβασης της νομοθεσίας) υποδηλώνεται η ύπαρξη αστοχιών της αγοράς, όπου η έγκαιρη παρέμβαση της Ρυθμιστικής Αρχής καθίσταται επιβεβλημένη.

3.6.2.2.4 Υποκατάσταση μεταξύ σταθερής ευρυζωνικής πρόσβασης και πρόσβασης μέσω δικτύου κινητών επικοινωνιών

Ένας συμμετέχων [ΟΤΕ] υποστηρίζει ότι «*η πρόσβαση στο Διαδίκτυο μέσω κάρτας δεδομένων για τον υπολογιστή από πάροχο κινητών επικοινωνιών μπορεί να είναι υποκατάστατη υπηρεσία της ευρυζωνικής πρόσβασης σε σταθερή θέση.*».

Ο εν λόγω συμμετέχων θεωρεί το κόστος για την πρόσβαση από δίκτυο κινητών επικοινωνιών, δεδομένων των πακέτων προσφοράς για πρόσβαση στα 7,2 Mbps και με όριο τα 10GB, είναι συγκρίσιμο με τις αντίστοιχες χρεώσεις για πρόσβαση ADSL. Επικαλούμενος στοιχεία από τον Τύπο, αναφέρει επίσης ότι οι ασύρματες ευρυζωνικές συνδέσεις 3G ξεπερνούν τις 200.000.

Η ΕΕΤΤ διαφωνεί με την ανωτέρω προσέγγιση του συμμετέχοντος και θεωρεί ότι η θέση του ΟΤΕ σχετικά με την υποκαταστασιμότητα της ευρυζωνικής πρόσβασης στο Διαδίκτυο σε σταθερή θέση από την πρόσβαση στο Διαδίκτυο μέσω κάρτας δεδομένων για τον υπολογιστή από πάροχο κινητών στηρίζεται σε εσφαλμένη βάση, δεδομένων των λειτουργικών διαφορών των υπηρεσιών, και κυρίως της δυνατότητας πρόσβασης από διαφορετικές θέσεις (mobility) στη περίπτωση των κινητών.

Από την πλευρά και μόνον της κινητής πρόσβασης, ενδέχεται να υφίσταται λειτουργική εναλλαξιμότητα , αλλά ακόμα και σε αυτή την περίπτωση οι υφιστάμενες διαφορές, όπως στην ποιότητα της παρεχόμενης υπηρεσίας, αποδυναμώνουν το ως άνω επιχείρημα.

Η ΕΕΤΤ σημειώνει ότι η πρόσβαση στο διαδίκτυο μέσω κάρτας δεδομένων για τον υπολογιστή υλοποιείται με διαφορετικούς τρόπους και με χρήση διαφορετικών τεχνολογιών

και δικτυακών υποδομών. Συγκεκριμένα, η πρόσβαση επιτυγχάνεται διαμέσου του δικτύου γενιάς 2,5 G (δίκτυο δεδομένων GPRS), διαμέσου του δικτύου τρίτης γενιάς (3G – UMTS), καθώς και διαμέσου του αναβαθμισμένου δικτύου τρίτης γενιάς (3,5 G - HSPA).

Δεδομένων των λειτουργικών χαρακτηριστικών της σταθερής πρόσβασης στο διαδίκτυο κυρίως στο βαθμό που αφορούν στο ρυθμό μετάδοσης, η ΕΕΤΤ τονίζει ότι μόνο η πρόσβαση HSPA, η οποία σε θεωρητικό επίπεδο φτάνει ως 7.2 Mbps θα μπορούσε υπό προϋποθέσεις να θεωρηθεί εναλλάξιμο προϊόν της σταθερής πρόσβασης. Στην πρόσβαση μέσω του δικτύου τρίτης γενιάς 3G η προσφερόμενη ταχύτητα, η οποία γενικά φτάνει μέχρι 384 Kbps, απέχει πολύ από τις διαθέσιμες ταχύτητες μέσω του σταθερού δικτύου (έως και 24 Mbps). Η ταχύτητα δε μέσω του δικτύου GPRS είναι ακόμα μικρότερη.

Περιορίζοντας την ανάλυση πλέον μόνο στα δίκτυα HSPA, η ΕΕΤΤ σημειώνει ότι η ευρυζωνική πρόσβαση δεν προσφέρεται σε όλο το δίκτυο τρίτης γενιάς των Παρόχων Κινητής, αλλά μόνο στη περιοχή κάλυψης των σταθμών που έχουν αναβαθμιστεί κατάλληλα (3.5 G). Συνεπώς η γεωγραφική διάσταση της λιανικής υπηρεσίας διαφέρει σημαντικά από την σχεδόν πανελλαδική διάθεση σταθερής πρόσβασης.

Άλλη σημαντική λειτουργική διαφορά μεταξύ των υπό εξέταση υπηρεσιών αφορά στις συνθήκες πρόσβασης που συναντούν οι τελικοί χρήστες κατά τη χρήση της υπηρεσίας. Συγκεκριμένα, στην περίπτωση της τεχνολογίας HSPA η ταχύτητα πρόσβασης εξαρτάται από την παρουσία άλλων χρηστών στην περιοχή που καλύπτεται από την ίδια κεραία, δεδομένου ότι κάθε τελικός χρήστης «ανταγωνίζεται» με τους υπόλοιπους χρήστες για την πρόσβαση σε κοινό μέσο (συγκεκριμένα στη ραδιοδιεπαφή με την κεραία κινητής– radio air interface). Αντίθετα στην σταθερή πρόσβαση ο τελικός χρήστης έχει στην αποκλειστική του διάθεση το ακραίο κομμάτι του δικτύου (χάλκινο καλώδιο από τον τελικό χρήστη ως το DSLAM) και η πρόσβαση στο κοινό μέσο (π.χ. συνδέσεις ΟΚΣΥΑ) είναι περισσότερο προβλέψιμη και ελέγξιμη.

Επιπλέον των λειτουργικών περιορισμών της ευρυζωνικής πρόσβασης στο διαδίκτυο μέσω δικτύου κινητής τηλεφωνίας, τα σχήματα τιμολόγησης των υπηρεσιών διαφοροποιούνται σημαντικά αφού η ευρυζωνική πρόσβαση στο Διαδίκτυο από σταθερή θέση προσφέρεται επί του παρόντος χωρίς κάποιο περιορισμό στον όγκο δεδομένων που μπορεί να κατεβάσει ο χρήστης έναντι σταθερής μηνιαίας χρέωσης (flat fee) ενώ αντίθετα η πρόσβαση από κινητό δίκτυο παρέχεται κυρίως με όρια στον όγκο που μπορεί να κατεβάσει κάθε χρήστης ανάλογα

με το πακέτο υπηρεσίας στο οποίο εγγράφεται. Το γεγονός ογκοχρέωσης συν των λειτουργικών χαρακτηριστικών που προαναφέρθηκαν δρα περιοριστικά σχετικά με τις παρεχόμενες υπηρεσίες δεδομένου ότι πολλοί χρήστες μεταξύ άλλων επιθυμούν να «κατεβάζουν» μεγάλα αρχεία video από το διαδίκτυο. Συνεπώς, η εκτίμηση του ΟΤΕ ότι «*η μηνιαία χρήση 10GB κρίνεται επαρκής*» εκτός από αυθαίρετη είναι και αβάσιμη. Επιπλέον, σύμφωνα με τα πλέον πρόσφατα ενδεικτικά στοιχεία από τις ιστοσελίδες των παρόχων κινητής τηλεφωνίας, η χρέωση για 10GB σε Laptop είναι 39 ευρώ[117] (και επιπλέον υπάρχει χρέωση για το πάγιο της τηλεφωνικής σύνδεσης) ενώ για 1,5GB με υπηρεσίες φωνής ξεκινάει από 35 ευρώ[118] ενώ η σταθερή ευρυζωνική πρόσβαση στο διαδίκτυο με ταχύτητα έως 24 MB (απεριόριστη πρόσβαση) ενδεικτικά μπορεί να κοστίζει από 16,5 ευρώ[119], γεγονός που επιβεβαιώνει τα συμπεράσματα της ΕΕΤΤ στο Κείμενο της Ανάλυσης Αγοράς για την διαφοροποίηση των τιμών μεταξύ σταθερής και κινητής ευρυζωνικής πρόσβασης στο διαδίκτυο.

Αναφορικά με την σημείωση του ΟΤΕ ότι υπάρχουν 200 χιλιάδες ευρυζωνικές συνδέσεις μέσω κινητών δικτύων, σύμφωνα με τα στοιχεία της ΕΕΤΤ υπάρχουν όντως 227 χιλιάδες πελάτες τον Μάρτιο 2009 όμως ο αριθμός αυτός αφορά σε εν δυνάμει συνδρομητές με δυνατότητα προσβάσεως σε υπηρεσίες δεδομένων (mobile internet cards) και αφορούν το σύνολο των τεχνολογιών *(2.5G, 3G, 3.5G)* και των ταχυτήτων πρόσβασης. Σύμφωνα με τις εταιρίες κινητής τηλεφωνίας δεν υπάρχει δυνατότητα διαχωρισμού ανά τεχνολογία (2.5G, 3G, 3.5G) ούτε ανά ταχύτητα πρόσβασης και επομένως δεν είναι δυνατό να απομονώσουμε τον καθαρό αριθμό ενεργών συνδρομητών που έχουν πρόσβαση HSDPA, δηλ. τους χρήστες με ταχύτητα πρόσβασης ως 7.2 Mbps, η οποία τείνει να πλησιάζει σε χαρακτηριστικά ευρυζωνικών συνδέσεων. Επιπλέον, δεν υπάρχουν στοιχεία για την πραγματική ευρυζωνική κίνηση, τις επιδόσεις – ταχύτητες των παρεχόμενων υπηρεσιών, την γεωγραφική διάσταση, καθώς και τα έσοδα από τις συναφείς υπηρεσίες.

3.6.2.2.5 Επίδραση του μέτρου 4.2 της ΚτΠ ΑΕ

---

117 http://www.cosmote.gr/cosmote/cosmote.portal?locale=el_GR&_nfpb=true&_pageLabel=L89_contract_plan_index&serviceCategory=InternetOnTheGo&catID=0b0f42bb801f8a75&breadcrumbTitle=COSMOTE+Internet+On+The+Go

118 http://www.vodafone.gr/portal/client/cms/viewCmsPage.action?pageId=3701

119 http://www.hol.gr/default.asp?pid=23&ct=6&itmid=51&la=1

Ένας συμμετέχων [ΟΤΕ] υποστηρίζει ότι η ΕΕΤΤ δεν έλαβε υπόψη της στοιχεία κατανομής των δικτύων οπτικών ινών ανά γεωγραφική περιοχή (Αθήνα, Θεσσαλονίκη, λοιπή επικράτεια), ενώ παράλληλα «*…δεν υπάρχει καμία αναφορά στο εάν οι συνδέσεις αυτές σχετίζονται με ιδιωτικές επενδύσεις παρόχων και ποιών ή εάν αφορούν τα δίκτυα οπτικών ινών που χρηματοδοτήθηκαν από το μέτρο 4.2 της Κοινωνίας της Πληροφορίας, Α.Ε και πιο συγκεκριμένα τις Προσκλήσεις 93 και 145 με στόχο την «Κατασκευή Μητροπολιτικών Ευρυζωνικών Δικτύων Οπτικών Ινών σε Λιγότερο Ανεπτυγμένες Περιοχές της Ελληνικής Επικράτειας»….Βασικός στόχος των Προσκλήσεων αυτών είναι η δημιουργία συνθηκών ανταγωνισμού στην παροχή υπηρεσιών τόσο πρόσβασης όσο και περιεχομένου και η διαθεσιμότητα ανοικτών υποδομών οπτικών ινών με κοστοστρεφή τρόπο.»* παραθέτοντας στοιχεία που, κατά την άποψή του, αφορούν στην ανάπτυξη των μητροπολιτικών δικτύων οπτικών ινών που αναπτύσσονται στα πλαίσια των συγκεκριμένων Προσκλήσεων.

Η ΕΕΤΤ διαφωνεί με την ανωτέρω προσέγγιση του εν λόγω συμμετέχοντος και θεωρεί ότι τα επιχειρήματά του υπολείπονται νομικής και πραγματικής βάσης. Τα εν λόγω έργα αφορούν στην κατασκευή μητροπολιτικών δικτύων με την έννοια ότι διέρχονται από ορισμένα κρίσιμα σημεία μιας πόλης (π.χ. νοσοκομεία, σχολεία κλπ). Σε καμία όμως περίπτωση δεν αφορούν σε δίκτυα πρόσβασης, δηλαδή δίκτυα που τερματίζουν σε χώρους τελικών πελατών όπως ισχύει με το δίκτυο πρόσβασης, το οποίο και περιλαμβάνεται στον ορισμό της αγοράς 4. Απόδειξη αυτού είναι ότι σύμφωνα με τα ανωτέρω δημόσια διαθέσιμα στοιχεία εγκρίνεται από την ΚτΠ περαιτέρω επέκταση των παρόντων δικτύων από την παρούσα τους δομή πιο κοντά προς τους τελικούς πελάτες. Επομένως η ΕΕΤΤ θεωρεί ότι η παρουσία αυτών των δικτύων δεν έχει άμεση επίδραση στις υπό εξέταση αγορές.

Επιπλέον, και αναφορικά με τα λοιπά προγράμματα της ΚτΠ[120], για τα οποία η ΕΕΤΤ παρότι πιστεύει ότι (όπως άλλωστε είχε σημείωσει και στο αρχικό κείμενο της δημόσιας διαβούλευσης) δεν σημειώνουν κάποια αξιόλογη μεταβολή στο χάρτη της ευρυζωνικότητας, απέστειλε ωστόσο σχετική επιστολή[121] στους παρόχους που ανέλαβαν να υλοποιήσουν το έργο 4.2. Η επιστολή κοινοποιήθηκε στην εποπτεύουσα αρχή του έργου, Κοινωνία της Πληροφορίας Α.Ε. Στην ανωτέρω επιστολή ζητήθηκαν επιπλέον στοιχεία για την ανάλυση της

[120] Ανάπτυξη Ευρυζωνικότητας στην Ελληνική Περιφέρεια«Χρηματοδότηση επιχειρήσεων για την ανάπτυξη της ευρυζωνικής πρόσβασης στις Περιφέρειες της Ελλάδας»

[121] Αρ. Πρωτ. ΕΕΤΤ 13593/12-03-2009

αγοράς. Πιο συγκεκριμένα ζητήθηκαν με την εν λόγω επιστολή για κάθε νομό της χώρας τα παρακάτω στοιχεία:

«…

(1)	*Γραμμές πρόσβασης χαλκού κατασκευασμένες από εσάς. Ως γραμμές πρόσβασης εννοούνται εκείνες από το χώρο του τελικού καταναλωτή μέχρι ένα κεντρικότερο σημείο συγκέντρωσης. Η έννοια «κατασκευασμένες» αναφέρεται σε ίδια υποδομή σας, δηλαδή όχι επινοικιασμένες από τον ΟΤΕ υπό τη μορφή αδεσμοποίητης πρόσβασης στον τοπικό βρόχο (LLU).*
(2)	*Γραμμές πρόσβασης οπτικών ινών κατασκευασμένες από εσάς. Ως γραμμές πρόσβασης εννοούνται εκείνες από το χώρο του τελικού καταναλωτή μέχρι ένα κεντρικότερο σημείο συγκέντρωσης.*
(3)	*Γραμμές πρόσβασης οι οποίες είναι ενεργοί αδεσμοποίητοι βρόχοι (LLU), που λαμβάνετε από τον ΟΤΕ.*
(4)	*Γραμμές πρόσβασης (δική σας υποδομής ή LLU, ή ΑΡΥΣ) τις οποίες παρέχετε ή μεταπωλείτε σε πελάτες σας χονδρικής (παρόχους)*

ΝΟΜΟΣ	***(1)***	***(2)***	***(3)***	***(4)***
ΑΙΤΩΛ/ΝΙΑΣ				
ΑΡΓΟΛΙΔΑΣ				
…				

….»

Οι πάροχοι απάντησαν, με την επιφύλαξη για ορισμένους εξ αυτών τήρησης της αρχής της εμπιστευτικότητας. Τα συμπεράσματα από τα στοιχεία αυτά είναι κυρίως ότι:

(α) Κανένας πάροχος δεν κατασκευάζει νέες γραμμές πρόσβασης χαλκού.

(β) Ορισμένοι πάροχοι κατασκευάζουν νέες γραμμές πρόσβασης οπτικών ινών, αλλά στη συντριπτική τους πλειοψηφία είναι στην Αττική δηλ. εκτός των περιοχών του 4.2.

(γ) Η ποσόστωση των γραμμών χαλκού στις περιοχές του 4.2 και εκτός του 4.2 (Αττική-Θεσσαλονίκη) φαίνεται στον παρακάτω πίνακα. Στον ίδιο πίνακα φαίνεται και η αντίστοιχη ποσόστωση του ΟΤΕ (σύμφωνα με δημόσια ανακοίνωσή του)

	2008		2009-πρόβλεψη	
	Περιοχές πλην 4.2 (Αττική-Θεσ/κη)	Περιοχές 4.2	Περιοχές πλην 4.2 (Αττική-Θεσ/κη)	Περιοχές 4.2

ΟΤΕ [122]	69,4%	30,6%	-	-
Πάροχοι 4.2	71,05%	28,95%	66,75%	33,25%

Φαίνεται σαφώς ότι οι εναλλακτικοί πάροχοι **καθώς και ο ΟΤΕ** έχουν τη συντριπτική τους πελατειακή βάση στην Αθήνα και Θεσσαλονίκη, δηλαδή στις περιοχές εκτός του 4.2. Μάλιστα, τα ποσοστά των παρόχων του 4.2 στις περιοχές του 4.2 ως προς το σύνολο της Επικράτειας, και από τα στοιχεία προβλέψεων που έδωσαν οι πάροχοι προκύπτει ότι δεν θα μεταβληθούν ουσιαστικά στο εγγύς μέλλον.

Συμπερασματικά, η ΕΕΤΤ θεωρεί ότι οι ανωτέρω ισχυρισμοί του ΟΤΕ στερούνται νομικής και ουσιαστικής βασιμότητας και σημειώνει ότι η επίδραση των προγραμμάτων της ΚτΠ στις υπό εξέταση αγορές δεν διαφοροποιεί την ανάλυση και εμμένει στην αρχική της άποψη ότι τα προγράμματα της ΚτΠ φυσικά υποστηρίζουν την ανάπτυξη της ευρυζωνικότητας αλλά δεν αλλάζουν σημαντικά την εικόνα της αγοράς η οποία διαμορφώνεται από μία πλειάδα παραγόντων όπως γεωγραφίας, δημογραφίας, ζήτησης, εισοδηματικής γεωγραφίας, ανάπτυξης (roll-out) δικτύου κλπ.

3.6.2.2.6 Επίδραση του προγράμματος «Στρατηγική για τις ηλεκτρονικές επικοινωνίες και τις νέες τεχνολογίες 2008 – 2013, Ανάπτυξη υποδομών, Δίκτυα πρόσβασης επόμενης γενιάς»

Ένας συμμετέχων [ΟΤΕ] θεωρεί ότι «*...το συγκεκριμένο πρόγραμμα θα έπρεπε να είχε εξεταστεί λεπτομερέστερα στην παρούσα ανάλυση αγοράς, εκτιμώντας ότι θα έχει υλοποιηθεί μερικώς εντός του σχετικού χρονικού πλαισίου. Η υλοποίηση του έργου αυτού σε συνδυασμό με την υφιστάμενη υψηλή ανάπτυξη του ανταγωνισμού, ... θα τροποποιήσει σημαντικά τις συνθήκες τις αγοράς.*»

Η ΕΕΤΤ διαφωνεί με την ως άνω προσέγγιση του συμμετέχοντος και θεωρεί ότι τα επιχειρήματά του στερούνται νομικής αλλά και ουσιαστικής βασιμότητας. Στην παρούσα

[122] Δελτίο τύπου ΟΤΕ 04/09/2008
http://www.ote.gr/portal/page/portal/OTEGR/MediaOffice/PressReleasesAnnouncements/2008_press_releases_announcements_basket/prbroadbandboostnationwide310808.pdf

ανάλυση, η ΕΕΤΤ έλαβε υπόψη τα οριζόμενα στην παράγραφο 20 των Κατευθυντήριων Γραμμών.[123]

Άλλωστε, η ΕΕΤΤ επισημαίνει ότι η Ελληνική Πολιτεία ανακοίνωσε πρόσφατα[124] την "Στρατηγική για τις ηλεκτρονικές επικοινωνίες και τις νέες τεχνολογίες 2008 – 2013, Ανάπτυξη υποδομών, Δίκτυα πρόσβασης επόμενης γενιάς". Σύμφωνα με τις ανακοινώσεις το έργο θα υλοποιηθεί και με κρατική ενίσχυση υπό τη μορφή του μοντέλου Συμπράξεων Δημοσίου Ιδιωτικού Τομέα. Στόχος του συγκεκριμένου προγράμματος είναι η ανάπτυξη υποδομών οπτικών ινών για δίκτυα πρόσβασης νέας γενιάς. Η συνολική διάρκεια ανάπτυξης του δικτύου είναι επτά χρόνια και προβλέπεται να καλύψει δύο εκατομμύρια νοικοκυριά, την Αθήνα, τη Θεσσαλονίκη και 50 μεγάλες ελληνικές πόλεις.

Σύμφωνα με τη πρώτη έκδοση της σύστασης για τη ρύθμιση της πρόσβασης στα δίκτυα NGA[125], εφόσον υπάρχει πιθανότητα να υλοποιηθεί ένα δίκτυο NGA στο εγγύς μέλλον και αυτό ενδεχομένως επηρεάσει τη ρύθμιση, η Ρυθμιστική αρχή οφείλει να λάβει υπ' όψη της ακόμα και αυτήν την πιθανότητα. Όντως, η ΕΕΤΤ έλαβε υπ' όψη της τις πρόσφατες Δημόσιες ανακοινώσεις για το σχέδιο. Όμως από ότι φαίνεται από το σχεδιαζόμενο χρονοδιάγραμμα εξέλιξης αυτού του έργου: (α) η προκήρυξη του διαγωνισμού για τους αναδόχους προβλέπεται για το β' εξάμηνο του 2009 (β) η ολοκλήρωση της διαδικασίας προκήρυξης, η εξέταση τυχόν προσφορών, η κατάρτιση συμβάσεων με τους αναδόχους και ακολούθως η ανάπτυξη δικτύων και η εισαγωγή των νέων υπηρεσιών πάνω από το νέο δίκτυο θα απαιτήσουν επιπλέον χρόνο.

---

123 «*Κατά την ανάλυση αγοράς βάσει του άρθρου 16 της οδηγίας πλαίσιο, οι ΕΡΑ θα προβαίνουν σε μία προοπτική, διαρθρωτική αξιολόγηση της σχετικής αγοράς,* ***βασιζόμενες στις ισχύουσες σε αυτές συνθήκες****. Οι ΕΡΑ καλούνται να καθορίσουν εάν η αγορά είναι προοπτικά ανταγωνιστική, και συνεπώς εάν η τυχόν απουσία ανταγωνισμού έχει διαρκή χαρακτήρα (10), λαμβάνοντας* ***υπόψη τις αναμενόμενες ή προβλέψιμες εξελίξεις της αγοράς κατά τη διάρκεια μιας εύλογης περιόδου****. Η χρησιμοποιούμενη περίοδος θα πρέπει να αντικατοπτρίζει τα ειδικά χαρακτηριστικά της αγοράς καθώς και τον προβλεπόμενο χρόνο της προσεχούς εξέτασης της σχετικής αγοράς εκ μέρους των ΕΡΑ. Οι τελευταίες θα πρέπει να λαμβάνουν υπόψη κατά την ανάλυσή τους προηγούμενα στοιχεία, εφόσον τα στοιχεία αυτά σχετίζονται με τις εξελίξεις στην υπό εξέταση αγορά στο προσεχές μέλλον.*»

124 http://www.yme.gr/?getwhat=7&tid=21&aid=1532&id=, www.strategyforum.gr

125 section (3) of the "General provisions" of the (draft) recommendation on NGA, http://ec.europa.eu/information_society/policy/ecomm/library/public_consult/nga/index_en.htm

Επομένως εξετάζοντας τα ανωτέρω στοιχεία,η ΕΕΤΤ εκτιμά ότι δεν θα υπάρξει ουσιαστική αύξηση της προσφοράς λιανικής ευρυζωνικής πρόσβασης στο διαδίκτυο μέσω δικτύου οπτικών ινών εντός του χρονικού πλαισίου της παρούσας ανάλυσης αγοράς.

3.6.2.2.7 Αντιφατικά συμπεράσματα σε σχέση με τη δεσμοποίηση υπηρεσιών

Ένας συμμετέχων [ΟΤΕ] θεωρεί ότι η ΕΕΤΤ καταλήγει σε δύο αντιφατικά μεταξύ τους συμπεράσματα καθώς από τη μία μεριά αναφέρει ότι τα δεσμοποιημένα πακέτα δεν έχουν ακόμα καθιερωθεί στην αγορά ενώ από την άλλη ότι έχουν καθιερωθεί σε τέτοιο βαθμό ώστε να δημιουργούν ήδη προβλήματα στην υλοποίηση του μοντέλου Προεξοφλημένων Ταμειακών Ροών.

Η ΕΕΤΤ δεν καταλήγει σε αντιφατικά συμπεράσματα διότι οι αναφορές της στα δεσμοποιημένα προϊόντα τις οποίες επικαλείται ο συμμετέχων, αφορούν σε διαφορετικές καταστάσεις.

Η πρώτη αναφορά σχετίζεται με την εξέταση από την ΕΕΤΤ κατά πόσο τα δεσμοποιημένα προϊόντα συνιστούν διακριτή αυτόνομη σχετική αγορά. Υπενθυμίζεται ότι σύμφωνα με την Ευρωπαϊκή Επιτροπή[126], «*If, in the presence of a small but significant non-transitory increase in price there is evidence that a sufficient number of customers would "unpick" the bundle and obtain the service elements of the bundle separately, then it can be concluded that the service elements constitute the relevant markets in their own right and not the bundle.*»

Μετά από την σχετική ανάλυση καταλήγει στο συμπέρασμα ότι αν και υπάρχει σήμερα ποσοστό των χρηστών που αγοράζει δεσμοποιημένες υπηρεσίες ευρυζωνικής πρόσβασης στο διαδίκτυο και στο μέλλον η προοπτική αυτή βαίνει αυξανόμενη, δεν υπάρχουν οι προϋποθέσεις για να οριστεί διακριτή αγορά δεσμοποιημένων προϊόντων

126Τελευταίο εδάφιο της παραγράφου 3.2 του COMMISSION STAFF WORKING DOCUMENT EXPLANATORY NOTE «Accompanying document to the Commission Recommendation on Relevant Product and Service Markets within the electronic communications sector susceptible to ex ante regulation in accordance with Directive 2002/21/EC of the European Parliament and of the Council on a common regulatory framework for electronic communications networks and services (Second edition) {(C(2007) 5406)}.

εντός του χρονικού ορίζοντα της παρούσας αναλύσεως. Ο ΟΤΕ, εξάλλου, συμφωνεί με αυτό το συμπέρασμα.

Στην δεύτερη περίπτωση, η ΕΕΤΤ αναφέρεται ρητά στον υπολογισμό του περιθωρίου Retail minus μέσω του μοντέλου προεξοφλημένων ταμειακών ροών, το οποίο έχει πενταετή ορίζοντα. Η ΕΕΤΤ επισημαίνει ότι εντός του χρονικού ορίζοντα του μοντέλου (5ετία) η τάση είναι ότι θα υπάρχει μεγάλο πλήθος λιανικών προσφορών ευρυζωνικής πρόσβασης στο διαδίκτυο με σημαντικό μέρος αυτών να περιλαμβάνει δεσμοποιημένα πακέτα. Δεδομένου ότι απαιτείται βάσει της Μεθοδολογίας, η πραγματοποίηση προβλέψεων σε πενταετή ορίζοντα για την τιμή της λιανικής ευρυζωνικής πρόσβασης η οποία πρέπει να υπολογιστεί λαμβάνοντας υπόψη το είδος και τις τιμές των σχετικών δεσμοποιημένων προϊόντων, η διαδικασία καθίσταται περίπλοκη. Υπάρχει δηλαδή το ενδεχόμενο να γίνουν προσεγγίσεις οι οποίες μπορεί να αποδειχθεί στο μέλλον (βάσει των πραγματικών δεδομένων που θα προκύψουν) ότι δεν θα ανταποκρίνονται πλήρως στην πραγματικότητα και δύναται να οδηγήσουν στην διαμόρφωση στρεβλών τιμών χονδρικής ευρυζωνικής πρόσβασης.

3.6.2.2.8 Δυνατότητα προσφοράς ΧΕΠ μέσω ΑΠΤΒ

Ένας συμμετέχων [ΟΤΕ] θεωρεί εσφαλμένη τη θέση της ΕΕΤΤ, στα πλαίσια της παρούσας ανάλυσης, ότι δεν είναι δυνατή η παροχή ΧΕΠ από τους παρόχους μέσω ΑΠΤοΒ. Ο εν λόγω πάροχος προς επίρρωση της άποψής του αναφέρει την παροχή χονδρικών υπηρεσιών από πάροχο (HOL) καθώς και την υποχρέωση παροχής χονδρικής ευρυζωνικής πρόσβασης που προβλέπεται στα πλαίσια των έργων που χρηματοδοτούνται για την ανάπτυξη ευρυζωνικής πρόσβασης στις περιφέρειες της Ελλάδας από το Μέτρο 4.2 της Κοινωνίας της Πληροφορίας Α.Ε.

Το επιχείρημα του εν λόγω συμμετέχοντος εκτός από αβάσιμο είναι και αυθαίρετο, δεδομένου ότι η ΕΕΤΤ, στο κείμενο της Διαβούλευσης για την Αγορά 5, αναγνωρίζει ρητά τη δυνατότητα παροχής υπηρεσιών ΧΕΠ μέσω ΑΠΤοΒ από εναλλακτικούς Παρόχους. Η θέση της ΕΕΤΤ επί της δυνατότητας προσφοράς ΧΕΠ μέσω ΑΠΤοΒ έχει διεξοδικά αναλυθεί στο κείμενο της διαβούλευσης , και συγκεκριμένα στην παράγραφο 3.4.1 αυτής.

Τέλος, η ΕΕΤΤ τονίζει ότι η διεξαγωγή του ορισμού και εν γένει της ανάλυσης της αγοράς 5 έγινε μετά τη σχετική ανάλυση της αγοράς 4, ώστε ελήφθη υπόψη η επίδραση από τις κανονιστικές υποχρεώσεις της αγοράς ανωτέρου επιπέδου. Η ΕΕΤΤ κατέληξε στο συμπέρασμα ότι, επί του παρόντος αλλά και σε επίπεδο ανάλυσης "forward looking", στην αγορά 5 εξακολουθεί να υπάρχει πρόβλημα ανταγωνισμού, με τον ΟΤΕ να διατηρεί τη δεσπόζουσα θέση.Σε κάθε περίπτωση η ΕΕΤΤ παρακολουθεί τις εξελίξεις στην αγορά μέσω της συλλογής στοιχείων από τους παρόχους με εξειδικευμένα ερωτηματολόγια και σε περίπτωση όπου υπάρχουν επαρκείς ενδείξεις ανάπτυξης ανταγωνισμού θα προχωρήσει σε νέα ανάλυση της αγοράς.

3.6.2.2.9 Ιδιοπαροχή μέσω ΑΠΤΒ

Ένας συμμετέχων [ΟΤΕ] υποστηρίζει ότι η ανάλυση της ΕΕΤΤ για την έμμεση τιμολογιακή πίεση κατά τη διαμόρφωση τιμής χονδρικής η οποία επιβάλλεται από την υποκαταστασιμότητα σε επίπεδο λιανικής δεν έχει σχέση με τον ορισμό της αγοράς ΧΕΠ, δεδομένου ότι αφορά στην αγορά ΑΠΤοΒ. Επιπλέον ο εν λόγω συμμετέχων υποστηρίζει ότι στην αγορά ΧΕΠ πρέπει να συνυπολογιστεί η ιδιοπαροχή υπηρεσιών ευρυζωνικής πρόσβασης μέσω ΑΠΤοΒ των εναλλακτικών παρόχων, δεδομένου ότι υπάρχει έμμεση πίεση από την πλευρά της ζήτησης στην υπηρεσία ΧΕΠ που προέρχεται από την ιδιοπαροχή παρόχων ευρυζωνικών υπηρεσιών μέσω αδεσμοποίητου τοπικού βρόχου. Παράλληλα ο εν λόγω πάροχος θεωρεί ότι η ΕΕΤΤ εμμέσως αναγνωρίζει την ύπαρξη υποκαταστασιμότητας σε επίπεδο λιανικής από την παροχή ευρυζωνικών υπηρεσιών μέσω ΑΠΤοΒ καθώς προτείνει η υποχρέωση πρόσβασης στο DSLAM να επιβάλλεται στον ΟΤΕ μόνο στα κέντρα στα οποία ο ΟΤΕ δεν δύναται να παρέχει συνεγκατάσταση στα πλαίσια των υποχρεώσεών του στην αγορά ΑΠΤοΒ.

Η ΕΕΤΤ σημειώνει σχετικά με την πρώτη παρατήρηση του συμμετέχοντος ότι η εξέταση της ενότητας 3.5 αφορά στην ιδιοπαροχή της υπηρεσίας ΧΕΠ μέσω ΑΠΤοΒ. Συνεπώς, το αντικείμενο εξέτασης αφορά στις ανταγωνιστικές πιέσεις που ασκούνται μεταξύ του καθετοποιημένου παρόχου (ΟΤΕ) και ενός υποθετικού μονοπωλιακού παρόχου ΑΠΤοΒ ο οποίος παρέχει ΧΕΠ σε τρίτους. Η προσέγγιση της ΕΕΤΤ είναι ορθή, διότι η συσχέτιση της αγοράς ΑΠΤοΒ με την αγορά ΧΕΠ είναι επιβεβλημένη, δεδομένου ότι η πρώτη αποτελεί αγορά ανωτέρου επιπέδου της αγοράς ΧΕΠ. Δεδομένου ότι και οι δυο αγορές (ΑΠΤοΒ και ΧΕΠ) αφορούν στην ίδια αγορά λιανικής, η επίδραση τυχόν αύξησης της τιμής σε οποιαδήποτε

από τις δύο αγορές χονδρικής (είτε στην αγορά ΧΕΠ είτε στην αγορά ΑΠΤοΒ) δεν θα ήταν ουσιωδώς διαφορετική, δεδομένης της σε κάθε περίπτωση ύπαρξης έμμεσης τιμολογιακής πίεσης στον καθετοποιημένο πάροχο.

Η εξέταση της ΕΕΤΤ καταλήγει στο συμπέρασμα ότι υφίστανται περιορισμοί στο επίπεδο χονδρικής από τις έμμεσες πιέσεις σε επίπεδο λιανικής. Συνεπώς η ιδιοπαροχή του καθετοποιημένου παρόχου πρέπει να ληφθεί υπόψη.

Σύμφωνα με το Επεξηγηματικό Κείμενο της Ευρωπαϊκής Επιτροπής για τη Νέα Σύσταση, σε περιπτώσεις πιθανής ύπαρξης υποκατάστασης σε επίπεδο ζήτησης, σε περιπτώσεις δηλαδή όπου πελάτες χονδρικής ενδιαφέρονται να αγοράσουν από εναλλακτικούς παρόχους, μπορεί να δικαιολογείται η θεώρηση της ιδιοπαροχής με σκοπό την ορθή απεικόνιση της αγοράς. «***Η συμπερίληψη της ιδιοπαροχής δε δικαιολογείται εάν οι εναλλακτικοί πάροχοι αντιμετωπίζουν περιορισμούς στη χωρητικότητα, ή τα δίκτυά τους δε διαθέτουν την ζητούμενη από τους χονδρικούς πελάτες καθολική γεωγραφική παρουσία, ή οι εναλλακτικοί πάροχοι αντιμετωπίζουν δυσκολία κατά την άμεση είσοδό τους στην εμπορική αγορά.***[127]»

Η ΕΕΤΤ θεωρεί ότι όλα τα ανωτέρω κριτήρια πληρούνται κατά την εκτίμηση της τρέχουσας κατάστασης της αγοράς και υπό το πρίσμα της πιο πάνω διάταξης, θεωρεί ότι ορθώς δεν συμπεριέλαβε την ιδιοπαροχή των εναλλακτικών παρόχων μέσω της ΑΠΤοΒ, δεδομένου ότι:

(α) το ακραίο δίκτυό τους βασίζεται στον ΟΤΕ μέσω της ΑΠΤοΒ, οπότε υπάρχουν σαφείς περιορισμοί στην διαθέσιμη χωρητικότητα. Η ΕΕΤΤ, μέσω καταγγελιών, έχει γίνει αποδέκτης καταγγελιών Παρόχων ως προς την ύπαρξη πολλών προβλημάτων που σχετίζονται με τη διάθεση πόρων από τον ΟΤΕ στα πλαίσια της ΑΠΤοΒ. Σημειώνεται δε ότι επί του παρόντος η συντριπτική πλειοψηφία των αιτημάτων ΑΠΤοΒ αφορά στην παροχή λιανικών υπηρεσιών. Είναι λογική λοιπόν η θεώρηση ότι σε περίπτωση που κάποιος πάροχος δραστηριοποιούνταν στην ΧΕΠ, το πρόβλημα χωρητικότητας που θα αντιμετώπιζε θα ήταν ακόμα πιο έντονο.

---

127 "In cases where there is likely demand substitution, i.e. where wholesale customers are interested in procuring from alternative operators, it may be justified to take the self-supply concerned into consideration for the sake of market delineation. However, **this is not justified if alternative operators face capacity constraints, or their networks lack the ubiquity expected by access seekers, and/or if alternative providers have difficulty in entering the merchant market readily**."

(β) τα δίκτυα των παρόχων απέχουν πολύ από το να μπορούν να χαρακτηριστούν ως δίκτυα πανελλαδικής κάλυψης.

(γ) σε κάθε περίπτωση δεν υπάρχουν ενδείξεις ότι υφίσταται πάροχος που να έχει δυνατότητα άμεσης εισόδου στην σχετική αγορά.

Για λόγους πληρότητας και διαφάνειας η ΕΕΤΤ παραθέτει κατωτέρω το μερίδιο αγοράς του ΟΤΕ σε περίπτωση συμπερίληψης ή μη της ιδιοπαροχής των γραμμών ΑΠΤοΒ των εναλλακτικών παρόχων:

	χωρίς ιδιοπαροχή γραμμών ΑΠΤοΒ	με ιδιοπαροχή γραμμών ΑΠΤοΒ
2005 B	100%	96%
2006 A	100%	96%
2006 B	100%	96%
2007 A	100%	87%
2007 B	100%	75%
2008 A	97%	65%
2008B	96%	60%

Γίνεται άμεσα φανερό ότι ακόμα και αν ληφθεί υπόψη η ιδιοπαροχή μέσω ΑΠΤοΒ των παρόχων, ο ΟΤΕ διατηρεί ποσοστό που αποτελεί σαφή ένδειξη διατήρησης της δεσπόζουσας θέσης του στην αγορά.

Τέλος, σχετικά με την παρατήρηση του συμμετέχοντος ότι η ΕΕΤΤ αναγνωρίζει εμμέσως την ύπαρξη υποκαταστασιμότητας μεταξύ ΧΕΠ και ΑΠΤοΒ, επισημαίνεται ότι η ΕΕΤΤ στο κείμενο της διαβούλευσης τόνισε επανειλημμένα τη σχέση των αγορών ΧΕΠ και ΑΠΤοΒ, δεδομένης της κοινής λιανικής αγοράς. Εξέτασε όμως αναλυτικά το θέμα της υποκαταστασιμότητας και κατέληξε στο συμπέρασμα ότι επί του παρόντος δεν υφίσταται. Το συγκεκριμένο μέτρο της υπό όρους πρόσβασης στο DSLAM αποσκοπεί στην κινητροδότηση των παρόχων για την ανάπτυξη υποδομών και η σκοπιμότητα επιβολής του αναπτύσσεται παρακάτω στα περί υποχρέωσης πρόσβασης . Σε αυτή την περίπτωση η πρόσβαση στο DSLAM θα επιτρέπει στους παρόχους να προσφέρουν υπηρεσίες αντίστοιχες του ΟΤΕ, προσφέροντας στον λιανικό πελάτη περισσότερες επιλογές.

3.6.2.2.10 Γεωγραφική διάσταση της αγοράς

Ένας συμμετέχων [ΟΤΕ], αναφερόμενος στον αριθμό των υφιστάμενων συνεγκαταστάσεων θεωρεί ότι η ΕΕΤΤ δεν συνεκτίμησε στην ανάλυσή της και τον σημαντικό αριθμό των παρόχων που έχουν αναπτύξει ιδιόκτητα δίκτυα τοπικού βρόχου, οι οποίοι πέραν της ιδιοπαροχής, είναι σήμερα σε θέση να παρέχουν υπηρεσίες ΧΕΠ και σε άλλους παρόχους εφόσον το αποφασίσουν. Παράλληλα υποστηρίζει ότι η ΕΕΤΤ παρέλειψε να αποτυπώσει στην ανάλυση της την επίδραση του μέτρου 4.2 της Κοινωνίας της Πληροφορίας Α.Ε «Χρηματοδότησης επιχειρήσεων για την ανάπτυξη ευρυζωνικής πρόσβασης στις περιφέρειες της Ελλάδας», το οποίο –κατά την άποψη του συμμετέχοντος- επηρεάζει σημαντικά τον ορισμό και την ανάλυση της σχετικής αγοράς και ιδιαίτερα την γεωγραφική διάσταση της. Τέλος, ο συμμετέχων αναφέρει τις υφιστάμενες διαφοροποιήσεις στην τιμολόγηση από τους παρόχους των λιανικών υπηρεσιών ανάλογα με την περιοχή. Οι διαφοροποιήσεις στις τιμές συναρτώνται με την ύπαρξη ή όχι συνεγκατάστασης. Ο συμμετέχων υποστηρίζει ότι η ΕΕΤΤ δεν αναπτύσσει κανένα από τα τέσσερα κριτήρια για τον καθορισμό των συνθηκών του ανταγωνισμού σε διαφορετικές γεωγραφικές περιοχές και καταλήγει στο συμπέρασμα ότι η σχετική γεωγραφική αγορά Χονδρικής Ευρυζωνικής Πρόσβασης διαχωρίζεται γεωγραφικά σε δύο σχετικές γεωγραφικές αγορές με την πρώτη να περιλαμβάνει τα αστικά κέντρα στα οποία οι πάροχοι έχουν προχωρήσει σε συνεγκαταστάσεις και παρέχουν υπηρεσίες ευρυζωνικές πρόσβασης και την δεύτερη να περιλαμβάνει τις περιοχές όπου οι ευρυζωνικές υπηρεσίες παρέχονται αποκλειστικά μέσω του δικτύου του ΟΤΕ.

Η ΕΕΤΤ ήδη αιτιολόγησε ανωτέρω γιατί δεν έλαβε υπόψη της την ιδιοπαροχή μέσω ΑΠΤοΒ των παρόχων στην ανάλυσή της. Συνεπώς η ανάπτυξη των δικτύων των παρόχων μέσω ΑΠΤοΒ δεν επηρεάζει τα συμπεράσματα της ΕΕΤΤ σχετικά με τον ορισμό της γεωγραφικής διάστασης της αγοράς.

Σε κάθε περίπτωση, το επιχείρημα του ανωτέρω συμμετέχοντος «*περί ύπαρξης διαφοροποιήσεων στην τιμολόγηση από τους παρόχους των λιανικών υπηρεσιών ανάλογα με την περιοχή*» στερείται νομικής και πραγματικής βάσης. Και τούτο διότι, σύμφωνα με τα αναφερόμενα στο ERG Report, προβλέπονται συγκεκριμένα κριτήρια διαπίστωσης ύπαρξης χωριστής γεωγραφικής αγοράς, στα οποία και δεν περιλαμβάνεται η ανωτέρω προϋπόθεση.

Συγκεκριμένα, υφίστανται τέσσερα κριτήρια, σχετικά με τα οποία η ΕΕΤΤ σημειώνει ότι:

- Αριθμός προμηθευτών: Η ως άνω προσέγγιση σε συνδυασμό με την απουσία χονδρικών συναλλαγών μεταξύ παρόχων (με μοναδική εξαίρεση τις εταιρείες VODAFONE και HOL), υποδηλώνει ότι ο ΟΤΕ αποτελεί ουσιαστικά το μοναδικό πάροχο της υπηρεσίας ΧΕΠ.

- Φραγμοί εισόδου: Οι φραγμοί εισόδου υφίστανται (όπως φαίνεται στην παράγραφο 4.3 του κειμένου της Διαβούλευσης) και δεν υπάρχει κάποια διαφοροποίηση όσον αφορά στην γεωγραφική τους διάσταση: τα μη ανακτήσιμα κόστη σε συνδυασμό με τα πλεονεκτήματα κόστους του κοινοποιημένου φορέα εκμετάλλευσης υπάρχουν σε όλες τις περιπτώσεις.

- Μερίδια αγοράς: Η κατανομή των μεριδίων αγοράς δεν διαφοροποιείται ανά περιοχή δεδομένου του περιορισμένου αριθμού των συναλλαγών μεταξύ άλλων παρόχων (πλην ΟΤΕ).

- Τιμές: Η διαφοροποίηση της τιμολογιακής πολιτικής των Παρόχων σε σχέση με αυτήν του ΟΤΕ, σε λιανικό επίπεδο δικαιολογείται διότι, εκτός του ότι αφορά στην παροχή διαφορετικών υπηρεσιών λιανικής επιπλέον υπόκειται, ανά περίπτωση, και σε ορισμένες συμβατικές υποχρεώσεις όπως αυτές κάθε φορά περιγράφονται στις σχετικές συμβάσεις με την ΚτΠ στα πλαίσια του προγράμματος 4.2. Άλλωστε ο ίδιος ο ΟΤΕ στην απάντηση του αναφέρει (στην σελίδα 32) ότι *«Θα πρέπει επίσης να σημειωθεί ότι η παροχή υπηρεσιών από τον ΟΤΕ με τους ίδιους όρους και προϋποθέσεις ανεξαρτήτως γεωγραφικής περιοχής αποτελεί πάγια πρακτική του ΟΤΕ για το σύνολο των παρεχομένων υπηρεσιών του»*. Επομένως, ο ΟΤΕ επιβεβαιώνει την αναφορά της ΕΕΤΤ ότι *«ο ΟΤΕ πρόσφερε την υπηρεσία σε εθνική βάση και σε τιμή που όριζε σε εθνικό επίπεδο ακόμα και πριν του επιβληθεί η υφιστάμενη υποχρέωση ελέγχου τιμών και κοστολόγησης, δυνάμει της Απόφασης 389/051/2006. Αντίστοιχο ισχύει και για τις υπηρεσίες της κατάντη αγοράς οι οποίες προσφέρονται τόσο από τον ΟΤΕ όσο και από άλλους παρόχους στην ίδια τιμή σε οποιοδήποτε περιοχή της χώρα»*.

Τέλος, η ΕΕΤΤ τονίζει ότι στα παραδείγματα των χωρών που αναφέρει ο ΟΤΕ στην απάντησή του (Αγγλία και Πορτογαλία) η κατάσταση είναι τελείως διαφορετική λόγω της ύπαρξης άλλων υποδομών (κυρίως ύπαρξης καλωδιακών δικτύων).

Συμπερασματικά, η ΕΕΤΤ θεωρεί ότι ορθώς κατέληξε στο συμπέρασμα ότι υφίσταται μία ενιαία γεωγραφική αγορά.

3.6.2.3 Ανάλυση Αγοράς

Πέντε συμμετέχοντες [CYTA, FORTHNET, HOL, WIND, VODAFONE] συμφωνούν με τα συμπεράσματα της ΕΕΤΤ σχετικά με την ανάλυση της αγοράς.

3.6.2.3.1 Αντισταθμιστική αγοραστική ισχύς από τους παρόχους ΑΠΤΒ

Ένας συμμετέχων [ΟΤΕ] θεωρεί ότι δεν αποτυπώνεται σωστά στην ανάλυση της ΕΕΤΤ η έμμεση πίεση κατά την διαμόρφωση τιμής χονδρικής η οποία επιβάλλεται από την ύπαρξη υποκαταστασιμότητας σε επίπεδο λιανικής μέσω ΑΠΤοΒ και περιορίζεται στους τοπικούς βρόχους που παρέχει ο ΟΤΕ στο λιανικό του άκρο. Ο εν λόγω συμμετέχων υποστηρίζει τη θέση του αναφέροντας την επέκταση των δικτύων των παρόχων ΑΠΤοΒ με σημεία παρουσίας στις περιοχές με υψηλή συγκέντρωση συνδρομητών, την επίδραση του μέτρου 4.2 της ΚτΠ ΑΕ, καθώς και τη δραστηριοποίηση παρόχου στη ΧΕΠ μέσω ΑΠΤΒ.

Η ΕΕΤΤ σημειώνει ότι ο εν λόγω συμμετέχων υπέβαλε ακριβώς τα ίδια σχόλια/ παρατηρήσεις (έμμεση πίεση λόγω υποκαταστασιμότητας σε επίπεδο λιανικής μέσω ΑΠΤοΒ, επίδραση του μέτρου 4.2 της ΚτΠ, ιδιοπαροχή ΧΕΠ μέσω ΑΠΤοΒ, ανάπτυξη δικτύων ΑΠΤοΒ και δυνατότητα προσφοράς ΧΕΠ, κλπ) και στο κεφάλαιο του ορισμού της αγοράς. Η ΕΕΤΤ απάντησε αναλυτικά σε όλες τις θέσεις του συμμετέχοντος (βλ. σημεία σχετικά με τον ορισμό της αγοράς ανωτέρω) και δεν επαναλαμβάνει εκ νέου τις απόψεις της.

3.6.2.3.2 Ανάπτυξη ανταγωνισμού στην αγορά

Ένας συμμετέχων [ΟΤΕ] θεωρεί ότι, βάσει των στοιχείων διείσδυσης της ευρυζωνικότητας, το συμπέρασμα της ΕΕΤΤ ότι «*η αγορά στην Ελλάδα απέχει πολύ από το να χαρακτηριστεί ως ανταγωνιστική*» είναι εσφαλμένο.

Η διείσδυση της ευρυζωνικότητας την οποία επικαλείται ο ΟΤΕ αφορά την λιανική αγορά πρόσβασης στο διαδίκτυο και σε άλλες ευρυζωνικές υπηρεσίες. Η ΕΕΤΤ στη διαβούλευσή της αναγνώρισε την εξέλιξη της πορείας της ευρυζωνικότητας σε λιανικό επίπεδο και τους ρυθμούς ανάπτυξης. Τονίζει όμως ότι η παρούσα ανάλυση αφορά στην εξέταση της **χονδρικής** αγοράς ευρυζωνικής πρόσβασης, στην οποία, όπως αποδεικνύεται στο κείμενο της

διαβούλευσης, δεν έχει αναπτυχθεί επαρκής ανταγωνισμός στο βαθμό εκείνο που απαιτείται για την απορρύθμιση της συγκεκριμένης αγοράς.

3.6.2.3.3 Συνεργασία με την Επιτροπή Ανταγωνισμού

Ένας συμμετέχων [ΟΤΕ] θεωρεί εσφαλμένη την «*...πάγια πρακτική της ΕΕΤΤ να κάνει ανάλυση αγορών χωρίς την συνεργασία της Επιτροπής Ανταγωνισμού, εν αντιθέσει με τα οριζόμενα τόσο στο άρθρο 16 της Οδηγίας Πλαίσιο, όσο και στο άρθρο 37 του Ν. 3431/2006, με την πιθανότητα να εμφανιστούν μεταγενέστερα διχογνωμίες σε θέματα κοινής αρμοδιότητας.*»

Η ΕΕΤΤ διαφωνεί με την ως άνω προσέγγιση του συμμετέχοντος και θεωρεί ότι τα επιχειρήματά του στερούνται νομικής αλλά και ουσιαστικής βασιμότητας. Στα πλαίσια αυτά του υπενθυμίζει ότι, σύμφωνα με το Άρθρο 12 παρ.1(στ) του Νόμου 3431/2006, οι αρμοδιότητες σχετικά με την εφαρμογή του δικαίου Ανταγωνισμού όσον αφορά τον τομέα Ηλεκτρονικών Επικοινωνιών ανήκουν πλέον στην ΕΕΤΤ και όχι στην Επιτροπή Ανταγωνισμού. Η ΕΕΤΤ αποτελεί για τον τομέα τηλεπικοινωνιών και την «Εθνική Αρχή Προστασίας Ανταγωνισμού», ώστε η αρμοδιότητά της δεν είναι «κοινή» ή «συντρέχουσα», με την Επιτροπή Ανταγωνισμού, αλλά αποκλειστική. Σύμφωνα με το νόμο, «*δύναται να ζητά τη συνδρομή της Επιτροπής Ανταγωνισμού σε όσες περιπτώσεις κρίνει αναγκαίο*».

Εξάλλου, στα πλαίσια των αρμοδιοτήτων της σχετικά με το δίκαιο του ανταγωνισμού, το άρθρο 14 του Νόμου παρέχει στην ΕΕΤΤ ευρείες αρμοδιότητες σχετικά με τη συλλογή στοιχείων που είναι απαραίτητα για την εφαρμογή του Νόμου 703/1977, συμπεριλαμβανομένης της εξουσίας ελέγχου βιβλίων και άλλων εγγράφων των τηλεπικοινωνιακών παρόχων και της έρευνας των στα γραφεία και λοιπές εγκαταστάσεις τους.

3.6.2.3.4 Η Απόφαση ΕΕΤΤ ΑΠ 447/01/26.03.2007 [128]

[128] Δυνάμει της εν λόγω Αποφάσεως επιβλήθηκε στην εταιρεία ΟΤΕ Α.Ε. η διοικητική κύρωση του προστίμου, συνολικού ύψους είκοσι εκατομμυρίων εκατό χιλιάδων ευρώ (20.100.000€) λόγω παραβίασης από τον ΟΤΕ των διατάξεων της τηλεπικοινωνιακής νομοθεσίας και της νομοθεσίας περί ελεύθερου ανταγωνισμού αναφορικά με τη προσφορά του πακέτου πρόσβασης στο Internet «Conn X», καθώς και τη γενικότερη πολιτική που ακολουθούσε στην αγορά παροχής χονδρικής ευρυζωνικής πρόσβασης (ADSL)

Ένας συμμετέχων [ΟΤΕ], στο πλαίσιο υποβολής απόψεων επί των αναφερόμενων από την ΕΕΤΤ ανακυπτουσών περιοριστικών του ανταγωνισμού πρακτικών στη σχετική αγορά, συμπεριλαμβανομένης της κριθείσης δυνάμει της Απόφασης της ΕΕΤΤ ΑΠ 447/01/2007, συμπεριφοράς του ΟΤΕ, υποστηρίζει ότι «*…η ΕΕΤΤ εντελώς αβάσιμα και αυθαίρετα αναφέρει ότι δήθεν διαπίστωσε παραβάσεις εκ μέρους του ΟΤΕ της νομοθεσίας περί ελεύθερου ανταγωνισμού και τηλεπικοινωνιών και ότι εξακολουθεί όχι μόνο να έχει τη δυνατότητα αλλά και να αναπτύσσει περιοριστικές του ανταγωνισμού πρακτικές στην αγορά 5*». Αναφέρει δε ότι η ΕΕΤΤ «*τεχνηέντως*» παρέλειψε να αναφέρει ότι σε όλες τις σχετικές ακροάσεις που πραγματοποιήθηκαν, η εταιρεία ΟΤΕ Α.Ε. αρνήθηκε τις σχετικές κατηγορίες, και επισημαίνει ότι «*…οποιαδήποτε αναφορά της ΕΕΤΤ σε αναπόδεικτες υποθέσεις παραβάσεων ανταγωνισμού πάσχει από πλευράς αμεροληψίας, αλλά και από πλευράς αξιολόγησης και σωστής εφαρμογής του δικαίου του ανταγωνισμού.*».

Ο ίδιος ως άνω συμμετέχων [ΟΤΕ[σημειώνει ότι η Απόφαση της ΕΕΤΤ ΑΠ 447/01/26.03.2007[129], πάσχει «*…ως προδήλως παράνομη και ακυρωτέα, άλλως μεταρρυθμιστέα*», επαναλαμβάνοντας κατ' ουσία τους επικαλούμενους στο Δικόγραφο της σχετικής Προσφυγής λόγους, οι οποίοι και δεν αφορούν την παρούσα.

Η ΕΕΤΤ διαφωνεί με την ανωτέρω προσέγγιση του εν λόγω συμμετέχοντος, καθότι τα επιχειρήματά του στερούνται νομικής και ουσιαστικής βασιμότητας. Και τούτο διότι στη παρούσα ενότητα εξετάσθηκε το ενδεχόμενο ανάγκης ex ante ρύθμισης προκειμένου να ξεπεραστεί η έλλειψη αποτελεσματικού ανταγωνισμού, εάν υποτεθεί ότι ο αποτελεσματικός ανταγωνισμός θα μπορούσε άλλως να περιορίσει τη συμπεριφορά στην αγορά του παρόχου με ΣΙΑ. Η ΕΕΤΤ κατά την ενάσκηση της εποπτικής της αρμοδιότητας (διεξαγωγή ακροάσεων), κατέληξε στο συμπέρασμα ότι ο ΟΤΕ εξακολουθεί να ή/ και έχει τη δυνατότητα να αναπτύσσει περιοριστικές του ανταγωνισμού πρακτικές στη σχετική αγορά. Άλλωστε, η ΕΕΤΤ υπενθυμίζει ότι η ανωτέρω Απόφαση της ΕΕΤΤ, όπως και οι υπόλοιπες σχετικές (αναφερόμενες από την ΕΕΤΤ, βλ. ενότητα 4.6) Αποφάσεις της, τις οποίες παραλείπει ο συμμετέχων να αναφέρει, εξεδόθησαν κατόπιν καταγγελιών Παρόχων, στοιχείο το οποίο ενισχύει την άποψη περί ύπαρξης ή τουλάχιστον δυνατότητας ύπαρξης πρακτικών περιοριστικών του ανταγωνισμού.

---

[129] Ο ΟΤΕ έχει προσφύγει κατά της ως άνω Απόφασης ενώπιον του Διοικητικού Εφετείου Αθηνών. Η εν λόγω Προσφυγή συζητήθηκε και αναμένεται η σχετική Απόφαση.

Σε κάθε περίπτωση όμως, η ΕΕΤΤ σημειώνει ότι η ως άνω Απόφασή της απολαμβάνει του τεκμηρίου νομιμότητας. Και τούτο διότι, το Δικαστήριο (16ο Τμήμα, ΔΕφΑθ) με την υπ' αριθ. 4/2008 Απόφασή του, έκρινε μόνο επί της ύπαρξης ηθικής βλάβης της αιτούσας εταιρείας και της εξαιρετικά δυσχερούς επανόρθωσης αυτής, σε περίπτωση ευδοκίμησης της σχετικής Προσφυγής της. Έκρινε μάλιστα επί της επελθούσης στον ΟΤΕ βλάβης, αφού έλαβε υπόψη την καταβολή του ενδίκου προστίμου, αθροιζόμενου με υπόλοιπα πέντε (5), επιβληθέντα από την ΕΕΤΤ διοικητικά πρόστιμα, για λοιπές, μη συναφείς με την ανωτέρω Απόφαση, διαπιστωθείσες παραβάσεις.

Κατά συνέπεια, το Δικαστήριο ουσίας είναι και το μόνο αρμόδιο να κρίνει την ουσιαστική βασιμότητα της προσβαλλόμενης ως άνω Απόφασης της ΕΕΤΤ. Μέχρι την έκδοση σχετικής Απόφασης του ανωτέρω Δικαστηρίου και συνεπεία του τεκμηρίου της νομιμότητας των διοικητικών πράξεων ουδείς μπορεί να θεωρήσει την ανωτέρω πράξη ως άκυρη ή ανίσχυρη πριν από την ανάκληση ή την ακύρωση ή την κατάργησή της, ακόμα και αν, όπως έχει ήδη πράξει ο ανωτέρω συμμετέχων, έχει ασκηθεί ένδικο βοήθημα για την ακύρωσή της.

3.6.2.4 Κανονιστικές υποχρεώσεις

Πέντε συμμετέχοντες [CYTA, FORTHNET, HOL, WIND, VODAFONE] εν γένει συμφωνούν με τα συμπεράσματα της ΕΕΤΤ σχετικά με τον καθορισμό των κανονιστικών υποχρεώσεων.

3.6.2.4.1 Μη ανάγκη επιβολής υποχρεώσεων λόγω ύπαρξης ανταγωνισμού στην αγορά

Ένας συμμετέχων [ΟΤΕ] υποστηρίζει ότι «*...στη σχετική αγορά Χονδρικής Ευρυζωνικής Πρόσβασης υπάρχει επαρκής ανταγωνισμός και συνεπώς δεν απαιτείται η επιβολή ex-ante ρυθμιστικών υποχρεώσεων*».

Η ΕΕΤΤ απάντησε σε όλα τα σχόλια του συμμετέχοντος σχετικά με την ανάλυση της σχετικής αγοράς και εμμένει στα συμπεράσματά της σχετικά με την έλλειψη αποτελεσματικού ανταγωνισμού στην αγορά ΧΕΠ. Συνεπώς, βάσει του Εθνικού και του Κοινοτικού Κανονιστικού Πλαισίου, η επιβολή ex-ante ρυθμιστικών υποχρεώσεων κρίνεται απαραίτητη για την αντιμετώπιση των προβλημάτων ανταγωνισμού της αγοράς.

Τονίζεται δε εξάλλου ότι στην παράγραφο 119 των Κατευθυντήριων Αρχών, αναφέρεται: *«119. Ωστόσο, ιδίως στα πρώιμα στάδια της υλοποίησης του νέου πλαισίου, η*

Επιτροπή δεν αναμένει ότι οι ΕΡΑ θα άρουν υφιστάμενες ρυθμιστικές υποχρεώσεις φορέων εκμετάλλευσης με ΣΙΑ που έχουν προβλεφθεί για την αντιμετώπιση θεμιτών ρυθμιστικών αναγκών που διατηρούν τη σημασία τους, ***χωρίς να παρουσιάσουν σαφείς αποδείξεις ότι οι εν λόγω υποχρεώσεις έχουν επιτύχει τον σκοπό τους και ότι είναι συνεπώς περιττές, δεδομένου ότι θεωρείται αποτελεσματικός ο ανταγωνισμός στη σχετική αγορά.*** *Στο νέο ρυθμιστικό πλαίσιο προβλέπονται διάφορα επανορθωτικά μέτρα για την αντιμετώπιση διαφορετικών διαπιστωμένων προβλημάτων και τα επανορθωτικά μέτρα θα πρέπει να ταιριάζουν στα εν λόγω προσδιορισμένα προβλήματα.*

3.6.2.4.2 Μη αποτύπωση των αναγκών της αγοράς στις προτεινόμενες ρυθμιστικές υποχρεώσεις

Πέντε συμμετέχοντες (Vonafone, Wind, Cyta, Fortnet, HOL) συμφωνούν με τις προτάσεις της ΕΕΤΤ για τα επίπεδα/σημεία πρόσβασης ΧΕΠ.

Ένας συμμετέχων [ΟΤΕ] υποστηρίζει ότι, με βάση τα στοιχεία ζήτησης για τα διάφορα προϊόντα ΟΚΣΥΑ, «*…η συντριπτική πλειοψηφία των παρόχων επιλέγει κυκλώματα Κεντρικής ΟΚΣΥΑ (ΙΙ ή Α1), ενώ επιπλέον δεν υπάρχει εκφρασμένο ενδιαφέρον για πρόσβαση άλλου τύπου και ειδικότερα για τις υπηρεσίες ΟΚΣΥΑ που η ΕΕΤΤ επέβαλε με την 389/51/8-6-2006 απόφαση της, με δεδομένη την ούτως ή άλλως φθίνουσα πορεία της αγοράς Χονδρικής Ευρυζωνικής Πρόσβασης.*». Ο συμμετέχων ισχυρίζεται ότι η ΕΕΤΤ δεν αποτυπώνει τις ανάγκες της αγοράς, επιβάλλοντας ρυθμιστικά μέτρα και εισάγοντας προϊόντα με μηδενική ζήτηση τα οποία δημιουργούν μόνο κόστη στον Υπόχρεο για την ανάπτυξή τους. Στα ως άνω πλαίσια ο συμμετέχων προτείνει την κατάργηση πολλών από τα προτεινόμενα κυκλώματα ΟΚΣΥΑ.

Η ΕΕΤΤ διαφωνεί με την ως άνω προσέγγιση του συμμετέχοντος σχετικά με την κατάργηση των συγκεκριμένων προϊόντων, σημειώνοντας ότι τα εν λόγω προϊόντα έχουν ήδη οριστεί και η διατήρησή τους δεν προϋποθέτει πρόσθετα κόστη ανάπτυξης. Αντίθετα, η ΕΕΤΤ θεωρεί ότι δεν δικαιολογείται η άρση των συγκεκριμένων υποχρεώσεων διότι με αυτό τον τρόπο οι πάροχοι θα στερούνταν παροχής υπηρεσιών που θα εξασφάλιζε μεγαλύτερο βαθμό ελευθερίας για την υλοποίηση των επιχειρηματικών τους πλάνων.

3.6.2.4.3 Μη αναλογικότητα της υποχρέωσης πρόσβασης τύπου Γ

Ένας συμμετέχων [ΟΤΕ] υποστηρίζει ότι η επιβολή της υποχρέωσης πρόσβασης τύπου Γ δεν τεκμηριώνεται από την ΕΕΤΤ. Επιπλέον θεωρεί ότι η εν λόγω υποχρέωση «*...αποτελεί ένα μη αναλογικό μέτρο καθώς:*

- *δεν συνάδει με τις συνθήκες ανταγωνισμού που επικρατούν στην αγορά*
- *υπάρχει συνεχής μείωση των υπηρεσιών ΑΡΥΣ & ΟΚΣΥΑ χωρίς να διαφαίνεται υπαρκτό επιχειρησιακό ενδιαφέρον από τους εναλλακτικούς παρόχους και*
- *θα έχει ως αποτέλεσμα ο ΟΤΕ να επωμισθεί υψηλά κόστη για την πραγματοποίηση επενδύσεων για την ανάπτυξη υπηρεσιών με ουσιαστικά μηδαμινή ζήτηση σε μια ούτως ή άλλως φθίνουσα αγορά.*»

Προσθέτει δε ότι «*…η επιβολή της υποχρέωσης πρόσβασης τύπου Γ συνεπάγεται σημαντικά κόστη για την προσαρμογή των πληροφοριακών συστημάτων παραγγελιοληψίας, provisioning και βλαβοδιαχείρισης τα οποία είναι αμφίβολο αν θα ανακτηθούν λόγω της χαμηλής αναμενόμενης ζήτησης της υπηρεσίας αυτής.*»

Η ΕΕΤΤ διαφωνεί με την άποψη που εκφράζει ο εν λόγω συμμετέχων. Η επιβολή υποχρέωσης πρόσβασης τύπου Γ κρίνεται αναλογική και επαρκώς αιτιολογημένη δεδομένου ότι (α) διασφαλίζει για τον Πάροχο τον κρίσιμο όγκο συγκέντρωσης πελατών, ο οποίος καθιστά την επένδυσή του οικονομικά βιωσιμότερη, (β) επιτρέπει τη βέλτιστη χρήση των υφιστάμενων επενδύσεων των Παρόχων σε υποδομές, υπό την έννοια ότι δεν απαξιώνονται οι ήδη υφιστάμενες επενδύσεις και (γ) παρέχει τη δυνατότητα στους Παρόχους να ελέγχουν και να διαφοροποιούν την ποιότητα των παρεχόμενων από αυτούς υπηρεσιών στους τελικούς χρήστες.

3.6.2.4.4 Υποχρέωση πρόσβασης τύπου Γ χωρίς περιορισμούς

Δύο συμμετέχοντες [CYTA, VODAFONE] υποστηρίζουν ότι η επιβολή της υποχρέωσης πρόσβασης τύπου Γ πρέπει να υφίσταται χωρίς περιορισμούς όσον αφορά στη διαθεσιμότητα φυσικής συνεγκατάστασης στα κέντρα του ΟΤΕ.

Η ΕΕΤΤ έλαβε υπόψη τις παρατηρήσεις των ανωτέρω Παρόχων και θεωρεί ότι είναι αναγκαία η θέση εξαίρεσης στο προτεινόμενο ως άνω μέτρο περί πρόσβασης τύπου Γ (σε περίπτωση ύπαρξης DSLAM σε υπαίθρια καμπίνα του ΟΤΕ). Σε αυτή την περίπτωση, ο ΟΤΕ πρέπει να παρέχει πρόσβαση στο αμέσως ανώτερο ιεραρχικό επίπεδο του δικτύου πρόσβασης

(κόμβο πολυπλεξίας), το οποίο βρίσκεται στο Αστικό Κέντρο του ΟΤΕ. Η συγκεκριμένη υποχρέωση κρίνεται αναλογική και επαρκώς αιτιολογημένη δεδομένου ότι (α) διασφαλίζει για τον Πάροχο τον κρίσιμο όγκο συγκέντρωσης πελατών, ο οποίος καθιστά την επένδυσή του οικονομικά βιωσιμότερη, (β) επιτρέπει τη βέλτιστη χρήση των υφιστάμενων επενδύσεων των Παρόχων σε υποδομές, υπό την έννοια ότι δεν απαξιώνονται οι ήδη υφιστάμενες επενδύσεις και (γ) παρέχει τη δυνατότητα στους Παρόχους να ελέγχουν και να διαφοροποιούν την ποιότητα των παρεχόμενων από αυτούς υπηρεσιών στους τελικούς χρήστες.

3.6.2.4.5 Υποχρέωση παροχής naked DSL

Ένας συμμετέχων [VODAFONE] υποστηρίζει ότι πρέπει να εισαχθεί υποχρέωση παροχής naked DSL.

Η ΕΕΤΤ θεωρεί ότι οι προτεινόμενες υποχρεώσεις πρόσβασης, ιδίως με την εισαγωγή της πρόσβασης τύπου Γ, καλύπτουν τις ανάγκες της αγοράς, για το χρονικό ορίζοντα της παρούσας ανάλυσης. Η εισαγωγή ενός επιπρόσθετου προϊόντος, το οποίο σε Ευρωπαϊκό επίπεδο δεν κρίνεται ως ιδιαίτερα επιτυχημένο, θα έθετε ενδεχομένως σε κίνδυνο την αποδοχή τόσο των υφιστάμενων και νέων προϊόντων της αγοράς 5, όσο και τα προϊόντα της αγοράς 4 (ΑΠΤοΒ). Διατηρεί δε επιφυλάξεις όσον αφορά στην αναλογικότητα του συγκεκριμένου μέτρου δεδομένου ότι η υλοποίηση του μέτρου από τον ΟΤΕ σε τεχνικό και οικονομικό επίπεδο θα είναι δυσανάλογα επαχθής συγκριτικά με την περιορισμένη ζήτηση από την πλευρά των παρόχων. Στα ως άνω πλαίσια, η ΕΕΤΤ θεωρεί ότι δεν είναι αιτιολογημένη η επιβολή της συγκεκριμένης υποχρέωσης.

3.6.2.4.6 Ρυθμιστικά μέτρα σε περίπτωση εισαγωγής νέων λιανικών προϊόντων από τον ΟΤΕ

Ένας συμμετέχων [ΟΤΕ] διαφωνεί με την πρόβλεψη νέων ρυθμιστικών μέτρων σε περίπτωση που ο ΟΤΕ προβεί στην εμπορική εισαγωγή νέων λιανικών προϊόντων τα οποία υλοποιούνται με τεχνικά χαρακτηριστικά, σχεδίαση και υλοποίηση καλύτερη από επίπεδο best effort (π.χ. managed VOIP πάνω από DSL, IPTV πάνω από DSL). Ο συμμετέχων θεωρεί ότι «*...μια τέτοια ρύθμιση εκφεύγει των ορίων της συγκεκριμένης σχετικής αγοράς Χονδρικής Ευρυζωνικής Πρόσβασης καθώς τα λιανικά αυτά προϊόντα δεν ανήκουν σχετική κατάντη αγορά η οποία άλλωστε όπως έχει οριστεί από την ΕΕΤΤ στην παρ. 3.3 είναι η (ασύμμετρη) ευρυζωνική πρόσβαση στο διαδίκτυο που κατ' ελάχιστον περιλαμβάνει μόνιμη σύνδεση στο διαδίκτυο,*

επιτρέπει την ταυτόχρονη χρήση υπηρεσιών φωνής και διαδικτύου και την μεταφορά δεδομένων με ταχύτητα μεγαλύτερη αυτής της σύνδεσης dial up.» Τονίζει δε ότι «*Οι υπηρεσίες VoIP & IPTV αποτελούν νέες αναδυόμενες αγορές και σαν τέτοιες δεν θα πρέπει να τελούν υπό ρύθμιση με στόχο να παρέχονται επαρκή κίνητρα για επενδύσεις και ανάπτυξη καινοτόμων προϊόντων και υπηρεσιών. Η επιβολή επομένως μιας τέτοιας υποχρέωσης ισοδυναμεί με ex-ante ρύθμιση των υπηρεσιών αυτών χωρίς να υπάρχουν ενδείξεις αποτυχίας της αγοράς.*»

Σύμφωνα με τα ανωτέρω ο συμμετέχων προτείνει την εξαίρεση από την Προσφορά Αναφοράς των διατάξεων που σχετίζονται με διαφοροποίηση ποιότητας υπηρεσίας.

Το Report του ERG BEST PRACTICES ON REGULATORY REGIMES IN WHOLESALE UNBUNDLED ACCESS AND BITSTREAM ACCESS αναφέρει ότι « Completeness of reference offers that allow them *(OLOs)* at least to offer the same service as the incumbent and richness that render them able to differentiate their services from that of the incumbent retail arm and even to be the first mover by offering new and innovating services.

Mere non-discrimination and access obligations may help to cope with these issues. Where this approach is judged not sufficient to ensure fair competition conditions and certainty for new entrants, NRA may need to specify additional ex-ante controls on the wholesale products concerning migration processes as well as reference offers completeness and richness».

Η ΕΕΤΤ έχοντας υπόψη μία ευρύτερη και μελλοντική θεώρηση της αγοράς (forward-looking approach) σημειώνει τα εξής: Με την παρούσα, δεν επιχειρείται να ορισθεί μια διαφορετική αγορά λιανικής (αγορά λιανικής τηλεόρασης) στην Ελληνική Επικράτεια. Ωστόσο, η ΕΕΤΤ αναγνωρίζει το γεγονός ότι λιανικές υπηρεσίες τηλεόρασης μπορούν να διατεθούν –και ήδη διατίθενται- στους τελικούς χρήστες πάνω από τα ευρυζωνικά δίκτυα πρόσβασης. Επί του παρόντος, οι υπηρεσίες προσφέρονται σχεδόν αποκλειστικά μέσω είτε των χονδρικών υπηρεσιών ΑΠΤοΒ, είτε μέσω του ιδιόκτητου δικτύου από τον ΟΤΕ. Η ΧΕΠ αποτελεί ένα χονδρικό προϊόν το οποίο θα μπορούσε να χρησιμοποιηθεί από τους παρόχους με σκοπό τη λιανική προσφορά υπηρεσιών IPTV. Η παροχή υπηρεσιών πολλαπλών δυνατοτήτων από τους εναλλακτικούς Παρόχους σε επίπεδο λιανικής θα μπορούσε να προέλθει μέσω της ΧΕΠ, όταν οι τεχνικοί όροι με τους οποίους προσφέρεται επιτρέπουν την διαφοροποίηση σε επίπεδο υπηρεσίας.

Τονίζεται ότι η ΕΕΤΤ, αναγνωρίζοντας ότι η αγορά σε επίπεδο λιανικής είναι αναπτυσσόμενη στο βαθμό που αφορά στην προσφορά νέων υπηρεσιών, δεν υιοθετεί κάποια νέα ρύθμιση που πιθανό να απέτρεπε επενδύσεις από την πλευρά του ΟΤΕ. Η ΕΕΤΤ δεν προτείνει την επιβολή υποχρέωσης πρόσβασης σε επιπρόσθετα στοιχεία δικτυακής υποδομής του ΟΤΕ, η οποία θα επέτρεπε μία «στείρα» αναπαραγωγή των λιανικών υπηρεσιών του ΟΤΕ. Θεωρεί όμως εύλογη, δυνάμει των προτεινόμενων δια της παρούσας ρυθμιστικών υποχρεώσεων, την εξασφάλιση της δυνατότητας ανταγωνισμού με τον ΟΤΕ σε επίπεδο λιανικής από παρόχους που κάνουν τις απαραίτητες επενδύσεις αναβάθμισης του δικτύου τους και του εξοπλισμού τους. Στην περίπτωση τέτοιων παρόχων, η παρεχόμενη υπηρεσία στους τελικούς χρήστες εξαρτάται κατά πολύ από το υπάρχον δίκτυο πρόσβασης το οποίο ελέγχεται πλήρως από τον ΟΤΕ, καθώς και από τα σχετικά χονδρικά προϊόντα, τα οποία αυτός κάθε φορά παρέχει. Συνεπώς και δεδομένου ότι ο ΟΤΕ (θα) προσφέρει τις ως άνω αναφερθείσες υπηρεσίες στο λιανικό του άκρο ή σε συνδεδεμένες εταιρείες, η ΕΕΤΤ θεωρεί ότι η ήδη προταθείσα στο κείμενο της από 17.12.2008 Διαβούλευσης ρυθμιστική υποχρέωση περί μη διακριτικής μεταχείρισης στον ΟΤΕ με την έννοια της υποχρέωσης προσφοράς σε επίπεδο χονδρικής ίδιας «ποιότητας δικτύου» με αυτή που προσφέρει στο λιανικό του άκρο ή σε συνδεδεμένες εταιρείες, κρίνεται ως αναγκαία και αναλογική.

3.6.2.4.7 Υποχρέωση λογιστικού διαχωρισμού στον ΟΤΕ

Ένας πάροχος (ΟΤΕ) αναφέρει ότι έχει προχωρήσει στην υλοποίηση της σχετικής Απόφασης ΕΕΤΤ που αφορά στον λογιστικό διαχωρισμό (482/051/26-05-2008) και ότι διαφωνεί με την πρόταση της ΕΕΤΤ η υποχρέωση του λογιστικού διαχωρισμού στην παρούσα ανάλυση να εφαρμόζεται στο σύνολο της σχετικής αγοράς, συμπεριλαμβανομένων και των πιθανών προσφορών υπηρεσιών χονδρικής που αφορούν οπτικές ίνες και προτείνει να διαγραφεί η πρόταση για τις οπτικές ίνες.

Τέσσερις άλλοι πάροχοι (Vonafone, Wind, Cyta, Fortnhet) συμφωνούν με την πρόταση της ΕΕΤΤ για διατήρηση της επιβολής υποχρεώσεως λογιστικού διαχωρισμού στον ΟΤΕ.

Αναφορικά με την επιβολή λογιστικού διαχωρισμού και στις οπτικές ίνες, η ΕΕΤΤ θεωρεί ότι η εν λόγω υποχρέωση είναι αναλογική διότι θα συμβάλει στην ανάπτυξη συνθηκών αποτελεσματικού ανταγωνισμού σε επίπεδο δικτύων, η οποία είναι απαραίτητη για την επένδυση από τους εναλλακτικούς παρόχους σε οπτικές ίνες. Σύμφωνα με την Απόφαση της

ΕΕΤΤ ΑΠ 482/051/26-05-2008, η οποία εξεδόθη κατόπιν ειδικής και ρητής νομοθετικής εξουσιοδότησης (άρθρο 43, παρ. 1, του ν. 3431/2006), η εφαρμογή της υποχρέωσης λογιστικού διαχωρισμού αναφέρεται σε δυναμική / προσανατολισμένη στο μέλλον προσέγγιση και το σύστημα πρέπει να ενημερώνεται με τις πρόσφατες ή/και μελλοντικές εξελίξεις στην αγορά. Το σχετικό σύστημα λογιστικού διαχωρισμού του ΟΤΕ έχει ήδη αναπτυχθεί, είναι δυναμικό και επιτρέπει την εισαγωγή νέων υπηρεσιών εντός σύντομου χρονικού διαστήματος εφαρμογής.

Ειδικότερα, η υποχρέωση αυτή πρέπει να επιβληθεί ώστε να διασφαλιστεί η διαφάνεια των τιμών των προσφορών χονδρικής του δικτύου πρόσβασης χαλκού και πρόσβασης μέσω οπτικών ινών και των σχετικών εσωτερικών τιμών μεταφοράς (transfer pricing) του ΟΤΕ και επομένως να εξασφαλιστεί ο εντοπισμός πιθανών πρακτικών σταυροειδούς επιδότησης από τον ΟΤΕ μεταξύ των δικτύων πρόσβασης χαλκού και οπτικών ινών. Η ΕΕΤΤ χρησιμοποιώντας τις καταστάσεις λογιστικού διαχωρισμού για τις εν λόγω υπηρεσίες θα μπορεί να ελέγξει 1. την σύνθεση των τιμών και αν έχουν περιληφθεί τα σχετικά στοιχεία κόστους για την δημιουργία του δικτύου Οπτικών Ινών του ΟΤΕ, 2. να διασφαλίσει ότι οι πιθανές απομειώσεις παγίων στοιχείων του δικτύου χαλκού θα οδηγήσουν σε αντίστοιχες μειώσεις τιμών στις σχετικές υπηρεσίες, 3. την αποφυγή του κινδύνου οι εναλλακτικοί πάροχοι να καταβάλλουν τίμημα δύο φορές για το ίδιο κόστος αγοράζοντας υπηρεσίες χαλκού και οπτικές ίνες.

3.6.2.4.8 Υποχρέωση ελέγχου τιμών – Γενικές παρατηρήσεις

Πέντε πάροχοι (Vonafone, Wind, Cyta, Fortnhet, HOL) συμφωνούν με την πρόταση της ΕΕΤΤ για την επιβολή υποχρεώσεως κοστοστρεφούς τιμολόγησης μέσω της μεθοδολογίας ΜΜΕΚ-ΤΚ για την υπηρεσία ΧΕΠ στον ΟΤΕ και την δυνατότητα ελέγχου του «οικονομικού χώρου» με σκοπό την αποτροπή τυχόν εφαρμογής από τον ΟΤΕ πρακτικής «ψαλιδίσματος» της κερδοφορίας (scissors effect)/ ή και συμπίεσης τιμών μεταξύ των υπηρεσιών ΧΕΠ και των υπηρεσιών της ΑΠΤΒ καθώς και με βάση την υποχρέωση αμεροληψίας, την αποτροπή της «μη δυνατότητας επανάληψης» (non replicability) μεταξύ των διαθέσιμων προσφορών στην αγορά χονδρικής και των αντιστοιχών/ σχετικών λιανικών προσφορών από τον ΟΤΕ. Ένας πάροχος (Wind) προτείνει να διεξαχθεί εκ νέου σχετικά με τη χρησιμοποιούμενη μεθοδολογία, μετά την ολοκλήρωση του δεύτερου κύκλου ορισμού και ανάλυσης αγορών, δημόσια διαβούλευση που θα αφορά αποκλειστικά τη μεθοδολογία κοστολόγησης.

Ένας πάροχος (ΟΤΕ) εκκινεί την απάντηση του διατυπώνοντας την διαφωνία του με την επιβολή υποχρεώσεως ελέγχου τιμών με τη μορφή κοστοστρεφούς τιμολόγησης μέσω μεθοδολογίας ΜΜΕΚ-ΤΚ για την χονδρική ευρυζωνική πρόσβαση λόγω της επικρατούσας καταστάσεως στην λιανική ευρυζωνική αγορά. Στην συνέχεια της απαντήσεως του τονίζει ότι διαφωνεί πλήρως με την επιβολή υποχρεώσεων ex ante έλεγχου τιμών κυρίως λόγω της υπάρξεως περισσοτέρων χονδρικών προσφορών μέσω του Μέτρου 4.2. Συνεχίζει επισημαίνοντας ότι η εφαρμογή της μεθοδολογίας κοστολόγησης ΜΜΕΚ- ΤΚ θα μπορούσε να εφαρμοστεί και στην περίπτωση της ΧΕΠ, εφόσον προέκυπτε απαίτηση κοστοστρεφούς τιμολόγησης, στο ίδιο πλαίσιο και με τους ίδιους όρους όπως εφαρμόζεται και για τις λοιπές υπό ρύθμιση χονδρικές υπηρεσίες. Θεωρεί επίσης ότι οι προτεινόμενες μεθοδολογικές παραδοχές της ΕΕΤΤ ότι οι τιμές ΧΕΠ θα πρέπει να αντιστοιχούν με το κόστος ενός νεοεισερχόμενου παρόχου στην αγορά, του οποίου η στρατηγική της επέκτασης των υποδομών του βασίζεται στην Αδεσμοποίητη Πρόσβαση στον ΤΒ οδηγεί σε μεθοδολογία ΜΜΕΚ-ΤΚ, με κριτήρια αποτελεσματικού παρόχου και bottom up με δυνατότητα εισαγωγής κλίμακος μικρότερης αυτής του ΟΤΕ. Κατόπιν, ο ΟΤΕ σημειώνει ότι η ανάλυση της ΕΕΤΤ δεν φαίνεται να βασίζεται και να τεκμηριώνεται εμπειρικά σε αυτό το ενδεχόμενο (δηλ στην επιλογή των κριτηρίων του αποτελεσματικού παρόχου για τον έλεγχο του «οικονομικού χώρου»).

Επιπλέον, ο ΟΤΕ καλεί την ΕΕΤΤ να προσδιορίσει το προσδοκώμενο αποτέλεσμα των ενεργειών σε περιπτώσεις «μη δυνατότητας επανάληψης» (non replicability) μεταξύ των διαθέσιμων προσφορών στην αγορά χονδρικής και των αντιστοιχών/ σχετικών λιανικών. Κλείνοντας την απάντηση του, ο ΟΤΕ επαναλαμβάνει την συμφωνία του για την εφαρμογή της μεθοδολογίας κοστολόγησης ΜΜΕΚ- ΤΚ, η οποία θα μπορούσε να εφαρμοστεί και στην περίπτωση της ΧΕΠ, εφόσον προέκυπτε απαίτηση κοστοστρεφούς τιμολόγησης και καταλήγει ότι οποιαδήποτε μεθοδολογία πλην της ΜΜΕΚ-ΤΚ με βάση το υπάρχον σύστημα του ΟΤΕ εισάγει αντικειμενικές και αδιαφανείς διαδικασίες, δεν προάγει την ρυθμιστική βεβαιότητα και οδηγεί σε άσκοπη υπερ-ρύθμιση και στρεβλώσεις στην αγορά.

Από τις παραπάνω απαντήσεις των τεσσάρων παρόχων προκύπτει ότι βρίσκονται σύμφωνοι με την πρόταση της ΕΕΤΤ για επιβολή υποχρεώσεως που περιλαμβάνει σε ex ante επίπεδο την κοστοστρεφή τιμολόγηση μέσω μεθοδολογίας ΜΜΕΚ-ΤΚ για την υπηρεσία ΧΕΠ στον ΟΤΕ και την δυνατότητα ελέγχου του οικονομικού χώρου με σκοπό την αποτροπή τυχόν εφαρμογής από τον ΟΤΕ πρακτικής «ψαλιδίσματος» της κερδοφορίας (scissors effect)/ ή και

συμπίεσης τιμών μεταξύ των υπηρεσιών ΧΕΠ και των υπηρεσιών της ΑΠΤΒ καθώς και με βάση την υποχρέωση αμεροληψίας, του ενδεχόμενου ελέγχου σε περιπτώσεις μη δυνατότητας επανάληψης (non replicability) μεταξύ των διαθέσιμων προσφορών στην αγορά χονδρικής και των αντιστοιχών/ σχετικών λιανικών προσφορών από τον ΟΤΕ.

Από την απάντηση του ΟΤΕ, δεν προκύπτει εάν τελικά ο ΟΤΕ συμφωνεί με την υποχρέωση ελέγχου τιμών με την κοστοστρεφή τιμολόγηση μέσω μεθοδολογίας ΜΜΕΚ-ΤΚ για την υπηρεσία ΧΕΠ στον ΟΤΕ. Η ΕΕΤΤ προτείνει την υποχρέωση κοστοστρεφούς τιμολόγησης για την υπηρεσία χονδρικής ευρυζωνικής πρόσβασης βάσει της μεθοδολογίας Μέσου Μακροπρόθεσμου Επαυξητικού Κόστους με βάση το Τρέχον Κόστος των Παγίων (ΜΜΕΚ/ΤΚ (LRAIC/Current Cost)). Ειδικότερα, η ΕΕΤΤ προτίθεται να επιβάλλει την υποχρέωση στην ΟΤΕ ΑΕ να παρέχει τιμές για την υπηρεσία ευρυζωνικής πρόσβασης ΑΡΥΣ (BRAS & DSLAM) βάσει της μεθοδολογίας ΜΜΕΚ-ΤΚ, οι οποίες τιμές θα εξάγονται από μοντέλο "top-down". Η μεθοδολογία της κοστολόγησης καθορίστηκε με την απόφασή της ΕΕΤΤ 482/051/26-05-2008. Οι τιμές των υπηρεσιών για τις συναφείς ευκολίες όπως οι υπηρεσίες ΟΚΣΥΑ Τύπου ΦΥΠ & OLO θα εξάγονται από μοντέλα bottom-up βάση της μεθοδολογίας ΜΜΕΚ. Συνεπώς, η εξαγωγή των τιμών των υπηρεσιών της ΧΕΠ (ΑΡΥΣ) θα εξάγονται όπως οι υπόλοιπες υπηρεσίες χονδρικής του ΟΤΕ βάση της μεθοδολογίας 482/51/2008.

Επιπλέον, η ΕΕΤΤ προς αποφυγήν του φαινομένου του «ψαλιδίσματος» της κερδοφορίας (scissors effect)/ ή και συμπίεσης τιμών στην αγορά της ΑΠΤΒ κρίνει ότι πρέπει να διασφαλίσει ικανοποιητικό «οικονομικό χώρο» (economic space) μεταξύ ΑΠΤΒ και ΧΕΠ, που να είναι επαρκής για την ανάπτυξη του ανταγωνισμού και την συνεχή γεωγραφική επέκταση της ΑΠΤΒ. Η ΕΕΤΤ προτείνει οι τιμές της υπηρεσίας ΧΕΠ να διαμορφώνονται ώστε να είναι αντίστοιχες με το κόστος ενός νεοεισερχόμενου παρόχου στην αγορά, του οποίου η στρατηγική της επέκτασης των υποδομών του βασίζεται στην Αδεσμοποίητη Πρόσβαση στον ΤΒ. Για την πραγματοποίηση του ελέγχου μπορεί να χρησιμοποιηθεί πρότυπο τεχνικοοικονομικό μοντέλο, του οποίου η μεθοδολογία για την εφαρμογή του θα διαμορφωθεί μέσω διαδικασίας δημόσιας διαβούλευσης.

Δηλαδή, η ΕΕΤΤ δεν προτίθεται να μεταβάλλει το υφιστάμενο κοστολογικό σύστημα του ΟΤΕ αλλά οι τιμές θα εξάγονται βάσει του υφιστάμενου κοστολογικού συστήματος και θα δύναται να πραγματοποιεί επιπλέον έλεγχο του «οικονομικού χώρου» μεταξύ ΧΕΠ και ΑΠΤΒ.

Όσον αφορά την παρατήρηση του ΟΤΕ ότι η ανάλυση της ΕΕΤΤ δεν φαίνεται να βασίζεται, πόσο μάλλον να τεκμηριώνεται εμπειρικά, σε αυτό το ενδεχόμενο (κριτήριο αποτελεσματικού παρόχου), η ΕΕΤΤ επισημαίνει ότι η εν λόγω μεθοδολογία είναι σύμφωνη με τα προτεινόμενα στο κείμενο του European Regulator Group (ERG (07) 53 WLA WBA BP final 080604) «REPORT ON ERG BEST PRACTICES ON REGULATORY REGIMES IN WHOLESALE UNBUNDLED ACCESS AND BITSTREAM ACCESS». Στην βέλτιστη πρακτική 10 αναφέρεται ότι είναι βέλτιστη πρακτική για τις ΕΡΑ να διασφαλίσουν την συνοχή μεταξύ των τιμών όλων των υπηρεσιών του παρόχου με ΣΙΑ που είναι διαθέσιμα σε όλο το εύρος του DSL. Αυτή η συνοχή θα εγγυηθεί ότι το επίπεδο διαμόρφωσης των τιμών υπηρεσιών χονδρικής ευρυζωνικής πρόσβασης συγκρινόμενες μεταξύ τους και με τις τιμές των λιανικών υπηρεσιών του κυρίαρχου παρόχου δημιουργούν επαρκές οικονομικό χώρο ώστε να δημιουργήσουν κίνητρα στους νεοεισερχόμενους να ανέβουν την σκάλα των επενδύσεων, να διασφαλίσουν ότι δεν θα υπάρχει συμπίεση τιμών σε λιανικό επίπεδο (downstream price eviction) και να ενθαρρύνουν τον ανταγωνισμό στις υποδομές. Τα παραπάνω προϋποθέτουν από τις ΕΡΑ να εξασφαλίσουν επαρκές οικονομικό χώρο μεταξύ ΧΕΠ και ΑΠΤΒ (WLA & WBA) ώστε ένας αποτελεσματικός ανταγωνιστής να μπορεί κερδοφόρα να ανταγωνιστεί με την χονδρική ευρυζωνική πρόσβαση στις ενδιάμεσες αγορές (χονδρική αγορά) και με τις λιανικές υπηρεσίες του κυρίαρχου παρόχου. Στην βέλτιστη πρακτική 11, αναφέρεται ότι έχει προσδιοριστεί ως βέλτιστη πρακτική οι ΕΡΑ να ενσωματώνουν κατά την διαμόρφωση του οικονομικού χώρου τον κατάλληλο επίπεδο οικονομιών κλίμακος που μπορεί να επιτύχει εύλογα ένας αποτελεσματικός πάροχος (that an efficient operator can reasonably achieve).

Η προτεινόμενη λοιπόν μεθοδολογία της ΕΕΤΤ η οποία αναφέρεται στην υποχρέωση κοστοστρεφούς τιμολόγησης για την υπηρεσία χονδρικής ευρυζωνικής πρόσβασης βάσει της μεθοδολογίας Μέσου Μακροπρόθεσμου Επαυξητικού Κόστους με βάση το Τρέχον Κόστος των Παγίων (ΜΜΕΚ/ΤΚ (LRAIC/Current Cost) και επιπλέον δυνατότητας ελέγχου για την αποφυγή του φαινομένου του «ψαλιδίσματος» της κερδοφορίας (scissors effect)/ ή και συμπίεσης τιμών στην αγορά της ΑΠΤΒ μέσω της υπάρξεως ικανοποιητικού «οικονομικού χώρου» (economic space) μεταξύ ΑΠΤΒ και ΧΕΠ είναι σύμφωνη με την μεθοδολογία που προτείνεται στο κείμενο του ERG και ακολουθείται ήδη από σημαντικό αριθμό ΕΡΑ μεταξύ άλλων ενδεικτικά αναφέρονται τα παρακάτω παραδείγματα σύμφωνα με τις απαντήσεις των

ΕΡΑ για το European Reagulators Group στο «Report on price consistency in upstreambroadband markets»:

- στην Ιρλανδία, στον δεύρο γύρο της ανάλυσης της αγοράς 5, η ComReg πρότεινε ex ante έλεγχο του οικονομικού χώρου μεταξύ των τιμών ΧΕΠ και ΑΠΤΒ,

- στην Γαλλία ήδη από τον πρώτο γύρο της ανάλυσης εφαρμόζεται κοστοστρεφής τιμολόγηση των υπηρεσιών της αγοράς 4 και 5 και ex ante έλεγχος του οικονομικού χώρου μεταξύ των τιμών ΧΕΠ και ΑΠΤΒ βάσει των οικονομιών κλίμακος ενός εύλογα αποδοτικού παρόχου και υποχρεώσεις στην περίπτωση μη δυνατότητας επανάληψης των προσφορών λιανικής της του κυρίαρχου παρόχου

- στην Γερμανία, η Bnetza προκειμένου να προβεί στην έγκριση των τιμών πρόσβασης εφαρμόζει μεταξύ άλλων, έλεγχο συμπίεσης τιμών σε όλο το εύρος της αλυσίδας μεταξύ χονδρικών και λιανικών υπηρεσιών καθώς μεταξύ των χονδρικών υπηρεσιών ανεξάρτητα αν είναι ρυθμιζόμενες ή όχι. Ο έλεγχος γίνεται βάσει των οικονομιών κλίμακος ενός εύλογα αποδοτικού παρόχου.

- στην Ιταλία, η Agcom εφαρμόζει κοστοστρεφή τιμολόγηση των υπηρεσιών της αγοράς 4 και 5 και ex ante έλεγχο μεταξύ των τιμών ΧΕΠ και ΑΠΤΒ βάσει των οικονομιών κλίμακος ενός εύλογα αποδοτικού παρόχου. Επίσης εξετάζει και τις λιανικές υπηρεσίες προκειμένου να διασφαλίσει ότι δεν υπάρχει συμπίεση περιθωρίου μεταξύ λιανικών και χονδρικών υπηρεσιών ευρυζωνικής πρόσβασης. Στην περίπτωση όπου προκύψει συμπίεση περιθωρίου τότε οι τιμές χονδρικής μπορούν να μεταβληθούν για να μην υπάρχει συμπίεση περιθωρίου. Ανάλογες πρακτικές για τον έλεγχο μεταξύ των τιμών ΧΕΠ και ΑΠΤΒ, και αποφυγής συμπίεσης τιμών μεταξύ λιανικών και χονδρικών τιμών ακολουθούνται και από άλλες ΕΡΑ όπως της Πορτογαλίας, Πολωνίας κλπ.

Η ΕΕΤΤ επιπλέον της παραπάνω τοποθετήσεως στα σχόλια των παρόχων θα απαντήσει σε επιμέρους σχόλια του ΟΤΕ που αφορούν στην ερώτηση για την υποχρέωση ελέγχου τιμών.

3.6.2.4.9 Υποχρέωση ελέγχου τιμών – Χρονικός ορίζοντας εξέτασης λιανικής αγοράς για την επιβολή υποχρεώσεων ελέγχου τιμών στην χονδρική ευρυζωνική πρόσβαση

Ένας πάροχος (ΟΤΕ) στην παρούσα ενότητα διαφωνεί με την επιβολή υποχρεώσεως ελέγχου τιμών με τη μορφή κοστοστρεφούς τιμολόγησης μέσω μεθοδολογίας ΜΜΕΚ-ΤΚ για την χονδρική ευρυζωνική πρόσβαση και θεωρεί ότι η υποχρέωση αυτή είναι αυθαίρετη και αναιτιολόγητη διότι η αγορά της λιανικής ευρυζωνικής πρόσβασης η οποία κατά την γνώμη του περιλαμβάνει και τα δεσμοποιημένα προϊόντα των παρόχων είναι μία υπό διαμόρφωση αγορά, πλήρως απελευθερωμένη και ανταγωνιστική. Αναφέρεται επίσης σε Αποφάσεις του ΔΕΚ της ΕΕ (AKZO & France Telecom, Telefonica) όπου η ΕΕ εξέτασε σε βάθος χρόνου τις υποθέσεις για την διαπίστωση καταχρηστικής συμπεριφοράς και καταλήγει ότι η ΕΕΤΤ στην ανάλυση αγοράς θα πρέπει να παρακολουθήσει την λιανική αγορά μέχρι τέλους του 2010 όπου θα είναι τελείως διαφορετική αγορά λόγω της αυξήσεως των συνδέσεων ΑΠΤΒ.

Η αρχική διαφωνία του ΟΤΕ ως προς την προτεινόμενη υποχρέωση ελέγχου τιμών στην αγορά της ΧΕΠ μέσω κοστοστρεφούς τιμολόγησης (και δυνατότητας ελέγχου του οικονομικού χώρου ΑΠΤΒ & ΧΕΠ) αφορά στην κατάσταση της αγοράς λιανικής ευρυζωνικής πρόσβασης η οποία κατά την γνώμη του είναι μία υπό διαμόρφωση αγορά, πλήρως απελευθερωμένη και ανταγωνιστική και η πρόταση του είναι η ΕΕΤΤ να παρακολουθεί την λιανική αγορά μέχρι το 2010 η οποία τότε θα έχει άλλα χαρακτηριστικά από τα σημερινά.

Η εν λόγω υποχρέωση ελέγχου τιμών αφορά στην χονδρική υπηρεσία ευρυζωνικής πρόσβασης.

Στην αγορά χονδρικής ευρυζωνικής πρόσβασης το μερίδιο αγοράς του ΟΤΕ είναι 99% (βλ ενότητα 4.2 για μερίδια αγοράς). Επιπλέον απαντώντας στους ισχυρισμούς του ΟΤΕ ότι η λιανική αγορά ευρυζωνικής πρόσβασης είναι πλήρως απελευθερωμένη και ανταγωνιστική αναφέρουμε ότι όπως προκύπτει από τα Implementation Report, τα μερίδια του ΟΤΕ είναι μεγαλύτερα του μέσου όρου της Ευρώπης των 25/27 των αντιστοίχων ιστορικών παρόχων. Στο 11ο Implementation Report, με δεδομένα Οκτωβρίου 2005, το μερίδιο του ΟΤΕ ανέρχεται στο 74% ενώ ο ΜΟ ΕΕ25 είναι 50% . Στο 12ο Implementation Report, με δεδομένα Οκτωβρίου 2006, το μερίδιο του ΟΤΕ ανέρχεται στο 64% ενώ ο ΜΟ ΕΕ25 είναι 48% ενώ στο 13ο Implementation Report, με δεδομένα Ιανουαρίου 2008, το μερίδιο του ΟΤΕ είναι το 7ο μεγαλύτερο συγκριτικά με τους υπολοίπους ιστορικούς παρόχους της Ευρώπης των 27, ανέρχεται στο 57,8% ενώ ο ΜΟ ΕΕ27 είναι 46,3% . Αν και το μερίδιο του ΟΤΕ βαίνει μειούμενο εντούτοις εξακολουθεί να είναι σταθερά πάνω του 50%.

Σύμφωνα με την Σύσταση για τις σχετικές αγορές στο άρθρο 15 αναφέρεται ότι «Παρεμβαίνοντας στις αγορές χονδρικής, ακόμη και με επανορθωτικά μέτρα που μπορεί να επηρεάσουν τις αγορές λιανικής, τα κράτη μέλη μπορούν να εξασφαλίσουν το μεγαλύτερο δυνατό άνοιγμα της αξιακής αλυσίδας στον ομαλό ανταγωνισμό, ώστε να προκύπτει το καλύτερο δυνατό αποτέλεσμα για τον τελικό καταναλωτή. Κατά συνέπεια, η παρούσα σύσταση προσδιορίζει κυρίως τις αγορές χονδρικής, η ενδεδειγμένη κανονιστική ρύθμιση των οποίων αποσκοπεί σε αντιμετώπιση της έλλειψης αποτελεσματικού ανταγωνισμού, η οποία είναι εμφανής στις αγορές του τελικού καταναλωτή. Εάν μια εθνική ρυθμιστική αρχή καταδείξει ότι οι παρεμβάσεις στις αγορές χονδρικής αποδείχτηκαν ανεπιτυχείς, η σχετική αγορά λιανικής ενδέχεται να είναι επιδεκτική εκ των προτέρων κανονιστικής ρύθμισης υπό τον όρο ότι πληρούνται τα προαναφερθέντα τρία κριτήρια».

Με βάση τα παραπάνω, η ΕΕΤΤ στοχεύει στην διασφάλιση της ισότητας των συνθηκών του ανταγωνισμού ανάμεσα στους εναλλακτικούς παρόχους, πελάτες των χονδρικών υπηρεσιών της ΟΤΕ ΑΕ στο σύνολο της ελληνικής επικράτειας με απώτερο στόχο μέσω της συγκεκριμένης υποχρέωσης ελέγχου τιμών να αυξηθεί ο ανταγωνισμός μεταξύ των παρόχων ώστε να επιτραπεί στον τελικό καταναλωτή σε λιανικό επίπεδο να έχει πρόσβαση σε χαμηλές τιμές σε κάθε σημείο της Ελληνικής Επικρατείας. Στα πλαίσια αυτά, στην παρούσα κατάσταση της αγοράς όπως προκύπτει από τα στοιχεία μεταξύ άλλων για την εξέλιξη του αριθμού των γραμμών ΑΡΥΣ στην αγορά της ευρυζωνικής πρόσβασης, η ΕΕΤΤ θεώρησε ότι η πλέον κατάλληλη μέθοδος ελέγχου τιμών είναι η κοστοστρεφής τιμολόγηση της ΧΕΠ με ΜΜΕΚ-ΤΚ και ελέγχου του οικονομικού χώρου ΑΠΤΒ & ΧΕΠ και εξηγεί εκτενώς τους λόγους για την μετάβαση από την υποχρέωση ελέγχου τιμών με Retail Minus σε υποχρέωση κοστοστρέφειας στο κείμενο της Δημόσιας Διαβούλευσης στις σελίδες 104 -105.

3.6.2.4.10 Υποχρέωση ελέγχου τιμών – Επενδύσεις υψηλού κινδύνου σε τεχνολογία DSL

Αναφορικά με τις επενδύσεις του, ένας συμμετέχων υποστηρίζει ότι ο ΟΤΕ πραγματοποιεί επενδύσεις σε τεχνολογίες ADSL2/2+ Ethernet DSLAM και σε δίκτυο κορμού οι οποίες θεωρεί ότι είναι υψηλού επιχειρηματικού κινδύνου και κάνει μνεία στις επενδύσεις γεωγραφικής καλύψεως σε αγροτικές περιοχές. Ο συμμετέχων θεωρεί ότι η όποια ρυθμιστική πολιτική θα πρέπει, προκειμένου να επιτρέψει στον ΟΤΕ να επεκτείνει την γεωγραφική του κάλυψη, να λαμβάνει υπόψη τις ιδιαιτερότητες της γεωμορφολογίας και δημογραφικών

χαρακτηριστικών της ελληνικής επικράτειας και να επιτρέπει μια εύλογη απόδοση επί των επενδεδυμένων κεφαλαίων με συνεκτίμηση των συναφών κινδύνων.

Η ΕΕΤΤ έχει ήδη αναφέρει εκτενώς ότι η προτεινόμενη μεθοδολογία ελέγχου τιμών δίνει τη δυνατότητα στον ιστορικό πάροχο να ανακτήσει τα κόστη του κυρίως μέσω του μεσοσταθμικού κόστους κεφαλαίου (WACC) το οποίο διαμορφώνεται ώστε να αντανακλά τον κίνδυνο του συνόλου των επιχειρηματικών δραστηριοτήτων του ΟΤΕ, και οι οποίες περιλαμβάνουν και τις επενδύσεις για την ευρυζωνική πρόσβαση σε όλη την χώρα. Επίσης, μέσω της μεθοδολογίας ΜΜΕΚ-ΤΚ ορίζονται τιμές με βάση το μέσο κόστος ανά μονάδα προϊόντος που περιλαμβάνει και την γεωγραφική παράμετρο. Συνάγεται λοιπόν, ότι η ΕΕΤΤ έχει λάβει υπόψη της ήδη στην προτεινόμενη μεθοδολογία την πρόταση του ΟΤΕ για την διαμόρφωση μεθοδολογίας που να επιτρέπει εύλογη απόδοση επί των επενδεδυμένων κεφαλαίων με συνεκτίμηση των συναφών κινδύνων.

3.6.2.4.11 Υποχρέωση ελέγχου τιμών – άρση υποχρεώσεων λόγω ύπαρξης χονδρικών προσφορών άλλων παρόχων στα πλαίσια του 4.2

Ένας συμμετέχων θεωρεί ότι πρέπει να αρθεί όποια υποχρέωση ελέγχου τιμών σε ex ante επίπεδο διότι η προσφορά χονδρικής ευρυζωνικής πρόσβασης από τον ΟΤΕ δεν είναι μοναδική αλλά υπάρχουν προσφορές σε χονδρικό επίπεδο και από άλλους παρόχους μέσω του Μέτρου 4.2.

Έχει ήδη απαντηθεί σε ανωτέρω ενότητα το θέμα του Μέτρου 4.2

3.6.2.4.12 Υποχρέωση ελέγχου τιμών – Εφαρμογή μεθοδολογίας ΜΜΕΚ – ΤΚ

Όσον αφορά την μεθοδολογία ΜΜΕΚ – ΤΚ, ο ΟΤΕ αναφέρει ότι η εφαρμογή της εν λόγω μεθοδολογίας κοστολόγησης θα μπορούσε να εφαρμοστεί και στην περίπτωση της ΧΕΠ, εφόσον προέκυπτε απαίτηση κοστοστρεφούς τιμολόγησης, στο ίδιο πλαίσιο και με τους ίδιους όρους όπως εφαρμόζεται και για τις λοιπές υπό ρύθμιση χονδρικές υπηρεσίες και ότι μόνο με αυτόν τον τρόπο θα ήταν δυνατό να εξασφαλιστεί με συνέπεια η κοστολογική αντιμετώπιση τους στο σύνολο τους. Συνεχίζει σημειώνοντας, ότι θεωρητικά, στην περίπτωση ενός αποτελεσματικού παρόχου, τα αποτελέσματα που θα προέκυπταν με χρήση της μεθοδολογίας ΜΜΕΚ-ΤΚ θα έπρεπε να είναι ισοδύναμα με τα αποτελέσματα που θα προέκυπταν και με τη μεθοδολογία Retail-minus.

Αναφορικά με την πρόταση της ΕΕΤΤ ότι οι τιμές της προσφοράς ΧΕΠ πρέπει να απεικονίζουν το μακροπρόθεσμο κόστος ενός αποτελεσματικού παρόχου με συγκρίσιμα χαρακτηριστικά με εκείνα της ΟΤΕ ΑΕ κα ότι οι τιμές δεν πρέπει να ορίζονται αποκλειστικά βάσει του κόστους του ιστορικού παρόχου αλλά να ενσωματώνονται οι αποτελεσματικές επιχειρησιακές επιλογές και δυναμικές της αγοράς, δηλαδή, οι τιμές της ΧΕΠ να διαμορφώνονται σε τέτοιο επίπεδο ώστε να μην εμποδίζουν τους εναλλακτικούς παρόχους να έχουν εύλογο κέρδος/ απόδοση από τις επενδύσεις σε ΑΠΤΒ ή να συνεχίσουν την δραστηριότητα τους προκειμένου να επεκτείνουν τις υποδομές τους, ο ΟΤΕ θεωρεί ότι αυτή η προσέγγιση ουσιαστικά αναιρεί την εφαρμογή της μεθοδολογίας ΜΜΕΚ-ΤΚ και ότι εμμέσως πλην σαφώς υπονοεί ότι ο υπολογισμός του κόστους ΧΕΠ δεν θα υπολογίζεται με βάση την κλίμακα παραγωγής του ΟΤΕ, αλλά με βάση την κλίμακα ενός υποθετικού «τυπικού νεοεισερχόμενου». Ο ΟΤΕ θεωρεί ότι η προτεινόμενη μεθοδολογία από την ΕΕΤΤ βασίζεται στην εξαγωγή τιμών από μοντέλο bottom up είναι ασαφής και σημειώνει με ιδιαίτερη έμφαση την πρόθεση της ΕΕΤΤ να προσδιορίσει λεπτομερώς την μεθοδολογία του μοντέλου μέσω μελλοντικής διαβούλευσης.

Κατά την κρίση του, η εισαγωγή μοντέλου μικρότερης κλίμακας από αυτής του ΟΤΕ σήμερα, ενδέχεται να οδηγήσει σε υψηλότερες τιμές ΧΕΠ, υψηλότερες από αυτές που θα προέκυπταν εάν βασίζονταν στο κόστος του ΟΤΕ και ότι η συγκεκριμένη τηλεπικοινωνιακή πολιτική (ladder of investment) δεν θα πρέπει να επιβαρύνει την εμπορική πολιτική του ΟΤΕ. Ο ΟΤΕ καλεί την ΕΕΤΤ να αποσαφηνίσει με ποιον ακριβώς τρόπο η προσέγγιση αυτή μπορεί να εξασφαλίσει παραγωγική και διανεμητική αποτελεσματικότητα αλλά και αποτελεσματικότητα σε επίπεδο κοινωνικής ευημερίας γενικότερα κα ειδικότερα παραγωγική αποτελεσματικότητα των νεοεισερχομένων παικτών σε μακροχρόνια βάση.

Όσον αφορά για τα σχόλια του ΟΤΕ για την μεθοδολογία ΜΜΕΚ-ΤΚ και τον τρόπο υπολογισμού των τιμών ΧΕΠ έχουν λεπτομερώς περιγραφεί στην τοποθέτηση της ΕΕΤΤ επί των γενικών παρατηρήσεων στα σχόλια των παρόχων, οπότε θεωρούμε ότι έχουν καλυφθεί τα σχόλια περί αποτελεσματικού παρόχου, διαμόρφωσης «οικονομικού χώρου» και διασφάλισης της αποτελεσματικότητας στην αγορά και την διατήρηση ελκυστικών τιμών στην λιανική αγορά για τους καταναλωτές.

Όσον αφορά στην ιδιαίτερη σημείωση του ΟΤΕ αναφορικά με την πρόθεση της ΕΕΤΤ να εξειδικεύσει την μεθοδολογία του μοντέλου εξέτασης του «οικονομικού χώρου» μέσω της

διαδικασίας δημόσιας διαβούλευσης θεωρούμε ότι η διαδικασία της δημόσιας διαβούλευσης είναι η πλέον διαφανής διαδικασία για την αγορά και ακολουθείται από όλες τις ΕΡΑ κατά την διαμόρφωση των προτεινόμενων κανονιστικών υποχρεώσεων όταν υπάρχει ανάγκη εξειδίκευσης νέων ή τροποποιούμενων υποχρεώσεων.

Επιπλέον για την επιβάρυνση του ΟΤΕ από την ρυθμιστική πολιτική του ladder of investment έχει ήδη αναφερθεί ότι ο ιστορικός πάροχος με την προτεινόμενη μεθοδολογία ελέγχου τιμών ανακτά τα κόστη του. Αναφορικά με την σημείωση του ΟΤΕ ότι θεωρητικά, στην περίπτωση ενός αποτελεσματικού παρόχου, τα αποτελέσματα που θα προέκυπταν με χρήση της μεθοδολογίας ΜΜΕΚ-ΤΚ θα έπρεπε να είναι ισοδύναμα με τα αποτελέσματα που θα προέκυπταν και με τη μεθοδολογία Retail-minus επισημαίνουμε τα ακόλουθα:

Σύμφωνα με τα αναφερόμενα στο κείμενο του ERG «Principles of Implementation and Best Practice regarding the implementation and use of Retail Minus pricing as applied to electronic communication activities», η βασική διαφορά της μεθοδολογίας Retail minus με τη κοστοστρέφεια έγκειται κυρίως στον τρόπο υπολογισμού της τιμής. Στην πρώτη περίπτωση, η τιμή της υπηρεσίας χονδρικής καθορίζεται αφαιρώντας ένα περιθώριο (margin) από την αντίστοιχη τιμή λιανικής ενώ με την κοστοστρέφεια η εν λόγω τιμή προκύπτει από το κόστος παραγωγής της υπηρεσίας το οποίο υπολογίζεται βάση μιας μεθοδολογίας (πχ ΜΜΕΚ – ΠΚΚ). Επομένως, η εφαρμογή της μεθοδολογίας Retail minus δεν έχει σκοπό την εξαγωγή κοστοστρεφών τιμών. Συνεπάγεται δε, ότι η πιθανότητα εξαγωγής ισοδύναμων τιμών στην οποία αναφέρεται ο ΟΤΕ είναι εξαιρετικά απίθανο να προκύψει ειδικά στην περίπτωση που αναφέρεται ο ΟΤΕ δηλαδή η κοστοστρεφής τιμή αποτέλεσμα από το κοστολογικό σύστημα του ΟΤΕ να είναι όμοια αυτής ενός μοντέλου Retail-minus. Στο ίδιο κείμενο προτείνεται στην περίπτωση μεθοδολογίας Retail-minus για μεγαλύτερη διαφάνεια στον υπολογισμό των περιθωρίων, η υποστήριξη αυτής με την υποχρέωση λογιστικού διαχωρισμού και κοστολογικών συστημάτων.

3.6.2.4.13 Υποχρέωση ελέγχου τιμών - Μη δυνατότητα επανάληψης προσφορών χονδρικής και λιανικής

Αναφορικά με την πρόταση της ΕΕΤΤ, στην περίπτωση μη δυνατότητος επανάληψης μεταξύ των διαθέσιμων προσφορών στην αγορά χονδρικής και των αντιστοιχών/ σχετικών λιανικών προσφορών να επιβάλει τροποποιήσεις στις αντίστοιχες προσφορές χονδρικής, ή /και

να επιβάλλει κυρώσεις στην ΟΤΕ ΑΕ εφόσον διαπιστωθεί η παραβίαση της υποχρέωσης της μη διακριτικής μεταχείρισης, εφαρμόζοντας τις σχετικές αρμοδιότητες της για την (ex post) εφαρμογή της νομοθεσίας περί ελεύθερου ανταγωνισμού, ο ΟΤΕ καλεί την ΕΕΤΤ να προσδιορίσει πάνω σε ποια ακριβώς βάση και προς ποια κατεύθυνση θα επιβάλει τροποποιήσεις από τη πλευρά του κόστους. Επίσης, ο ΟΤΕ καλεί την ΕΕΤΤ να αποσαφηνίσει το προσδοκώμενο αποτέλεσμα, στο βαθμό που οι προσεγγίσεις αυτές αναιρούν την αρχική της πρόθεση να προσδιορίσει σε ένα απόλυτο επίπεδο το κόστος της υπηρεσίας ΧΕΠ.

Σχετικά με την σημείωση του συμμετέχοντος ως προς πάνω σε ποια ακριβώς βάση και προς ποια κατεύθυνση θα επιβάλει τροποποιήσεις από τη πλευρά του κόστους, η ΕΕΤΤ θα πραγματοποιεί τις τροποποιήσεις στις αντίστοιχες προσφορές χονδρικής ανάλογα με το είδος της διαπιστωθείσας παραβάσεως έχοντας υπ'όψιν τις ισχύουσες ρυθμιστικές υποχρεώσεις. Επί παραδείγματι, στην περίπτωση που διαπιστωθεί ότι υπάρχει προβλημα στην αγορά ΧΕΠ λόγω κάποιας λιανικής προσφοράς, η ΕΕΤΤ θα εξετάσει την επιλογή της μείωσης στην τιμή ΧΕΠ με βάση τα διαθέσιμα κοστολογικά στοιχεία ενώ ταυτόχρονα θα μελετήσει και την επίπτωση αυτής της μείωσης στην υπηρεσίας της ΑΠΤΒ προκειμένου να διασφαλίσει ικανά κίνητρα για τους εναλλακτικούς παρόχους να ανέβουν στην την σκάλα των επενδύσεων (ladder of investment).

Όσον αφορά το σχόλιο του ΟΤΕ περί αποσαφηνίσεως του προσδοκώμενου αποτελέσματος από την δυνατότητα ελέγχου σε περίπτωση μη δυνατότητος επανάληψης μεταξύ των διαθέσιμων προσφορών στην αγορά χονδρικής και των αντιστοιχών/ σχετικών λιανικών προσφορών στα πλαίσια της υποχρέωσης της μη διακριτικής μεταχείρισης παραπέμπουμε στην αρχική τοποθέτηση μας για τα αναφερόμενα στην βέλτιστη πρακτική 10 του αντιστοίχου κειμένου του ERG στην οποία αναφέρεται ότι είναι βέλτιστη πρακτική για τις ΕΡΑ να διασφαλίσουν την συνεκτικότητα μεταξύ των τιμών όλων των υπηρεσιών του παρόχου με ΣΙΑ που είναι διαθέσιμα σε όλο το εύρος του DSL. Αυτή η συνοχή θα εγγυηθεί ότι το επίπεδο διαμόρφωσης των τιμών υπηρεσιών χονδρικής ευρυζωνικής πρόσβασης συγκρινόμενα μεταξύ τους και με τις λιανικές υπηρεσίες του κυρίαρχου παρόχου δημιουργούν επαρκές οικονομικό χώρο ώστε να δημιουργήσουν κίνητρα στους νεοεισερχόμενους να ανέβουν την σκάλα των επενδύσεων, να διασφαλίσουν ότι δεν θα υπάρχει συμπίεση τιμών σε λιανικό επίπεδο (downstream price eviction) και να ενθαρρύνουν τον ανταγωνισμό στις υποδομές.

3.6.3 ΠΡΟΤΑΣΕΙΣ

Με βάση την εξέταση από την ΕΕΤΤ των σχολίων στο Κείμενο της Διαβούλευσης, προτείνεται να γίνουν οι ακόλουθες αλλαγές στο κείμενο της Διαβούλευσης πριν την Κοινοποίησή του στην ΕΕ:

1. Επικαιροποίηση των στοιχείων της αγοράς με συμπερίληψη των δεδομένων του δεύτερου εξαμήνου του έτους 2008
2. Επικαιροποίηση της παραγράφου που εξετάζει το θέμα της υποκατάστασης μεταξύ (ασύμμετρης) ευρυζωνικής πρόσβασης στο διαδίκτυο και πρόσβασης στο διαδίκτυο μέσω δικτύου οπτικών ινών.
3. Επικαιροποίηση της παραγράφου που εξετάζει την υποχρέωση πρόσβασης και συγκεκριμένα στο βαθμό που αφορά στην πρόσβαση τύπου Γ.
4. Επικαιροποίηση της παραγράφου που εξετάζει την υποχρέωση λογιστικού διαχωρισμού.

3.6.4 ΑΝΑΛΥΤΙΚΕΣ ΑΠΑΝΤΗΣΕΙΣ ΤΩΝ ΣΥΜΜΕΤΕΧΟΝΤΩΝ

1	CYTA
2	FORTHNET
3	HOL
4	OTE
5	VODAFONE
6	WIND

3.6.4.1 CYTA

Απάντηση της εταιρείας CYTA HELLAS στην Δημόσια Διαβούλευση αναφορικά με τον Ορισμό, την Ανάλυση του επιπέδου ανταγωνισμού και τις προτεινόμενες κανονιστικές υποχρεώσεις στην αγορά Χονδρικής Ευρυζωνικής Πρόσβασης (Αγορά υπ' αρ.5, Σύστασης Ευρωπαϊκής Επιτροπής)».

ΓΕΝΙΚΗ ΤΟΠΟΘΕΤΗΣΗ

Αδιαμφισβήτητο γεγονός αποτελεί η αύξηση της ευρυζωνικής διείσδυσης τα τελευταία δύο έτη στην ελληνική αγορά, όπως αποτυπώνεται και στην πρόσφατη ετήσια μελέτη της ECTA για το 2008 (ECTA Regulatory Scorecard). Εντούτοις η ελληνική ευρυζωνική αγορά, σύμφωνα με την μελέτη της ECTA, βρίσκεται στη μεσαία ομάδα δυναμικότητας. Όπως επισημαίνεται δε η εν λόγω πρόοδος οφείλεται κατά κύριο λόγο στην ανάπτυξη ΑΠΤΒ και όχι στην ΧΕΠ. Ωστόσο και παρόλη την ανάπτυξη που απαντάται τα τελευταία χρόνια στην αγορά ΑΠΤοΒ, η οποία αποτελεί συσχετιζόμενη αγορά ανωτέρου επιπέδου, το μερίδιο του ΟΤΕ στην αγορά ΧΕΠ παραμένει εξαιρετικά μεγάλο, καθώς προσεγγίζει το 100%. Επιπλέον και παρά την ανάπτυξη, η διείσδυση της ευρυζωνικότητας στην Ελλάδα υπολείπεται σημαντικά του Ευρωπαϊκού μέσου όρου, καθώς όπως άλλωστε επισημαίνεται και στο υπό διαβούλευση κείμενο σύμφωνα με την έκθεση της Ευρωπαϊκής Επιτροπής, ο Ευρωπαϊκός μέσος όρος διείσδυσης ανήλθε στο 20% τον Ιανουάριο του 2008, με την Ελλάδα να έχει διείσδυση 9.1% και να είναι η εικοστή τέταρτη χώρα σε Κοινοτικό Επίπεδο.

Επιπλέον, όπως επισημαίνεται κατά την παρουσίαση των προτάσεων της Ευρωπαϊκής Επιτροπής, για την πραγματοποίηση επενδύσεων σε καίριας σημασίας έργα στον τομέα των ευρυζωνικών υποδομών Διαδικτύου, στο πλαίσιο της εφαρμογής του ευρωπαϊκού σχεδίου για την ανάκαμψη της οικονομίας που εγκρίθηκε από το Ευρωπαϊκό Συμβούλιο το Δεκέμβριο του 2008, η επέκταση και η αναβάθμιση της διαδικτυακής υποδομής υψηλής ταχύτητας αποτελεί οικονομική και κοινωνική επιταγή. Το ευρωπαϊκό σχέδιο (http://europa.eu/rapid/pressReleasesAction.do?reference=IP/09/142&format=HTML&aged=0&language=EL&guiLanguage=en)για την ανάκαμψη της οικονομίας έθεσε ως στόχο την ανάπτυξη ευρυζωνικών δικτύων έτσι ώστε να επιτευχθεί 100% κάλυψη με διαδικτυακή υποδομή υψηλής ταχύτητας μέχρι το 2010. Αναφέρεται χαρακτηριστικά ότι ***« στις αγροτικές περιοχές αντιμετωπίζονται πάντα πρόσθετες δυσχέρειες στην ευρυζωνική σύνδεση («…..lack of investment and difficult geographic conditions has limited broadband coverage to less than 50% of the rural population (Greece, Poland, Slovakia)». Καθώς οι επενδύσεις επιβραδύνονται σημαντικά, τα προβλήματα αυτά αυξάνονται, πράγμα το οποίο έχει άμεσες κοινωνικές και οικονομικές επιπτώσεις. Αυτός είναι ο λόγος για τον οποίο η δράση αυτή πρέπει να επικεντρωθεί σε αγροτικές περιοχές – ενώ η αξιοποίηση των μέσων αγροτικής ανάπτυξης θα επιτρέψει να αναληφθούν γρήγορα οι επιτόπιες ενέργειες».***

Στο πλαίσιο αυτό θεωρούμε επιτακτική ανάγκη την ενίσχυση των δράσεων εκ μέρους της Πολιτείας, όπως την Στρατηγική ανάπτυξης υποδομών FTTH ανά περιφέρεια, που στοχεύουν στην ουσιαστική ανάπτυξη της ευρυζωνικότητας στο σύνολο της Ελληνικής Επικράτειας.

Η Εμπειρία της Αγοράς, κατά την διάρκεια των τελευταίων ετών και κατόπιν της ολοκλήρωσης του πρώτου γύρου ανάλυσης που διενήργησε η ΕΕΤΤ, βάσει του οποίου όρισε τον ΟΤΕ ως πάροχο με ΣΙΑ και καθόρισε συγκεκριμένες κανονιστικές υποχρεώσεις (ΑΠ 389/51/8-6-2006), αναδεικνύει την ανάγκη όχι μόνο διατήρησης των υφιστάμενων ρυθμίσεων, αλλά και την περαιτέρω ενδυνάμωσής τους, προκειμένου να αντιμετωπιστεί η

έλλειψη αποτελεσματικού ανταγωνισμού. Οι εν λόγω ενέργειες θα έχουν θετική συμβολή στην περαιτέρω ώθηση της ανάπτυξης της Ελληνικής τηλεπικοινωνιακής αγοράς και θα επιτρέψει την ταχύτερη γεφύρωση του χάσματος που συνεχίζει να υπάρχει με τις άλλες ανταγωνιστικές χώρες της ΕΕ.

Η εταιρεία μας συμφωνεί εν γένει με την ανάλυση και τα προτεινόμενα μέτρα όπως παρουσιάζονται στο υπό διαβούλευση κείμενο. Επιπρόσθετα θεωρούμε ότι θα πρέπει να εντατικοποιηθούν οι μηχανισμοί ελέγχου που θα θεσπίσει και θα χειριστεί η ΕΕΤΤ προκειμένου οι προτεινόμενες Κανονιστικές Υποχρεώσεις του Παρόχου με ΣΙΑ να γίνουν σεβαστές και να εφαρμοστούν από αυτόν.

Απαντήσεις Σχετικά Με τον Ορισμό Αγοράς

1. Συμφωνείτε με τα ως άνω αρχικά συμπεράσματα της ΕΕΤΤ αναφορικά με τον ορισμό της σχετικής αγοράς προϊόντος / υπηρεσίας;

Η εταιρεία μας συμφωνεί εν γένει με τα αρχικά συμπεράσματα στα οποία καταλήγει η εξέταση της ΕΕΤΤ σχετικά με τον ορισμό της σχετικής αγοράς.

Σημειώνουμε ότι τουλάχιστον προς το παρόν και το άμεσο μέλλον φαίνεται δύσκολο άλλος πάροχος πλην του ΟΤΕ να αναπτύξει δίκτυο (ενσύρματο ή ασύρματο) και υποδομές πανελλαδικής έκτασης ούτως ώστε να ασκήσει αντισταθμιστική αγοραστική ισχύ ικανή να προσφέρει στην αγορά εναλλακτικές μορφές πρόσβασης αντί του ΟΤΕ. Ωστόσο μακροπρόθεσμα (και σύμφωνα με τη «κλίμακα επένδυσης») θεωρούμε ότι θα αναπτυχθούν πάροχοι υπηρεσιών χονδρικής ευρυζωνικής πρόσβασης σε τοπικό επίπεδο οι οποίοι θα μπορούν να παρέχουν αντίστοιχες υπηρεσίες είτε ενσύρματες (μέσω τοπικών δικτύων οπτικών ινών) είτε ασύρματες (μέσω τεχνολογίας WiMAX, 3G κλπ.).

2. Συμφωνείτε ότι η σχετική γεωγραφική αγορά για υπηρεσίες χονδρικής ευρυζωνικής πρόσβασης είναι η Ελληνική Επικράτεια;

Συμφωνούμε. Θεωρούμε ότι οι συνθήκες ανταγωνισμού οι οποίες είναι ομοιογενείς σε όλο το γεωγραφικό εύρος της Ελλάδας, δικαιολογούν τον ορισμό της αγοράς σε εθνικό επίπεδο. Ειδικότερα οι φραγμοί εισόδου στην αγορά παραμένουν υψηλοί και θεωρούμε ότι δεν αναμένεται βραχυπρόθεσμα κάποια σημαντική αλλαγή στην εικόνα της αγοράς, η οποία θα μπορούσε να επηρεάσει τη δεσπόζουσα θέση του ΟΤΕ σε αυτή.

Απαντήσεις σε Ερωτήσεις Σχετικά Με την Ανάλυση Αγοράς

1. Συμφωνείτε με τα αρχικά συμπεράσματα της ΕΕΤΤ σχετικά με την ανάλυση αγοράς; Υπάρχουν επιπλέον προβλήματα ανταγωνισμού, τα οποία θεωρείτε ότι θα πρέπει να εξετάσει η ΕΕΤΤ;

Συμφωνούμε με τα αρχικά συμπεράσματα αναφορικά με την ανάλυση της αγοράς. Ειδικότερα θα θέλαμε να σχολιάσουμε τα εξής:

- Το μερίδιο της σχετικής αγοράς που κατέχει ο ΟΤΕ, ως Πάροχος χονδρικής ευρυζωνικής πρόσβασης, προσεγγίζει το 100%. Συνεπώς, το γεγονός αυτό συνιστά επαρκή λόγο, χωρίς περαιτέρω οικονομική ανάλυση, για να χαρακτηριστεί Πάροχος με ΣΙΑ, καθώς στην υπό εξέταση περίοδο δεν διαφαίνεται η πιθανότητα σημαντικής απόσπασης μεριδίου από άλλο Πάροχο στην σχετική αγορά.
- Σύμφωνα με τον ορισμό της αγοράς ΧΕΠ, δυνατότητα εισόδου στην αγορά υπάρχει μόνο στην περίπτωση παρόχου που αναπτύσσει δίκτυο ή επεκτείνει το υφιστάμενο δίκτυό του έτσι ώστε αφενός να καλύπτει όλη την Ελληνική Επικράτεια για να μπορεί να ανταγωνιστεί τον ΟΤΕ σε εθνικό επίπεδο και αφετέρου να είναι σε θέση να προσφέρει χονδρικές υπηρεσίες ευρυζωνικής πρόσβασης. Κανένα από τα υπάρχοντα δίκτυα δεν έχει επί του παρόντος πλήρη γεωγραφική κάλυψη προκειμένου να είναι σε θέση να εισέλθει στην αγορά και να ανταγωνιστεί τον ΟΤΕ.
- Η κατασκευή εναλλακτικού δικτύου απαιτεί υπέρογκες επενδύσεις και ο χρόνος της κατασκευής που είναι εξαιρετικά μεγάλος, συνιστούν σημαντικούς φραγμούς. Συνεπώς, μόνο στην θεωρία ένας αγοραστής χονδρικής αδεσμοποίητης πρόσβασης θα μπορούσε να έχει εναλλακτική λύση σε ότι αφορά τις υπηρεσίες που παρέχονται από τον ΟΤΕ και κατ' επέκταση θα μπορούσε να αποτελέσει αντισταθμιστική ισχύ ως προς τον ΟΤΕ.
- Όπως πολύ σωστά επισημαίνεται στην Ανάλυση Αγοράς, μπορούν να ανακύψουν προβλήματα ανταγωνισμού που δεν σχετίζονται με τις τιμές (μη παροχή πληροφοριών ή ίδιας ποιότητας υπηρεσιών, τακτικές καθυστερήσεων, μη εύλογες απαιτήσεις όσον αφορά στους όρους των συμβάσεων, περιορισμούς ως προς τα επιτρεπόμενα σημεία πρόσβασης). Ως εκ τούτου τυχόν πρακτικές κατάχρησης της Δεσπόζουσας Θέσης του ΟΤΕ στην εν λόγω αγορά, θα περιορίσουν περαιτέρω την ανάπτυξη, την υλοποίηση και τη διάθεση νέων τεχνολογιών εις βάρος των καταναλωτών

Απαντήσεις σε Ερωτήσεις Σχετικά με τις Κανονιστικές Υποχρεώσεις

1. Συμφωνείτε με την προτεινόμενη διατήρηση / ενίσχυση της υποχρέωσης πρόσβασης στον ΟΤΕ καθώς και το ειδικότερο περιεχόμενο αυτής, όπως αναλύεται στο παρόν κείμενο;

Συμφωνούμε. Θεωρούμε ότι πρέπει να διατηρηθεί και ενισχυθεί η υποχρέωση πρόσβασης, λόγω της θέσης του ως μοναδικού παρόχου ΧΕΠ.

2. Συμφωνείτε με τα προτεινόμενα σημεία υποχρεωτικής πρόσβασης στην υποδομή ΧΕΠ;

Συμφωνούμε με την διατήρηση των δύο τύπων πρόσβασης (Τύπος Πρόσβασης Β – Πρόσβαση στο BRAS - Τύπος Πρόσβασης Α –μέχρι το σημείο παρουσίας του παρόχου).

Όσον αφορά στον Τύπο Γ - Πρόσβαση στο DSLAM ή σε επίπεδο πολυπλεκτικού κόμβου, θεωρούμε ότι πρέπει να επιβληθεί ως υποχρεωτικό σημείο πρόσβασης. Ωστόσο διαφωνούμε με την πρόταση που τίθεται στο υπό διαβούλευση κείμενο να επιβάλλεται η εν λόγω υποχρέωση πρόσβασης στον ΟΤΕ μόνο στα κέντρα στα οποία ο ΟΤΕ δεν δύναται να παρέχει συνεγκατάσταση στα πλαίσια των υποχρεώσεών του στην αγορά ΑΠΤοΒ. Θεωρούμε ότι ο εν λόγω τύπος πρόσβασης θα πρέπει να παρέχεται χωρίς περιορισμούς και να επαφίεται στην διακριτική ευχέρεια των παρόχων να αιτηθούν τους τύπους πρόσβασης που επιθυμούν ή συνδυασμούς αυτών.

Με βάση τον εν λόγω τύπο πρόσβασης, ο εναλλακτικός πάροχος, θα παρέχει ο ίδιος υπηρεσίες backhaul πέρα από το DSLAM. Η ως άνω πρόσβαση όχι μόνο επιτρέπει στον εναλλακτικό πάροχο να κάνει πλήρη χρήση των ευκολιών που έχει ήδη βάσει της υφιστάμενης μορφής παρεχόμενης πρόσβασης, αλλά του παρέχει επίσης και τη δυνατότητα να ελέγξει την ποιότητα της υπηρεσίας του backhaul και κατά επέκταση την δυνατότητα παροχής περισσότερο καινοτόμων υπηρεσιών. Όπου η πρόσβαση σε επίπεδο DSLAM δεν είναι τεχνικά εφικτή, ο ΟΤΕ θα πρέπει να παρέχει πρόσβαση στο επόμενο πλησιέστερο από την πλευρά του δικτύου (κόμβος πολυπλεξίας) σημείο στο λιανικό πελάτη.

Οφείλουμε δε να επισημάνουμε ότι προϋπόθεση για να καταστεί αποτελεσματική η υλοποίησή του, είναι ο καθορισμός ξεκάθαρων διαδικασιών και προθεσμιών ως προς την ικανοποίηση αιτημάτων των παρόχων για πρόσβαση στους προτεινόμενους τύπους, καθώς και ο έλεγχος τήρησής τους.

3. Συμφωνείτε με τη θεώρηση όλων των υπηρεσιών ΟΚΣΥΑ ως συναφών ευκολιών στις υπηρεσίες πρόσβασης, αναγκαίων για τη δραστηριοποίηση των παρόχων σε συνθήκες αποτελεσματικού ανταγωνισμού;

Συμφωνούμε. Θεωρούμε ότι θα πρέπει ο ΟΤΕ να συνεχίσει να παρέχει τα προϊόντα τύπου ΟΚΣΥΑ, εμπλουτίζοντάς τα κατάλληλα, ώστε να καθίσταται δυνατή η παροχή πρόσβασης τύπου Α, Β και Γ, διασφαλίζοντας την ίδια παροχή για όλα τα επίπεδα ποιότητας υπηρεσίας με αυτήν που παρέχει στο λιανικό άκρο του.

4. Θεωρείτε ότι πιθανόν χρειάζονται άλλα προϊόντα ή πρόσθετες συναφείς ευκολίες που θα πρέπει να παρέχονται από τον ΟΤΕ; Θεωρείτε ότι πιθανόν υπάρχουν επιπλέον υποχρεώσεις που θα πρέπει να επιβληθούν στον ΟΤΕ σχετικά με τις τεχνικές διεπαφές, τα πρωτόκολλα ή τα συστήματα λογισμικού; Εάν ναι τότε παρακαλούμε όπως παράσχετε λεπτομέρειες σχετικά με τέτοια προϊόντα ΧΕΠ καθώς και τη λειτουργικότητά τους και την αξία για τη δραστηριοποίηση των παρόχων σε συνθήκες αποτελεσματικού ανταγωνισμού.

Συμφωνούμε με τα προτεινόμενα προϊόντα, υπό την επιφύλαξη των όσων αναφέραμε για τον τύπο πρόσβασης Γ.

Επιπλέον συμφωνούμε με την θεώρηση της ΕΕΤΤ ότι ο ΟΤΕ θα πρέπει να χορηγεί ελεύθερη πρόσβαση σε τεχνικές διεπαφές, πρωτόκολλα καθώς και σε όλα τα απαραίτητα συστήματα λογισμικού προκειμένου να επιτευχθεί ισότιμος ανταγωνισμός στην παροχή των υπηρεσιών.

Περαιτέρω, θεωρούμε ότι πριν την χρήση συγκεκριμένων διεπαφών και πρωτοκόλλων θα πρέπει να υπάρχει προηγούμενη ενημέρωση των παρόχων, παρέχοντας εύλογο χρόνο προκειμένου οι τελευταίοι να προετοιμαστούν πριν την έναρξη χρήσης αυτών.

5. Συμφωνείτε με την προτεινόμενη υποχρέωση πρόσβασης στο BBRAS και στο DSLAM (ή το επίπεδο του πολυπλεκτικού κόμβου (multiplexing node) που βρίσκεται πλησιέστερα στον τελικό πελάτη); Θεωρείτε την επιβολή της ως άνω υποχρέωσης αναγκαία και αναλογική για τη δραστηριοποίηση των παρόχων σε συνθήκες αποτελεσματικού ανταγωνισμού;

Όπως προαναφέραμε (Απάντηση σε Ερώτημα 2), θεωρούμε ότι είναι αναγκαίο να επιβληθούν όλοι οι προτεινόμενοι τύποι πρόσβασης(πρόσβαση με ιδία μέσα, στο BBRAS, στο DSLAM ή σε επίπεδο πολυπλεκτικού κόμβου). Μέσω αυτών των επιλογών παρέχεται στον εναλλακτικό πάροχο η δυνατότητα να ελέγχει την ποιότητα των ευρυζωνικών του υπηρεσιών και ακολούθως να μειώσει το λειτουργικό του κόστος.

Ωστόσο προϋπόθεση για να καταστεί αποτελεσματική η υλοποίησή τους, είναι ο καθορισμός ξεκάθαρων διαδικασιών και προθεσμιών ως προς την ικανοποίηση αιτημάτων των παρόχων για πρόσβαση στους προτεινόμενους τύπους, καθώς και ο έλεγχος τήρησής τους.

6. Συμφωνείτε με την επιβολή υποχρέωσης αμεροληψίας στον ΟΤΕ καθώς και το ειδικότερο περιεχόμενο αυτής;

Η υποχρέωση Αμεροληψίας (Μη Διακριτική Μεταχείριση) είναι επιβεβλημένη προκειμένου να διασφαλισθεί ότι ο ΟΤΕ δεν κάνει διακρίσεις προς όφελος του λιανικού του άκρου ή/και προς τις θυγατρικές και συνδεδεμένες με αυτόν επιχειρήσεις.

Συγκεκριμένα θα πρέπει να οριστούν μηχανισμοί ελέγχου μη διακριτικής μεταχείρισης σε σύγκριση με το λιανικό άκρο του ΟΤΕ στις κάτωθι διαδικασίες:

- Πρόσβαση σε διάφορα πληροφοριακά συστήματα χονδρικής ΟΤΕ(ενδεικτικά δυνατότητα πρόσβασης των παρόχων στα συστήματα λογισμικού τα οποία χρησιμοποιούνται από την χονδρική ΟΤΕ για την λήψη και επεξεργασία αιτημάτων λιανικής ΟΤΕ)
- Χρόνους άρσης βλαβών
- Παραγγελία & Παράδοση σύνδεσης
- Προγραμματισμένες και έκτακτες εργασίες
- Κοστολόγηση της υπηρεσίας

7. Συμφωνείτε με την επιβολή υποχρέωσης διαφάνειας στον ΟΤΕ καθώς και το ειδικότερο περιεχόμενο αυτής;

Συμφωνούμε με την επιβολή υποχρέωσης διαφάνειας στον ΟΤΕ, αφού αποτελεί μέτρο διασφάλισης της πρόσβασης των εναλλακτικών παρόχων σε πληροφορίες και διαδικασίες. Επιπλέον συμφωνούμε με την διαπίστωση ότι η εν λόγω υποχρέωση συνιστά και έναν τρόπο ελέγχου τήρησης ή μη, της υποχρέωσης μη διακριτικής μεταχείρισης, διότι οι πληροφορίες που απαιτούνται προκειμένου να εκτιμηθεί εάν υφίσταται τέτοια συμμόρφωση δεν θα ήταν άλλως διαθέσιμες.

8. Συμφωνείτε με το προτεινόμενο ελάχιστο περιεχόμενο της προσφοράς αναφοράς ΧΕΠ; Αν όχι προτείνετε επιπλέον στοιχεία τα οποία κρίνετε ότι θα πρέπει να συμπεριληφθούν ή άλλες μεταβολές.

Συμφωνούμε εν γένει με το προτεινόμενο περιεχόμενο της προσφοράς αναφοράς ΧΕΠ. Σε κάθε περίπτωση για τον ακριβή καθορισμό του περιεχομένου θεωρούμε αναγκαία την διεξαγωγή δημόσιας διαβούλευσης προκειμένου όλοι οι εμπλεκόμενοι και έχοντας σχετική εμπειρία από την εν λόγω αγορά να προβούν σε ουσιαστικά σχόλια και προτάσεις.

9. Συμφωνείτε με την επιβολή υποχρέωσης λογιστικού διαχωρισμού στον ΟΤΕ;

Θεωρούμε επιβεβλημένη την επιβολή υποχρέωσης λογιστικού διαχωρισμού στον ΟΤΕ, στο πλαίσιο ομαλής λειτουργίας της αγοράς και ακολούθως βελτίωσης του ανταγωνισμού. Η συγκεκριμένη υποχρέωση αποτελεί βασικό μέτρο ελέγχου τήρησης των υποχρεώσεων αμεροληψίας και διαφάνειας, καθώς επίσης και ελέγχου εφαρμογής της κοστοστρέφειας τιμών.

10. Συμφωνείτε με την επιβολή στον ΟΤΕ υποχρέωση ελέγχου τιμών με τη μορφή κοστοστρεφούς τιμολόγησης μέσω μεθοδολογίας ΜΜΕΚ-ΤΚ; Συμφωνείτε με τη σχετική ανάλυση και το σκεπτικό της ΕΕΤΤ; Θεωρείτε ότι η προτεινόμενη προσέγγιση αποτελεί

κατάλληλη και αναλογική υποχρέωση για την αντιμετώπιση των προβλημάτων ανταγωνισμού που εντοπίζονται σε σχέση με την ΧΕΠ;

Συμφωνούμε με την εκτίμηση της ΕΕΤΤ ότι η κοστοστρεφής τιμολόγηση των υπηρεσιών χονδρικής ευρυζωνικής πρόσβασης και των συναφών ευκολιών θα προάγει την οικονομική αποτελεσματικότητα, θα ενθαρρύνει τον διαρκή ανταγωνισμό και θα βελτιστοποιήσει τα πλεονεκτήματα για τον καταναλωτή.

Περαιτέρω συμφωνούμε οι τιμές της ΧΕΠ πρέπει να διαμορφώνονται σε τέτοιο επίπεδο ώστε να μην εμποδίζουν τους εναλλακτικούς παρόχους να έχουν εύλογο κέρδος/ απόδοση από τις επενδύσεις σε ΑΠΤΒ ή να συνεχίσουν την δραστηριότητα τους προκειμένου να επεκτείνουν τις υποδομές τους

3.6.4.2 FORTHNET

ΑΠΑΝΤΗΣΕΙΣ ΣΤΙΣ ΕΡΩΤΗΣΕΙΣ ΤΗΣ ΔΗΜΟΣΙΑΣ ΔΙΑΒΟΥΛΕΥΣΗΣ

Ερωτήσεις της Διαβούλευσης σχετικά με τον Ορισμό της Αγοράς

Ερώτηση 1
Συμφωνείτε με τα ως άνω αρχικά συμπεράσματα της ΕΕΤΤ αναφορικά με τον ορισμό της σχετικής αγοράς προϊόντος/υπηρεσίας;

ΑΠ: Συμφωνούμε με τα αρχικά συμπεράσματα της ΕΕΤΤ αναφορικά με τον ορισμό της σχετικής αγοράς προϊόντος/υπηρεσίας.

Ερώτηση 2
Συμφωνείτε ότι η σχετική γεωγραφική αγορά για υπηρεσίες Χονδρικής Ευρυζωνικής Πρόσβασης είναι η Ελληνική Επικράτεια;

ΑΠ: Συμφωνούμε με το συμπέρασμα της ΕΕΤΤ ότι η σχετική γεωγραφική αγορά για υπηρεσίες Χονδρικής Ευρυζωνικής Πρόσβασης είναι η ελληνική επικράτεια.

Ερωτήσεις Διαβούλευσης σχετικά με την Ανάλυση της Αγοράς

Ερώτηση 1
Συμφωνείτε με τα αρχικά συμπεράσματα της ΕΕΤΤ σχετικά με την ανάλυση της αγοράς;
Υπάρχουν επιπλέον προβλήματα ανταγωνισμού τα οποία θεωρείτε ότι θα πρέπει να εξετάσει η ΕΕΤΤ;

ΑΠ: Συμφωνούμε με τα αρχικά συμπεράσματα της ΕΕΤΤ σχετικά με την ανάλυση της αγοράς.

Ερωτήσεις της Διαβούλευσης σχετικά με τις Κανονιστικές Υποχρεώσεις

Ερώτηση 1
Συμφωνείτε με την προτεινόμενη διατήρηση/ ενίσχυση της υποχρέωσης πρόσβασης στον ΟΤΕ καθώς και το ειδικότερο περιεχόμενο αυτής, όπως αναλύεται στο παρόν κείμενο;

ΑΠ: Συμφωνούμε με τη διατήρηση της υποχρέωσης πρόσβασης στον ΟΤΕ καθώς και με την ενίσχυση αυτής με την προσθήκη της πρόσβασης τύπου Γ: ΑΡΥΣ$_{DSLAM}$. Δεδομένης της ταυτόσημης λειτουργικότητας με την υπηρεσία εικονικής συνεγκατάστασης στην ΑΠΤΒ, συμφωνούμε ότι ο συγκεκριμένος τυπος πρόσβασης στο DSLAM του ΟΤΕ θα πρέπει να περιορίζεται μόνο στις περιπτώσεις για τις οποίες ο ΟΤΕ δεν δύναται να παρέχει υπηρεσίες συνεγκατάστασης στα πλαίσια των υποχρεώσεών του στην αγορά ΑΠΤΒ.

Ερώτηση 2
Συμφωνείτε με τα προτεινόμενα σημεία υποχρεωτικής πρόσβασης στην υποδομή ΧΕΠ;

ΑΠ: Συμφωνούμε.

Ερώτηση 3
Συμφωνείτε με τη θεώρηση όλων των υπηρεσιών ΟΚΣΥΑ ως συναφών ευκολιών στις υπηρεσίες πρόσβασης, αναγκαίων για τη δραστηριοποίηση των παροχων σε συνθήκες αποτελεσματικού ανταγωνισμού;

ΑΠ: Συμφωνούμε.

Ερώτηση 4
Θεωρείτε ότι πιθανόν χρειάζονται άλλα προϊόντα ή πρόσθετες συναφείς ευκολίες που θα πρέπει να παρέχονται από τον ΟΤΕ; Θεωρείτε ότι πιθανόν υπάρχουν επιπλέον υποχρεώσεις που θα πρέπει να επιβληθούν στον ΟΤΕ σχετικά με τις τεχνικές διεπαφές,τα πρωτόκολλα ή τα συστήματα λογισμικού; Εάν ναι τότε παρακαλούμε όπως παράσχετε λεπτομέρειες σχετικά με τέτοια προϊόντα ΧΕΠ καθώς και τη λειτουργικότητά τους και την αξία για τη δραστηριοποίηση των παρόχων σε συνθήκες αποτελεσματικού ανταγωνισμού;

ΑΠ: Θεωρούμε ότι, υπό τις παρούσες συνθήκες, οι συναφείς ευκολίες που θα πρέπει να παρέχονται από τον ΟΤΕ είναι επαρκείς. Αντίστοιχα, θεωρούμε επαρκείς τις σχετικές υποχρεώσεις που επιβάλλονται στον ΟΤΕ αναφορικά με τις τεχνικές διεπαφές, τα πρωτόκολλα ή τα συστήματα λογισμικού.

Ερώτηση 5
Συμφωνείτε με την προτεινόμενη υποχρέωση πρόσβασης στο BBRAS και στο DSLAM (ή το επίπεδο ου πολυπλεκτικού κόμβου (multiplex node) που βρίσκεται πλησιέστερα στον τελικό πελάτη; Θεωρείτε την επιβολή της ως άνω υποχρέωσης αναγκαία και αναλογική για τη δραστηριοποίηση των παρόχων σε συνθήκες αποτελεσματικού αναγωνισμού;

ΑΠ: Συμφωνούμε.

Ερώτηση 6
Συμφωνείτε με την επιβολή υποχρέωσης αμεροληψίας στον ΟΤΕ καθώς και το ειδικότερο περιεχόμενο αυτής;

ΑΠ: Συμφωνούμε.

Ερώτηση 7
Συμφωνείτε με την επιβολή υποχρέωσης διαφάνειας στον ΟΤΕ καθώς και το ειδικότερο περιεχόμενο αυτής;

ΑΠ: Συμφωνούμε.

Ερώτηση 8
Συμφωνείτε με το προτεινόμενο ελάχιστο περιεχόμενο της προσφοράς αναφοράς ΧΕΠ; Αν όχι προτείνετε επιπλέον στοιχεία τα οποία κρίνετε ότι θα έπρεπε να συμπεριληφθούν ή άλλες μεταβολές

ΑΠ: Συμφωνούμε.

Ερώτηση 9
Συμφωνείτε με την υποχρέωση λογιστικού διαχωρισμού στον ΟΤΕ;

ΑΠ: Συμφωνούμε.

Ερώτηση 10
Συμφωνείτε με την επιβολή υποχρέωσης ελέγχου τιμών με τη μορφή κοστοστρεφούς τιμολόγησης μέσω μεθοδολογίας ΜΜΕΚ-ΤΚ; Συμφωνείτε με τη σχετική ανάλυση και το σκεπτικό της ΕΕΤΤ; Θεωρειτε ότι η προτεινόμενη προσέγγιση αποτελεί κατάλληλη και αναλογική υποχρ'εωση για την αντιμετώπιση των προβλημάτων ανταγωνισμού που εντοπίζονται σε σχέση με την ΧΕΠ;

ΑΠ: Συμφωνούμε.

3.6.4.3 HOL

«Δημόσια Διαβούλευση σχετικά με τον Ορισμό, την Ανάλυση Αγοράς και τις Προτεινόμενες Κανονιστικές Υποχρεώσεις των αγορών Χονδρικής (Φυσικής) Πρόσβασης σε Υποδομή Δικτύου σε Σταθερή Θέση (*αγορά υπ' αρ. 4, Σύστασης Ευρωπαϊκής Επιτροπής*) και Χονδρικής Ευρυζωνικής Πρόσβασης (*αγορά υπ' αρ. 5, Σύστασης Ευρωπαϊκής Επιτροπής*)»

Σχόλια hellas online

Γενικά Σχόλια για τις Προτεινόμενες Κανονιστικές Υποχρεώσεις των αγορών Χονδρικής (Φυσικής) Πρόσβασης σε Υποδομή Δικτύου σε Σταθερή Θέση και Χονδρικής Ευρυζωνικής Πρόσβασης

Η εταιρεία μας είναι σύμφωνη σε γενικές γραμμές τις προτάσεις της ΕΕΤΤ, καθώς κρίνουμε απαραίτητη την ανάγκη επιβολής επιπλέον υποχρεώσεων στον ΟΤΕ κυρίως σχετικά με τις συναφείς ευκολίες και στις δύο αγορές, αλλά και με την προσθήκη νέων χονδρικών προϊόντων ειδικότερα στην αγορά της χονδρικής ευρυζωνικής πρόσβασης.

Παράλληλα:

Επισημαίνουμε ότι η ΕΕΤΤ θα πρέπει να εντατικοποιήσει τους ελέγχους του ΟΤΕ δημιουργώντας ακόμη πιο ισχυρούς ελεγκτικούς μηχανισμούς από αυτούς που υφίστανται σήμερα. Είναι φανερό ότι τα τελευταία χρόνια έχει γίνει μια σημαντική προσπάθεια προς αυτή την κατεύθυνση, εντούτοις θεωρούμε ότι θα πρέπει η προσπάθεια να γίνεται εκ των προτέρων. Επιπροσθέτως, θα πρέπει στις περιπτώσεις όπου διαπιστώνεται καταχρηστική συμπεριφορά από τον ΟΤΕ να μην υπάρχουν μόνο οι χρηματικές κυρώσεις εις βάρος του, αλλά ταυτόχρονα να υπάρχει μηχανισμός αποζημίωσης στους παρόχους που υπέστησαν αποδεδειγμένη ζημία λόγω της καταχρηστικής συμπεριφοράς του ως άνω Οργανισμού.

Προτεινόμενες Κανονιστικές Υποχρεώσεις των αγορών 4 & 5, Κεφάλαιο 5 «Κανονιστικές Υποχρεώσεις», παράγραφος 5.6.3 «Υποχρέωση Διαφάνειας»

Προκειμένου να διασφαλιστούν όχι μόνο οι νεοεισερχόμενοι πάροχοι, συμφωνούμε στο ότι θα πρέπει να δίδεται πρόσβαση σε επαρκείς πληροφορίες και ξεκάθαρες διαδικασίες, αλλά δεδομένης της εμπειρίας από τη μέχρι σήμερα συνεργασία, επισημαίνουμε το ακόλουθο:

Ο ΟΤΕ θα πρέπει να δημοσιοποιεί στους εναλλακτικούς παρόχους και στην ΕΕΤΤ **εκ των προτέρων** την πρόθεσή του να τροποποιήσει τα πληροφοριακά του συστήματα, μέσω των οποίων παρέχει πρόσβαση σε ευκολίες και υπηρεσίες σύμφωνα με την ισχύουσα προσφορά αναφοράς (RUO). Η δημοσιοποίηση και η παροχή των απαιτούμενων προδιαγραφών θα πρέπει να λαμβάνει χώρα εντός **εύλογου χρονικού διαστήματος**. Ως εύλογο ορίζεται το χρονικό εκείνο διάστημα, από την δημοσιοποίηση των τροποποιήσεων έως την έναρξη λειτουργίας τους, το οποίο επιτρέπει στους παρόχους να αναλύσουν τις τροποποιήσεις, να αναθεωρήσουν τις διαδικασίες τους και να προσαρμόσουν τα πληροφοριακά τους συστήματα

κατάλληλα, προκειμένου να συνεχίσουν να παρέχουν τις υπηρεσίες τους απρόσκοπτα. Σε κάθε περίπτωση το χρονικό αυτό διάστημα δεν θα πρέπει να είναι βραχύτερο των 30 ημερολογιακών ημερών. Επισημαίνουμε ότι το ως άνω θα πρέπεινα συμπεριληφθεί ρητά και στην τροποποιημένη προσφορά αναφοράς του ΟΤΕ (RUO).

Επιπροσθέτως, με την ευκαιρία κοινοποίησης της 5583/Φ.300/3-2-2009 επιστολής της Επιτροπής σας, όπου υπενθυμίζει στον ΟΤΕ την υποχρέωση η οποία απορρέει από την ΑΠ ΕΕΤΤ 388/012/3-5-2006 και συγκεκριμένα:

«***Ο ΟΤΕ θα πρέπει – στα πλαίσια της παροχής αδεσμοποίητης πρόσβασης στον τοπικό βρόχο – να χορηγεί ελεύθερη πρόσβαση σε τεχνικές διεπαφές, πρωτόκολλα ή άλλες τεχνολογίες που είναι απαραίτητες για τη διαλειτουργικότητα των υπηρεσιών ή των υπηρεσιών εικονικού δικτύου. Επιπλέον ο ΟΤΕ υποχρεούται να παρέχει πρόσβαση σε όλα τα συστήματα λογισμικού που είναι απαραίτητα για την εξασφάλιση ισότιμου ανταγωνισμού στην παροχή των υπηρεσιών»,***

Επισημαίνουμε ότι θα πρέπει σε κάθε περίπτωση, η όποια διαδικασία ακολουθηθεί να συμπεριληφθεί ρητά και στην τροποποιημένη προσφορά αναφοράς του ΟΤΕ (RUO).

<u>Κεφάλαιο 5 «Κανονιστικές Υποχρεώσεις», παράγραφος 5.6.1 «Υποχρέωση πρόσβασης και χρήσης ειδικών ευκολιών δικτύου»</u>

Συμφωνούμε με την προσέγγιση της ΕΕΤΤ σχετικά με την πρόβλεψη πρόσβασης από κοινού χρήση αγωγών (duct sharing), η πρόσβαση σε σκοτεινή ίνα (dark fiber) και η υποχρεωτική παροχή υπηρεσιών σύνδεσης και μετάδοσης από την υπαίθρια καμπίνα (backhaul). Εντούτοις θα πρέπει να επισημάνουμε στο σημείο αυτό, ότι είναι απαραίτητο να αναφερθεί ρητά η εν λόγω υποχρέωση η οποία να συνοδεύεται με το σχετικό SLA στο κείμενο της προσφοράς αναφοράς (RUO).

Σε κάθε περίπτωση θεωρούμε ότι το τροποποιημένο κείμενο του RUO θα πρέπει να τεθεί σε διαβούλευση ώστε να εξειδικευτούν τα σχόλια όλων των παρόχων.

3.6.4.4 ΟΤΕ

Οι απαντήσεις της εταιρείας μας στις ερωτήσεις της Δημόσιας Διαβούλευσης της ΕΕΤΤ για τον Ορισμό, την Ανάλυση Αγοράς και τις Προτεινόμενες Κανονιστικές Υποχρεώσεις της Αγοράς Χονδρικής Ευρυζωνικής Πρόσβασης (αγορά υπ' αρ. 5, Σύστασης Ευρωπαϊκής Επιτροπής) σύμφωνα με το Άρθρο 7 της Οδηγίας 2002/21/ΕΚ, έχουν ως εξής:

Γενικές Παρατηρήσεις

Σύμφωνα με το υφιστάμενο Πλαίσιο για την ανάλυση των αγορών σύμφωνα με τη νέα Σύσταση ο προσδιορισμός των αγορών και η αξιολόγηση της Σημαντικής Ισχύος στην Αγορά (ΣΙΑ) θα πραγματοποιείται με τις ίδιες μεθόδους που ισχύουν στο δίκαιο του ανταγωνισμού[130] με γνώμονα τις μελλοντικές εξελίξεις της αγοράς. Στο πλαίσιο αυτό η ύπαρξη δεσπόζουσας θέσης κρίνεται από τον συνδυασμό παραγόντων που πρέπει να συντρέχουν αθροιστικά, η δε καταχρηστική συμπεριφορά να μην είναι αντικειμενικά αναγκαία ή να μη δημιουργεί οικονομικές αποτελεσματικότητες, να προκύπτει δε από αδιάσειστες αποδείξεις[131]. Η ΕΕΤΤ στην ανάλυση της δεν παρουσιάζει με αντικειμενικότητα ούτε την υφιστάμενη κατάσταση στην ανάπτυξη του ανταγωνισμού, ούτε τις μελλοντικές εξελίξεις στην αγορά, δεν πραγματοποιεί σύμφωνα με την επικρατούσα οικονομική θεωρία την ανάλυση της σχετικής αγοράς, ενώ τέλος δεν τεκμηριώνεται η καταχρηστική συμπεριφορά από πλευράς του ΟΤΕ.

Συγκεκριμένα ο ΟΤΕ στην τοποθέτηση του στην Δημόσια Διαβούλευση για τον Ορισμό, την Ανάλυση Αγοράς και τις Προτεινόμενες Κανονιστικές Υποχρεώσεις της Αγοράς Χονδρικής Ευρυζωνικής Πρόσβασης επισημαίνει σειρά παραλείψεων και μεροληπτικών τοποθετήσεων της ΕΕΤΤ τις οποίες αναλυτικά παραθέτει στα πλαίσια των απαντήσεων του στις επιμέρους ερωτήσεις. Συνοπτικά ο ΟΤΕ θεωρεί ότι:

- Δεν αποτυπώνεται στο σύνολο της η δυναμική της αγοράς και οι πιέσεις που ασκούνται στην αγορά από την παροχή ευρυζωνικών υπηρεσιών μέσω της ΑΠΤοΒ, δυναμική που ίδια η ΕΕΤΤ αναγνωρίζει σε πρόσφατη ανακοίνωση της (29 Ιανουαρίου 2009) με θέμα την Πορεία

130 Κατευθυντήριες Γραμμές για την ανάλυση της αγοράς και την εκτίμηση της σημαντικής ισχύος στην αγορά (2002/C 165/03) παρ. 24

131 Communication Guidance on the Commission's Enforcement Priorities in Applying Art. 82 EC COM (2008) παρ.10, και 20

ανάπτυξης της ευρυζωνικότητας στην Ελλάδα για το Δ' Τρίμηνο 2008, αναφέροντας ότι *«Συνεχίζεται σταθερά η ανάπτυξη της Αδεσμοποίητης Πρόσβασης στον Τοπικό Βρόχο (ΑΠΤοΒ) στην Ελλάδα το Δ' τρίμηνο 2008 δίνοντας ώθηση και στην ευρυζωνική ανάπτυξη, η οποία σηματοδοτείται από την αύξηση της διείσδυσης της ευρυζωνικότητας στον πληθυσμό για το 2008 κατά 4,3 μονάδες (από 9,1% σε 13,4%). Οι γραμμές ΑΠοΤΒ σημείωσαν νέα άνοδο, ξεπερνώντας τις 646.000 γραμμές στα τέλη του 2008. Η πλειοψηφία των γραμμών αυτών χρησιμοποιήθηκε για την παροχή υπηρεσιών ευρυζωνικής πρόσβασης στο Διαδίκτυο. Σημειώνεται ότι στο τέλος του 2008 περισσότερο από το 36% των ευρυζωνικών γραμμών παρεχόταν μέσω ΑΠΤοΒ έναντι 20% στο τέλος του 2007. Παράλληλα ωστόσο με την αύξηση αυτή, συνεχίζεται η μείωση των γραμμών ΑΡΥΣ (χονδρικής), γεγονός που υποδηλώνει την τάση των εναλλακτικών παρόχων για μεταφορά της συνδρομητικής τους βάσης από Χονδρική Ευρυζωνική Πρόσβαση σε Αδεσμοποίητη Πρόσβαση στον Τοπικό Βρόχο και λιγότερο για την προσέλκυση καινούριων συνδρομητών τοπικού βρόχου».* Η ΕΕΤΤ θα έπρεπε να λάβει υπόψη την επίδραση τους είτε κατά τον ορισμό είτε κατά την ανάλυση της αγοράς. Ειδικότερα στον ορισμό της αγοράς και ειδικότερα αναφορικά με την ανάλυση του Επιπέδου Χονδρικής - Υποκατάσταση από πλευράς προσφοράς, ο ΟΤΕ διαπιστώνει σημαντικές παραλήψεις στην εφαρμογή του SSNIP τεστ και θεωρεί ότι θα πρέπει να αναθεωρηθεί.

- Επιπλέον ενώ αναγνωρίζεται η συνεχιζόμενη μείωση των γραμμών ΑΡΥΣ (χονδρικής), λόγω της μεταφοράς της συνδρομητικής βάσης των εναλλακτικών παρόχων από την Χονδρική Ευρυζωνική Πρόσβαση (ΧΕΠ) σε ΑΠΤοΒ, με τις υπηρεσίες ΑΡΥΣ να ανέρχονται σε μόλις 6% του συνόλου της αγοράς η ΕΕΤΤ προτείνει την επιβολή πρόσθετων και μη αναλογικών μέτρων.

- Ιδιαίτερα σημαντικό σημείο το οποίο δεν λαμβάνεται καθόλου υπόψη στην ανάλυση της ΕΕΤΤ είναι η επίδραση του Μέτρου 4.2 της ΚτΠ «Χρηματοδότηση επιχειρήσεων για την ανάπτυξη ευρυζωνικής πρόσβασης στις περιφέρειες της Ελλάδας», στα πλαίσια του οποίου οι τελικοί αποδέκτες του έργου HOL, Forthnet, Tellas & Cyta χρηματοδοτούνται για την ανάπτυξη ευρυζωνικής πρόσβασης στις περιφέρειες της Ελλάδας. Με την υλοποίηση του έργου, που θα πρέπει να έχει ολοκληρωθεί μέχρι το τέλος του 2009 δηλαδή μέσα στα χρονικά πλαίσια της παρούσας ανάλυσης και λαμβάνοντας υπόψη και τις υφιστάμενες συνεγκαταστάσεις στις περιοχές της Αθήνας, της Θεσσαλονίκης και άλλων μεγάλων αστικών κέντρων που εξαιρούνται από το έργο, οι πάροχοι μέσω ΑΠΤοΒ θα προσφέρουν υπηρεσίες σε

2.051 σημεία παρουσίας ADSL σε σύνολο 2.201 σημείων παρουσίας τηλεπικοινωνιακού δικτύου ΟΤΕ καλύπτοντας το 96% του πληθυσμού, ενώ αντίστοιχα το δίκτυο ADSL του ΟΤΕ καλύπτει σήμερα 1.359 σημεία και το 92,98% των συνδρομητών[132].

- Η ΕΕΤΤ στην ανάλυση της καταλήγει στο συμπεράσμα ότι η ΑΠΤοΒ είναι «αδύνατο» να δίνει στους Παρόχους τη δυνατότητα να προσφέρουν χονδρικές υπηρεσίες σε άλλους Παρόχους. Ο ΟΤΕ παρουσιάζει στοιχεία τα οποία αποδεικνύουν ότι οι πάροχοι μέσω ΑΠΤοΒ όχι μόνο μπορούν αλλά και προσφέρουν στην πράξη χονδρικές υπηρεσίες σε άλλους Παρόχους, τόσο στα πλαίσια του έργου 4.2, όσο και με βάση υφιστάμενες εμπορικές συμφωνίες.

- Δεν λαμβάνεται επίσης υπόψη στην ανάλυση της ΕΕΤΤ η επίδραση των Προσκλήσεων 93 και 145 του Μέτρου 4.2 της ΚτΠ που αφορούν την «Κατασκευή Μητροπολιτικών Ευρυζωνικών Δικτύων Οπτικών Ινών σε Λιγότερο Ανεπτυγμένες Περιοχές της Ελληνικής Επικράτειας».

- Η τεκμηρίωση της ΕΕΤΤ αναφορικά με την μελέτη υποκατάστασης της ζήτησης μεταξύ υπηρεσιών θα έπρεπε να συνοδεύεται από έρευνες αγοράς σε καταναλωτές, και να μην αποτελεί απλά «θεωρήσεις». Επισημαίνουμε ότι αντίστοιχες διαβουλεύσεις σε άλλες χώρες περιλαμβάνουν έρευνες αγοράς που αποτυπώνουν την βούληση των καταναλωτών και οι πάροχοι δύνανται να τοποθετηθούν επ' αυτών δεδομένου ότι αποτελούν αναπόσπαστο μέρος της ανάλυσης των αγορών. Αναφορές του τύπου «η ΕΕΤΤ χρησιμοποίησε στοιχεία από εσωτερικές και εξωτερικές πηγές» (παρ. 2.4) χωρίς οι πηγές αυτές να αναφέρονται στο κείμενο της δημόσιας διαβούλευσης ώστε να καταστεί δυνατή η μελέτη και ο σχολιασμός τους δεν συνάδουν με την απαιτούμενη διαφάνεια της διαδικασίας.

- Όσον αφορά την υποκατάσταση της ζήτησης μεταξύ των υπηρεσιών σταθερής ευρυζωνικής πρόσβασης και πρόσβασης στο διαδίκτυο μέσω δικτύου κινητών επικοινωνιών ο ΟΤΕ διαφωνεί με τα συμπεράσματα της ΕΕΤΤ και παρουσιάζει στοιχεία που τεκμηριώνουν ότι υπάρχει υποκατάσταση και η υποκατάσταση αυτή θα έπρεπε να ληφθεί υπόψη στα πλαίσια της ανάλυσης αγοράς.

---

132 Τα στοιχεία αυτά αποτελούν καταρχήν εκτίμηση του ΟΤΕ.

- Η ΕΕΤΤ κάνει αναφορά στο πρόγραμμα «Στρατηγική για τις ηλεκτρονικές επικοινωνίες και τις νέες τεχνολογίες 2008 – 2013, Ανάπτυξη υποδομών, Δίκτυα πρόσβασης επόμενης γενιάς», εκτιμώντας ωστόσο ότι δεν θα υπάρξει ουσιαστική αύξηση της προσφοράς λιανικής ευρυζωνικής πρόσβασης στο διαδίκτυο μέσω δικτύου οπτικών ινών εντός του χρονικού πλαισίου της παρούσας ανάλυσης αγοράς. Η εταιρεία μας θεωρεί ότι το συγκεκριμένο πρόγραμμα θα έπρεπε να είχε εξεταστεί λεπτομερέστερα στην παρούσα ανάλυση αγοράς, εκτιμώντας ότι θα έχει υλοποιηθεί μερικώς εντός του σχετικού χρονικού πλαισίου. Η υλοποίηση του έργου αυτού σε συνδυασμό με την υφιστάμενη υψηλή ανάπτυξη του ανταγωνισμού, όπως θα παρουσιάσουμε παρακάτω, θα τροποποιήσει σημαντικά τις συνθήκες τις αγοράς.

Σαν αποτέλεσμα του γεγονότος ότι η ΕΕΤΤ στην παρούσα ανάλυση της δεν αποτυπώνει την υφιστάμενη κατάσταση στην αγορά χονδρικής ευρυζωνικής πρόσβασης, καταλήγει στο παράδοξο συμπέρασμα ότι ο ΟΤΕ εξακολουθεί να διατηρεί εξαιρετικά μεγάλο μερίδιο στην αγορά ΧΕΠ, το οποίο προσεγγίζει το 100% και προτείνει την επιβολή πρόσθετων και μη αναλογικών ρυθμιστικών μέτρων. Ο ΟΤΕ θεωρεί ότι η ΕΕΤΤ θα πρέπει να αναθεωρήσει τον ορισμό και την ανάλυση της και να συμπεριλάβει:

- τις αυτοπαρεχόμενες ευρυζωνικές συνδέσεις μέσω ΑΠΤοΒ.
- το Μέτρο 4.2.

και να διαχωρίσει γεωγραφικά την σχετική αγορά χονδρικής ευρυζωνικής πρόσβασης σε δύο επιμέρους γεωγραφικές αγορές με την πρώτη να περιλαμβάνει τις περιοχές όπου οι πάροχοι έχουν προχωρήσει στην υλοποίηση συνεγκαταστάσεων και διαθέτουν ευρυζωνικές υπηρεσίες μέσω ΑΠΤοΒ και την δεύτερη να περιλαμβάνει τις περιοχές όπου οι ευρυζωνικές υπηρεσίες παρέχονται μέσω του δικτύου του ΟΤΕ και αντίστοιχα να ορίσει περιοχές στις οποίες θα αποσύρει τις υφιστάμενες ρυθμίσεις και περιοχές στις οποίες θα διατηρήσει τις υφιστάμενες ρυθμίσεις. Με την ολοκλήρωση της υλοποίησης του μέτρου 4.2, εντός των χρονικών πλαισίων της παρούσας ανάλυσης, **θα παρέχονται υπηρεσίες συνεγκατάστασης στο σύνολο σχεδόν της χώρας** και συνεπώς η ΕΕΤΤ θα πρέπει να επανεξετάσει τις συνθήκες του ανταγωνισμού στις επιμέρους γεωγραφικές περιοχές.

Ο ΟΤΕ επίσης θεωρεί ότι η επιβολή της υποχρέωσης πρόσβασης τύπου Γ δεν τεκμηριώνεται καθ' οιονδήποτε τρόπο ότι εξυπηρετεί συγκεκριμένες και υπαρκτές ανάγκες της αγοράς και ότι λειτουργεί προς όφελος του τελικού καταναλωτή και συνεπώς αποτελεί ένα μη αναλογικό μέτρο το οποίο πρέπει να αποσυρθεί, καθώς:

- δεν συνάδει με τις συνθήκες ανταγωνισμού που επικρατούν στην αγορά
- υπάρχει συνεχής μείωση των υπηρεσιών ΑΡΥΣ & ΟΚΣΥΑ χωρίς να διαφαίνεται υπαρκτό επιχειρησιακό ενδιαφέρον από τους εναλλακτικούς παρόχους και
- θα έχει ως αποτέλεσμα ο ΟΤΕ να επωμισθεί υψηλά κόστη για την πραγματοποίηση επενδύσεων για την ανάπτυξη υπηρεσιών με ουσιαστικά μηδαμινή ζήτηση σε μια ούτως ή άλλως φθίνουσα αγορά.
- δεν υφίστανται ή είναι ελάχιστες οι περιπτώσεις κέντρων όπου ο ΟΤΕ δεν είναι δυνατόν να παρέχει συνεγκατάσταση,

Τέλος αναφορικά την προτεινόμενη ρυθμιστική υποχρέωση κοστοστρεφούς τιμολόγησης, και με δεδομένα:

- την ανάγκη αναθεώρησης της ανάλυσης την οποία παρουσιάζει η ΕΕΤΤ στο κείμενο της δημόσιας διαβούλευσης λόγω σημαντικών ελλείψεων και αντιφάσεων, αναθεώρηση που θα διαφοροποιήσει σημαντικά τα συμπεράσματα αναφορικά με την ύπαρξη Σημαντικής Ισχύος στην σχετική αγορά και
- το ευρωπαϊκό θεσμικό πλαίσιο, σύμφωνα με το οποίο επιβολή εκ των προτέρων υποχρεώσεων προκύπτει μόνο σε εξαιρετικές περιπτώσεις και μόνο εφόσον ο ανταγωνισμός στις λιανικές αγορές δεν είναι αποτελεσματικός,

η επιβολή στον ΟΤΕ επιπλέον υποχρεώσεων ιδίως δε η επιβολή της υποχρέωσης κοστοστρέφειας είναι αυθαίρετη και παντελώς αναιτιολόγητη και θα πρέπει να αποσυρθεί.

Σχετικά θα θέλαμε επίσης να αναφέρουμε, για λόγους πληρότητας, ότι οι προτεινόμενες μεθοδολογικές προσεγγίσεις δεν είναι συμβατές μεταξύ τους, ενδέχεται να οδηγήσουν σε αντικρουόμενα αποτελέσματα, εισάγουν μη αντικειμενικές και αδιαφανείς διαδικασίες, ενώ δεν προάγουν την απαιτούμενη ρυθμιστική βεβαιότητα οδηγώντας τελικά σε άσκοπη υπέρ-ρύθμιση με σοβαρές στρεβλώσεις στην αγορά αλλά και σε μη αποτελεσματικές τιμές.

Α. Ερωτήσεις Διαβούλευσης Σχετικά Με τον Ορισμό Αγοράς

Ερώτηση 1: Συμφωνείτε με τα ως άνω αρχικά συμπεράσματα της ΕΕΤΤ αναφορικά με τον ορισμό της σχετικής αγοράς προϊόντος / υπηρεσίας;

Η ΕΕΤΤ στην ανάλυση της για τον ορισμό της σχετική αγοράς προϊόντων/ υπηρεσιών βασίζεται σε αναλύσεις που έχουν πραγματοποιηθεί από άλλες ρυθμιστικές αρχές το 2006[133], οι οποίες συνοδεύονταν και από σχετικές έρευνες αγοράς σε καταναλωτές. Είναι ευνόητο ότι τα συμπεράσματα στα οποία είχαν καταλήξει άλλες ρυθμιστικές αρχές για τον ορισμό σχετικών αγορών το 2006 δεν είναι δυνατόν να μεταφερθούν αυτούσια στην ελληνική πραγματικότητα του 2009, με δεδομένο ότι:

- έχει υπάρξει σημαντική τεχνολογική πρόοδος κατά το συγκεκριμένο χρονικό διάστημα
- το κόστος εξοπλισμού (π.χ. κάρτα δεδομένων ευρυζωνικής πρόσβασης στο διαδίκτυο μέσω δικτύου κινητών επικοινωνιών) έχει μειωθεί
- η σχετική αγορά διαφέρει μεταξύ των ευρωπαϊκών χωρών και
- η τεκμηρίωση δεν συνοδεύεται από έρευνες αγοράς σε καταναλωτές, αλλά αποτελεί ένα συνονθύλευμα αυτοαναιρούμενων μεταξύ τους θεωρήσεων.

<u>Η ανάλυση των αγορών σύμφωνα με τη νέα Σύσταση</u>

<u>Α. Πλαίσιο</u>

Σύμφωνα με το Πλαίσιο για την ανάλυση των αγορών σύμφωνα με τη νέα Σύσταση κατά την επανεξέταση των αγορών θα πρέπει να ληφθούν υπόψη τα εξής:

1. Από τα άρθρα της νέας Σύστασης καθίσταται σαφής η επιθυμία της Ευρωπαϊκής Επιτροπής να μειώσει την επιβολή των εκ των προτέρων υποχρεώσεων και να διατηρήσει τη ρύθμιση σε περιορισμένες περιπτώσεις στις οποίες δε διαφαίνεται σε χρονικό ορίζοντα δύο (2) ετών η προοπτική να αναπτυχθεί αποτελεσματικός ανταγωνισμός στην κρινόμενη αγορά[134] .

[133] Ofcom Review of the wholesale broadband access markets 2006/07, November 2006

[134] βλ. επίσης Explanatory Note [C (2007) 5406], I/ERG Opinion on the draft Recommendation on relevant markets σελ. 6, Communication Guidance on the Commission's Enforcement Priorities in Applying Art. 82 EC COM (2008) παρ. 11 σημ. 6

2. Σύμφωνα με την πρακτική της Ευρωπαϊκής Επιτροπής όπως διαμορφώνεται μέσα από τις αποφάσεις της αλλά και την πάγια νομολογία του Ευρωπαϊκού Δικαστηρίου[135], οι «ειδικές συνθήκες» που επικρατούν σε μία αγορά σε μία δεδομένη χρονική στιγμή θα πρέπει να εκτιμηθούν σε κάθε ανάλυση αγοράς, ιδίως όσον αφορά στον εντοπισμό επιχείρησης με δεσπόζουσα θέση και σε συνάρτηση με τη δομή των συνθηκών του ανταγωνισμού στη συγκεκριμένη αγορά. Ειδικότερα θα πρέπει να ληφθούν υπόψη όλοι οι παράγοντες που επηρεάζουν είτε άμεσα είτε έμμεσα τον ανταγωνισμό, όπως η θέση όλων των ανταγωνιστών στην αγορά, η μελλοντική ανάπτυξη των ανταγωνιστών ή η είσοδος δυνητικών ανταγωνιστών και η αγοραστική δύναμη των πελατών του υπόχρεου παρόχου[136].
3. Ο προσδιορισμός των αγορών και η αξιολόγηση της ΣΙΑ θα πραγματοποιείται με τις ίδιες μεθόδους που ισχύουν στο δίκαιο του ανταγωνισμού[137] με γνώμονα τις μελλοντικές εξελίξεις της αγοράς. Στο πλαίσιο αυτό η ύπαρξη δεσπόζουσας θέσης θα κριθεί από τον συνδυασμό παραγόντων που πρέπει να συντρέχουν αθροιστικά, η δε καταχρηστική συμπεριφορά να μην είναι αντικειμενικά αναγκαία ή να μη δημιουργεί οικονομικές αποτελεσματικότητες, να προκύπτει δε από αδιάσειστες αποδείξεις[138].

Β. <u>Το Τεστ των «Τριών Κριτηρίων» ως εργαλείο για την ανάλυση των αγορών</u>

Το τεστ των τριών κριτηρίων όπως αναφέρεται στη Σύσταση και σχολιάζεται στο κείμενο της Ευρωπαϊκής Επιτροπής[139] αφήνει περιθώρια για διάφορες ερμηνείες αφού τα άνω κείμενα δεν περιέχουν σαφείς οδηγίες για την εφαρμογή του. Από την άλλη γίνεται κατανοητό ότι οι Ρυθμιστικές Αρχές χρειάζονται τα απαραίτητα εύχρηστα «νομικά» εργαλεία προκειμένου να ασκούν τις αρμοδιότητές τους αναφορικά με τον έλεγχο των αγορών και την εξασφάλιση του υγιούς ανταγωνισμού σε αυτές. Επιπλέον σε κάθε περίπτωση οι Ρυθμιστικές Αρχές θα πρέπει να λαμβάνουν υπόψη τις οικονομικές συνθήκες που επικρατούν σε μία αγορά.

---

135 COMP/38.233 *Wanadoo Interactive*, παρ. 164, COMP/38.784, *Wanadoo Espagna vs. Telefonica* παρ. 280 και 287, *Michelin I*, C-322/81 παρ.57, *AKZO* C-62/86, παράγραφος 38, *Tetra Pak II* T-83/91, παρ. 114, *Promedia* T-111/96, παρ. 139, *Irish Sugar* T-228/97 παρ.112, *Michelin II* T-203/01, παρ. 97, *France Telecom S.A.* T-340/03 παρ. 100

136 I/ERG Opinion on the draft Recommendation on relevant markets παρ. 5, σελ.3 & 4, Communication Guidance on the Commission's Enforcement Priorities in Applying Art. 82 EC COM (2008) παρ. 9-12

137 Κατευθυντήριες Γραμμές για την ανάλυση της αγοράς και την εκτίμηση της σημαντικής ισχύος στην αγορά (2002/C 165/03) παρ. 24

138 Communication Guidance on the Commission's Enforcement Priorities in Applying Art. 82 EC COM (2008) παρ.10, και 20

139 Explanatory Note [C (2007) 5406]

Σύμφωνα με τις διατάξεις της νέας Σύστασης για τις αγορές που αναφέρονται σε αυτή οι Ρυθμιστικές Αρχές μπορεί να επιλέξουν να μη διενεργήσουν ανάλυση αγοράς εάν κρίνουν ότι δεν πληρούνται τα τρία κριτήρια για τη συγκεκριμένη αγορά. Αν όμως μία αγορά παρουσιάζει σημαντικές αλλαγές που μπορεί να δικαιολογήσουν την ύπαρξη αποτελεσματικού ανταγωνισμού σε αυτή, οι Ρυθμιστικές Αρχές θα πρέπει να προβαίνουν σε διεξοδική ανάλυση της αγοράς αυτής[140]. Κατά την εφαρμογή του τεστ αρκεί να διαπιστωθεί ότι έστω και μία από τις προϋποθέσεις δε συντρέχει.

1) Φραγμοί εισόδου

Για τη διαπίστωση της ύπαρξης υψηλών και μη παροδικών φραγμών εισόδου η Ευρωπαϊκή Επιτροπή ερευνά αν έχει σημειωθεί κατά το παρελθόν συχνή και επιτυχημένη είσοδος ανταγωνιστών στη συγκεκριμένη αγορά καθώς και αν η είσοδος επετεύχθη σε εύλογο χρονικό διάστημα και ήταν επαρκής[141] ώστε να περιόρισε ή να έχει πιθανότητα να περιορίσει την ισχύ στην αγορά της επιχείρησης με δεσπόζουσα θέση. Είναι σαφές ότι η διερεύνηση θα γίνει με εμπειρικό τρόπο. Ωστόσο σύμφωνα με τη θεωρία του κριτικού ρασιοναλισμού, δεν είναι δυνατό να επαληθευτεί με εμπειρικό τρόπο η ορθότητα μιας επιστημονικής θεωρίας παρά μόνο η έλλειψη ορθότητας αυτής[142]. Έτσι αν σε μία αγορά έχουν εισέλθει ανταγωνιστές αυτό σημαίνει ότι δεν υπάρχουν φραγμοί εισόδου σε αυτή, αλλά η μη είσοδος δε συνεπάγεται αυτόματα την ύπαρξη φραγμών.

Στο άρθρο 9 της νέας Σύστασης αναφέρεται ότι υψηλοί διαρθρωτικοί φραγμοί εισόδου ενδέχεται να εντοπιστούν όταν η αγορά χαρακτηρίζεται «…από μεγάλες οικονομίες κλίμακας ή/ και φάσματος, περιορισμούς παραγωγικής ικανότητας **και** υψηλές μη ανακτήσιμες δαπάνες». Όπως σαφώς προκύπτει από το κείμενο της Σύστασης οι προαναφερόμενες δύο προϋποθέσεις θα πρέπει να συρρέουν αθροιστικά προκειμένου να διαπιστώνεται η ύπαρξη του απαραίτητου κριτηρίου των φραγμών εισόδου. Εξάλλου υπάρχουν και άλλες αγορές που παρουσιάζουν οικονομίες κλίμακας και φάσματος όπως π.χ. τα χημικά και η αυτοκινητοβιομηχανία χωρίς όμως να παρουσιάζεται ανάγκη επιβολής εκ των προτέρων υποχρεώσεων στις αγορές αυτές. Επιπλέον ένας ανταγωνιστής για να μπορέσει να ανέλθει σε

140 I/ERG Opinion on the draft Recommendation on relevant markets παρ. 4 σελ. 3

141 Communication Guidance on the Commission's Enforcement Priorities in Applying Art. 82 EC COM (2008) παρ.16 σελ.7

142 H.Never B.Preissl The three criteria test and SMP : how to get right, Int.J.Management and Network Economics, Vol.1 No 1, 2008, p.106

υψηλότερο επίπεδο στην οικονομική αλυσίδα («ladder of investments») είναι απαραίτητο να πραγματοποιήσει υψηλές μη ανακτήσιμες δαπάνες ώστε να παραμείνει στην αγορά και να παρέχει στους καταναλωτές διαφοροποιημένες υπηρεσίες.

Η αλματώδης ανάπτυξη της αδεσμοποίητης πρόσβασης στον τοπικό βρόχο κατά την τελευταία τριετία, όπως παρουσιάζεται στις αναφορές της ευρυζωνικότητας που είναι δημοσιευμένες στην ιστοσελίδα της Επιτροπής και προκύπτει από το ίδιο το κείμενο της διαβούλευσης, καταδεικνύει ότι οι πάροχοι ανταγωνιστές του ΟΤΕ επενδύουν στον τοπικό βρόχο και πλέον φτιάχνουν δικά τους δίκτυα, τα οποία χρησιμοποιούν για να παρέχουν στους δικούς τους λιανικούς πελάτες υπηρεσίες, επομένως είναι σε θέση να παρέχουν υπηρεσίες και χονδρικά σε τρίτους εφόσον το αποφασίσουν. Εάν δεν το αποφασίζουν δε σημαίνει ότι δεν μπορούν ούτε βέβαια ότι ο ΟΤΕ θα παραμείνει στο διηνεκές ο υπόχρεος πάροχος.

2) Δυνητικός ανταγωνισμός

Η έννοια του δυνητικού ανταγωνισμού αφήνει περιθώρια για αυθαίρετες κρίσεις αφού η επίτευξη υγιούς ανταγωνισμού ή η ποιότητα του ανταγωνισμού είναι δύσκολο να διαπιστωθεί ελλείψει συγκρίσιμων ιδανικών συνθηκών ανταγωνισμού.

Σύμφωνα με το άρθρο 25 της Οδηγίας Πλαίσιο η εκ των προτέρων ρύθμιση έχει σκοπό να διασφαλίσει την ανάπτυξη του ανταγωνισμού σε μία αγορά, η δε Ευρωπαϊκή Επιτροπή επιμένει ότι αυτό που πραγματικά έχει σημασία είναι η προστασία του αποτελεσματικού ανταγωνισμού και όχι των ανταγωνιστών[143].

Στα πλαίσια αυτά το τεστ της μελλοντικής εξέλιξης της αγοράς θα πρέπει λάβει υπόψη του και μία άλλη παράμετρο της δυναμικής της τηλεπικοινωνιακής αγοράς. Η εκ των προτέρων ρύθμιση δε θα πρέπει να μεριμνά για την επάρκεια του ανταγωνισμού σε μία δεδομένη χρονική στιγμή, αλλά θα πρέπει να δημιουργήσει τις προϋποθέσεις για την ανάπτυξη αγορών που λειτουργούν υπό συνθήκες ελεύθερου ανταγωνισμού και θα έχουν διάρκεια στο μέλλον. Τέτοιες αγορές είναι εκείνες στις οποίες οι ανταγωνιστές επενδύουν σε υποδομές όπου τελικά μεταφέρεται ο ανταγωνισμός.

Στις περισσότερες χώρες της Ευρωπαϊκής Κοινότητας όπως και στην Ελλάδα οι ευρυζωνικές λιανικές αγορές χαρακτηρίζονται από έντονο ανταγωνισμό τιμών και οι καταναλωτές έχουν συνηθίσει να αναζητούν τη φθηνότερη τιμή. Ενώ όμως ο ανταγωνισμός στο επίπεδο των υπηρεσιών λειτουργεί αποτελεσματικά και επωφελούνται οι καταναλωτές,

---

143 Communication Guidance on the Commission's Enforcement Priorities in Applying Art. 82 EC COM (2008) παρ.6 σελ.4&5

στο επίπεδο των υποδομών ο ανταγωνισμός διαφοροποιείται. Αν η εκ των προτέρων ρύθμιση δημιουργεί τις προϋποθέσεις ώστε να εμφανίζονται και να αναπτύσσονται μεταπωλητές υπηρεσιών που χρησιμοποιούν τις υποδομές του υπόχρεου παρόχου, τότε κανένας δεν πρόκειται να ενδιαφερθεί να επενδύσει σε δικές του υποδομές, με αποτέλεσμα μακροπρόθεσμα να βλάπτεται ο καταναλωτής.

3) Επάρκεια του δικαίου του ανταγωνισμού

Ενώ τα δύο πρώτα κριτήρια είναι απαραίτητα προκειμένου να εντοπιστούν διαρθρωτικά προβλήματα στη δομή του ανταγωνισμού σε μία αγορά, το τρίτο κριτήριο έχει διαφορετική λειτουργία που συνίσταται στην αντιμετώπιση καταχρηστικών συμπεριφορών στην αγορά δια της επιβολής κυρώσεων σύμφωνα με το δίκαιο του ανταγωνισμού. Εν προκειμένω η μέχρι σήμερα πρακτική της ΕΕΤΤ αποδεικνύει ότι το δίκαιο του ανταγωνισμού παρέχει κατ' αρχήν τα απαραίτητα νομικά εργαλεία προκειμένου να επιβάλλει σε πλείστες όσες περιπτώσεις κυρώσεις και υψηλά διοικητικά πρόστιμα στον ΟΤΕ. Εξάλλου η θεωρία των ουσιωδών διευκολύνσεων όπως έχει ενσωματωθεί στο δίκαιο του ανταγωνισμού μπορεί να εξασφαλίσει το άνοιγμα των αγορών και συνακόλουθα τον ανταγωνισμό στις λιανικές αγορές υπηρεσιών, φαίνεται δε να επιτυγχάνει τους στόχους της σε άλλες αγορές. Ως εκ τούτου, αν και το δίκαιο του ανταγωνισμού και το ρυθμιστικό δίκαιο διαφοροποιούνται αναφορικά με τους σκοπούς και τη διαδικασία εφαρμογής τους, το δίκαιο του ανταγωνισμού επαρκεί για επιβολή κυρώσεων σε περίπτωση παραβατικών συμπεριφορών.

Αναλυτικότερα αναφορικά με τον ορισμό της σχετικής αγοράς θα θέλαμε να επισημάνουμε τα εξής:

Υποκατάσταση μεταξύ σταθερής ευρυζωνικής πρόσβασης και πρόσβασης στο διαδίκτυο μέσω δικτύου κινητών επικοινωνιών

Η ΕΕΤΤ στην παρ. 3.3.3 συμπεραίνει ότι η σταθερή ευρυζωνική πρόσβαση αποτελεί μια ξεχωριστή αγορά από αυτή της πρόσβασης στο διαδίκτυο μέσω δικτύου κινητών επικοινωνιών, καθώς η πρόσβαση στο διαδίκτυο μέσω δικτύων κινητών επικοινωνιών παρέχει λιγότερες λειτουργικές δυνατότητες στο χρήστη σε σχέση με τα σταθερά ευζωνικά δίκτυα (αναφέρεται σχετικά η ευκρίνεια της οθόνης και η δυνατότητα αλληλεπίδρασης). Ως δευτερεύουσα υπηρεσία αναφέρεται η πρόσβαση στο Διαδίκτυο μέσω κάρτας δεδομένων για τον υπολογιστή από πάροχο κινητών επικοινωνιών. Η ΕΕΤΤ ωστόσο θεωρεί ότι η υποκατάσταση της ζήτησης θα είναι πιθανώς περιορισμένη επειδή υπάρχει σημαντική διαφορά

στο κόστος της πρόσβασης μέσω δικτύου κινητών επικοινωνιών σε σχέση με το δίκτυο σταθερών επικοινωνιών.

Ο ΟΤΕ θεωρεί ότι η πρόσβαση στο Διαδίκτυο μέσω κάρτας δεδομένων για τον υπολογιστή από πάροχο κινητών επικοινωνιών μπορεί να είναι υποκατάστατη υπηρεσία της ευρυζωνικής πρόσβασης σε σταθερή θέση. Η άποψη αυτή τεκμηριώνεται καθώς οι διαφορές κόστους με βάση τις διαθέσιμες προσφορές από παρόχους κινητής τηλεφωνίας είναι περιορισμένες. Πιο συγκεκριμένα δεν υφίσταται στην πράξη κόστος απόκτησης κάρτας δεδομένων, το οποίο η ΕΕΤΤ αναφέρει ότι κυμαίνεται από 100€ έως 200€, καθώς παρέχεται δωρεάν στα υφιστάμενα πακέτα συμβολαίου των παρόχων κινητής τηλεφωνίας. Θα πρέπει επίσης να σημειωθεί ότι σήμερα προωθούνται πακέτα τα οποία περιλαμβάνουν προσφορά notebook λιανικής τιμής περίπου 400 € με 24μηνη δέσμευση (βλ. ΠΑΡΑΡΤΗΜΑ 1) στην τιμή των 39€ μηνιαίως για ταχύτητες έως 7,2 Mbps και μηνιαία χρήση 10GB ανά σύνδεση. Λαμβάνοντας υπόψη ότι μηνιαία χρήση 10GB ανά σύνδεση κρίνεται επαρκής για τον μέσο χρήστη ADSL πακέτου χαμηλής ταχύτητας και αφαιρώντας το κόστος του προσφερόμενου notebook, το μηνιαίο κόστος πρόσβασης είναι περίπου 22€. Η τιμή αυτή είναι καθ' όλα συγκρίσιμη με τις μηνιαίες χρεώσεις των πακέτων ADSL.

Θα πρέπει επίσης να αναφερθεί ότι σύμφωνα με δημοσίευμα του τύπου[144] οι ασύρματες ευρυζωνικές συνδέσεις 3G ξεπερνούν τις 200.000 αριθμός που εφόσον ανταποκρίνεται στην πραγματικότητα είναι ιδιαίτερα σημαντικός και θα έπρεπε σαφώς να έχει συμπεριληφθεί στα πλαίσια της παρούσας ανάλυσης.

Επιπρόσθετα, θα πρέπει να αναφερθεί ότι, καθώς η πρόσβαση μέσω δικτύου κινητής τηλεφωνίας παρέχει την δυνατότητα πρόσβασης σε σταθερές και μάλιστα πολλαπλές θέσεις (σπίτι, γραφείο, εξοχική κατοικία κ.α.) και πρόσβασης εν κινήσει σε συγκρίσιμες τιμές, οι πάροχοι κινητής τηλεφωνίας διαθέτουν ισχυρό ανταγωνιστικό πλεονέκτημα, ιδιαίτερα για ορισμένες κατηγορίες χρηστών internet. Συνεπώς η όποια διαφορά κόστους μεταξύ των πακέτων πρόσβασης μέσω δικτύων κινητών επικοινωνιών σε σχέση με τα δίκτυα σταθερών

144 Εφημερίδα «Το Βήμα της Κυριακής» Ημερ. Δημοσ. 8/2/2009 «Η ευρυζωνικότητα έχει αγκαλιάσει 1,6 εκατ. χρήστες στην Ελλάδα»

επικοινωνιών θα πρέπει να σταθμιστεί σε σχέση με τις επιπλέον δυνατότητες και την ωφέλεια που παρέχουν στους τελικούς χρήστες τα δίκτυα κινητής επικοινωνίας.

Με βάση τα παραπάνω ο ΟΤΕ διαφωνεί με το συμπέρασμα της ΕΕΤΤ ότι δεν υφίσταται υποκατάσταση της ζήτησης μεταξύ των δύο υπηρεσιών και θεωρεί ότι η υποκατάσταση αυτή θα έπρεπε να ληφθεί υπόψη στα πλαίσια της ανάλυσης αγοράς. Απαραίτητη σε κάθε περίπτωση για την τεκμηρίωση της υποκατάστασης θα ήταν η διεξαγωγή σχετικής έρευνας αγοράς σε καταναλωτές.

Υποκατάσταση μεταξύ (ασύμμετρης) ευρυζωνικής πρόσβασης στο διαδίκτυο και πρόσβασης στο διαδίκτυο μέσω δικτύου οπτικών ινών

Ο ΟΤΕ συμφωνεί στο συμπέρασμα της ΕΕΤΤ ως προς την δυνατότητα υποκατάστασης μεταξύ ασύμμετρης ευρυζωνικής πρόσβασης στο διαδίκτυο και πρόσβασης στο διαδίκτυο μέσω δικτύου οπτικών ινών. Όμως θεωρεί ότι η καταγραφή της υφιστάμενης κατάστασης δεν είναι πλήρης. Πιο συγκεκριμένα η διαπίστωση απουσίας δικτύου πρόσβασης οπτικών ινών με σημαντική γεωγραφική κάλυψη, η αναφορά ότι υφίστανται μόνο 1.340 συνδέσεις με πολύ περιορισμένη κάλυψη και το συμπέρασμα ότι η χρήση οπτικών ινών περιορίζεται σχεδόν αποκλειστικά για μη-οικιακούς χρήστες «υψηλών δυνατοτήτων» ως μέρος ενός εταιρικού δικτύου δεν αποτυπώνουν την πραγματικότητα σε σχέση με τα ήδη εγκατεστημένα οπτικά δίκτυα πρόσβασης. Σχετικά με τις υφιστάμενες συνδέσεις δεν αναφέρονται στοιχεία κατανομής ανά γεωγραφική περιοχή (Αθήνα, Θεσσαλονίκη, λοιπή επικράτεια), **ενώ δεν υπάρχει καμία αναφορά στο εάν οι συνδέσεις αυτές σχετίζονται με ιδιωτικές επενδύσεις παρόχων και ποιών ή εάν αφορούν τα δίκτυα οπτικών ινών που χρηματοδοτήθηκαν από το μέτρο 4.2 της Κοινωνίας της Πληροφορίας, Α.Ε και πιο συγκεκριμένα τις Προσκλήσεις 93 και 145** με στόχο την «Κατασκευή Μητροπολιτικών Ευρυζωνικών Δικτύων Οπτικών Ινών σε Λιγότερο Ανεπτυγμένες Περιοχές της Ελληνικής Επικράτειας».

Στη Πρόσκληση 93 διατέθηκαν 58 εκ. Ευρώ για την εγκατάσταση 816 Km οπτικών ινών σε 68 Δήμους, ενώ στην Πρόσκληση 145 διατέθηκαν 5.1 εκ. Ευρώ για την εγκατάσταση 60 Km οπτικών ινών σε 6 Δήμους. Βασικός στόχος των Προσκλήσεων αυτών είναι **η δημιουργία συνθηκών ανταγωνισμού στην παροχή υπηρεσιών τόσο πρόσβασης όσο και περιεχομένου και η διαθεσιμότητα ανοικτών υποδομών οπτικών ινών με κοστοστρεφή τρόπο**. Στο

ΠΑΡΑΡΤΗΜΑ 2 παρουσιάζονται τα στοιχεία που αφορούν τα μητροπολιτικά δίκτυα οπτικών ινών που αναπτύσσονται στα πλαίσια των συγκεκριμένων Προσκλήσεων ανά νομό της χώρας καθώς και ο προϋπολογισμός και το μήκος τους από τα οποία προκύπτει ότι υφίστανται δίκτυα οπτικών ινών τα οποία καλύπτουν σε κάποιο βαθμό σημαντικά αστικά κέντρα της χώρας μας.

Η ΕΕΤΤ κάνει αναφορά στο πρόγραμμα «Στρατηγική για τις ηλεκτρονικές επικοινωνίες και τις νέες τεχνολογίες 2008 – 2013, Ανάπτυξη υποδομών, Δίκτυα πρόσβασης επόμενης γενιάς», εκτιμώντας ωστόσο ότι δεν θα υπάρξει ουσιαστική αύξηση της προσφοράς λιανικής ευρυζωνικής πρόσβασης στο διαδίκτυο μέσω δικτύου οπτικών ινών εντός του χρονικού πλαισίου της παρούσας ανάλυσης αγοράς. Η εταιρεία μας θεωρεί ότι το συγκεκριμένο πρόγραμμα θα έπρεπε να είχε εξεταστεί λεπτομερέστερα στην παρούσα ανάλυση αγοράς, εκτιμώντας ότι θα έχει υλοποιηθεί μερικώς εντός του σχετικού χρονικού πλαισίου. Η υλοποίηση του έργου αυτού σε συνδυασμό με την υφιστάμενη υψηλή ανάπτυξη του ανταγωνισμού, για την οποία θα αναφερθούμε λεπτομερώς στην συνέχεια, θα τροποποιήσει σημαντικά τις συνθήκες τις αγοράς.

Τέλος δεν αναφέρονται καθόλου στοιχεία γεωγραφικής κάλυψης των δικτύων των παρόχων οι οποίοι έχουν ήδη επενδύσει σημαντικά κεφάλαια για την ανάπτυξη δικτύων οπτικών ινών. Ενδεικτικά αναφέρουμε ότι η εταιρεία HOL αναφέρει ότι διαθέτει 800 Km δικτύου οπτικών ινών στην Αττική[145] και περισσότερα από 3.600 Km οπτικών ινών στο Εθνικό Δίκτυο Κορμού[146].

<u>Δεσμοποίηση υπηρεσιών – Bundling</u>

Η ΕΕΤΤ στην παρ. 3.3.7 αναφέρεται στα δεσμοποιημένα πακέτα, τα οποία αφορούν παροχή ευρυζωνικής πρόσβασης στο διαδίκτυο σε συνδυασμό με τις λοιπές υπηρεσίες και καταλήγει στο συμπέρασμα ότι «δεν υπάρχουν επαρκείς ενδείξεις» ότι τα δεσμοποιημένα πακέτα συνιστούν διακριτή αγορά, υποστηρίζοντας ότι τα περισσότερα πακέτα των εναλλακτικών παρόχων τα λεγόμενα double play, μόλις πρόσφατα άρχισαν να καθιερώνονται στην αγορά. Αναγνωρίζει όμως ότι στο χρονικό διάστημα που καλύπτει η ανάλυση ενδέχεται να αυξηθεί η

145 http://www.hol.gr/default.asp?pid=9&la=1
146 http://www.hol.gr/default.asp?pid=11&la=1&pre_pressID=107&pre_yr=8

παρατηρούμενη τάση για την αγορά δεσμοποιημένων πακέτων και να υπάρχει σημαντικό ποσοστό των χρηστών που θα αγοράζει δεσμοποιημένα την υπηρεσία της ευρυζωνικής πρόσβασης στο διαδίκτυο.

Ωστόσο στην παρ. 5.6.5 η ΕΕΤΤ διατυπώνει ότι «με την αύξηση της ποικιλίας των λιανικών υπηρεσιών της ΟΤΕ ΑΕ και την αυξητική τάση της προτίμησης των καταναλωτών στα δεσμοποιημένα προϊόντα, η μεθοδολογία της εξεύρεσης του ορθού περιθωρίου μέσω του μοντέλου Προεξοφλημένων Ταμειακών Ροών πενταετούς ορίζοντα καθίσταται εξαιρετικά περίπλοκη και δεν ευνοεί την διαφάνεια και βεβαιότητα στην αγορά». Η ΕΕΤΤ φαίνεται συνεπώς να καταλήγει σε δύο αντιφατικά μεταξύ τους συμπεράσματα καθώς στην πρώτη περίπτωση επί της ουσίας καταλήγει ότι τα δεσμοποιημένα πακέτα δεν έχουν ακόμα καθιερωθεί στην αγορά ενώ στην δεύτερη ότι έχουν καθιερωθεί σε τέτοιο βαθμό ώστε να δημιουργούν ήδη προβλήματα στην υλοποίηση του μοντέλου Προεξοφλημένων Ταμειακών Ροών.

Ο ΟΤΕ συμφωνεί με την ΕΕΤΤ στο συμπέρασμα ότι τα δεσμοποιημένα πακέτα δεν συνιστούν διακριτή αγορά, αλλά θεωρεί απαραίτητο να επισημανθεί ότι αποτελούν **την κυρίαρχη τάση**[147] παροχής υπηρεσιών στην αγορά ευρυζωνικής πρόσβασης, σε αντίθεση με την αναφορά της ΕΕΤΤ ότι μόλις πρόσφατα άρχισαν να καθιερώνονται στην αγορά. Η διαπίστωση αυτή έχει ιδιαίτερη σημασία για την εταιρεία μας καθώς θα πρέπει να λαμβάνεται υπόψη κατά των έλεγχο τιμών του ΟΤΕ και τον υπολογισμό του κατάλληλου περιθωρίου στα πλαίσια είτε ex-ante είτε ex-post ελέγχου τιμών.

<u>Επίπεδο Χονδρικής - Υποκατάσταση από πλευράς προσφοράς</u>

Στην σχετική ανάλυση η ΕΕΤΤ μελετά εάν η ΑΠΤοΒ δίνει στους Παρόχους τη δυνατότητα να προσφέρουν χονδρικές υπηρεσίες σε άλλους Παρόχους και καταλήγει στο συμπέρασμα ότι κάτι τέτοιο δεν είναι δυνατό στα πλαίσια της παρούσας ανάλυσης, ενώ κατά την τελευταία

147 Σύμφωνα με συνδρομητική έρευνα της Focus που δημοσιεύτηκε στο τεύχος 06 – 2009 της εβδομαδιαίας ηλεκτρονικής έκδοσης Weekly Telecom αποτυπώνεται σημαντική αύξηση της διείσδυσης του Double/Triple Play με βάση τα αποτελέσματα για την περίοδο 30/9/2008 – 22/12/2008. Συγκεκριμένα η διείσδυση της υπηρεσίας σε πανελλαδικό επίπεδο εκτιμάται στο 20,6% παρουσιάζοντας αύξηση 15,7% από την περίοδο του καλοκαιριού (24/6-29/9/2008) και συνολικά 32,1% από το δεύτερο τρίμηνο του 2008. Σύμφωνα με την έρευνα η νέα υπηρεσία φαίνεται να προσελκύει σε πρώτη φάση νοικοκυριά που είχαν ήδη (ανεξάρτητη) σύνδεση Internet.

διετία δεν υπήρξε ουσιαστικά παροχή ΧΕΠ, από τους παρόχους μέσω ΑΠΤοΒ. Το συμπέρασμα αυτά βρίσκεται σε πλήρη αντίθεση:

α. Με τα στοιχεία της ΕΕΤΤ, όπως αυτά παρουσιάζονται στο Κεφάλαιο 4, Ανάλυση Αγοράς και συγκεκριμένα τον Πίνακα 9, όπου για το α' εξάμηνο του 2008 καταγράφεται ότι υπήρχαν 9.179 συνδέσεις ADSL χονδρικής από άλλους παρόχους. Ο αριθμός αυτός δεν τεκμηριώνεται σε κανένα σημείο του κειμένου ώστε να καταστεί σαφές σε τι αφορά ωστόσο μπορούμε να πιθανολογήσουμε ότι αφορά συνδέσεις της εταιρείας HOL η οποία δραστηριοποιείται τόσο στην παροχή λιανικών υπηρεσιών ευρυζωνικής πρόσβασης μέσω ΑΠΤοΒ όσο και στην παροχή χονδρικών υπηρεσιών ευρυζωνικής πρόσβασης.

β. Με την υποχρέωση παροχής χονδρικής ευρυζωνικής πρόσβασης που προβλέπεται στα πλαίσια των έργων που χρηματοδοτούνται για την ανάπτυξη ευρυζωνικής πρόσβασης στις περιφέρειες της Ελλάδας από το Μέτρο 4.2[148] της Κοινωνίας της Πληροφορίας Α.Ε. Σύμφωνα με την προκύρηξη του έργου οι τελικοί αποδέκτες (HOL, Forthnet, Tellas & Cyta) πέραν της παροχής λιανικών υπηρεσιών ευρυζωνικής πρόσβασης ανέλαβαν την υποχρέωση παροχής πρόσβασης σε επίπεδο χονδρικής επί τη βάσει των αρχών του Ανοικτού Δικτύου και της Μη Διάκρισης (Open Access, Non Discrimination) και ακολουθώντας τιμολογιακή προσέγγιση Retail minus. Το έργο σύμφωνα με τις συμβατικές υποχρεώσεις των τελικών αποδεκτών θα πρέπει να έχει ολοκληρωθεί μέχρι το τέλος του 2009, δηλαδή μέσα στα χρονικά πλαίσια της παρούσας ανάλυσης και συνεπώς θα πρέπει σε κάθε περίπτωση να ληφθεί υπόψη. Σχετικά με τις παρεχόμενες υπηρεσίες στα πλαίσια του Μέτρου 4.2 παραπέμπουμε ενδεικτικά στην ιστοσελίδα[149] της εταιρείας HOL αλλά και στο ΠΑΡΑΡΤΗΜΑ 3.

Με βάση τα παραπάνω ο ΟΤΕ θεωρεί ότι η ΕΕΤΤ πρέπει να αναθεωρήσει το συμπέρασμα της ότι η ΑΠΤοΒ είναι «αδύνατο» να δίνει στους Παρόχους τη δυνατότητα να προσφέρουν χονδρικές υπηρεσίες σε άλλους Παρόχους και να αποτυπώσει την πραγματική κατάσταση η οποία αποδεικνύει ότι οι πάροχοι μέσω ΑΠΤοΒ όχι μόνο μπορούν αλλά και προσφέρουν στην πράξη χονδρικές υπηρεσίες σε άλλους Παρόχους.

---

148 Αναλυτικότερα στοιχεία για την κάλυψη του Μέτρου 4.2 παρατίθενται στην απάντηση μας στην ερώτηση 2.

149 http://www.hol.gr/default.asp?pID=12&ct=56&la=1

Στην ενότητα 3.5 της διαβούλευσης εξετάζεται η «Έμμεση πίεση κατά τη διαμόρφωση τιμής χονδρικής η οποία επιβάλλεται από την ύπαρξη υποκαταστασιμότητας σε επίπεδο λιανικής». Σχετικά με αυτή την ενότητα έχουμε να παρατηρήσουμε τα εξής:

- Η διαβούλευση αναφέρει στην σελίδα 54: «Η ΕΕΤΤ θεωρεί ότι σε ένα υποθετικό μονοπωλιακό πάροχο υπηρεσιών **αδεσμοποίητης πρόσβασης** σε τρίτα μέρη θα μπορούσε να ασκηθεί περιορισμός μέσω ανταγωνιστικής πίεσης από ένα κάθετα ενοποιημένο πάροχο λιανικών υπηρεσιών πρόσβασης». Κρίνουμε ότι το γεγονός αυτό δεν είναι σχετικό με τον ορισμό της χονδρικής αγοράς ευρυζωνικής πρόσβασης που είναι το αντικείμενο αυτής της διαβούλευσης. Θέλουμε να επισημάνουμε ότι ίσως να δικαιολογείτο η εξέταση της υποκατασιμότητας μεταξύ αδεσμοποίητης πρόσβασης και λιανικής αγοράς, εάν δεν προβλεπόταν ρύθμιση στην αγορά αδεσμοποίητης πρόσβασης. Στην πραγματικότητα όχι μόνο προβλέπεται ρύθμιση στην αγορά αδεσμοποίητης πρόσβασης, αλλά επιπλέον η διαβούλευση για την αγορά αυτή αποτελεί αντικείμενο ανεξάρτητης διαδικασίας που διεξάγεται παράλληλα. Έτσι λοιπόν η ΕΕΤΤ κατέληξε σε συμπεράσματα για την αγορά ΧΕΠ βασιζόμενη σε μία ανάλυση που αφορά μία άλλη αγορά και μάλιστα ρυθμιζόμενης, αυτή της αγοράς αδεσμοποίητης πρόσβασης!

- Ο ΟΤΕ υποστηρίζει ότι στην αγορά ΧΕΠ πρέπει να συνυπολογιστεί η ιδιοπαροχή υπηρεσιών ευρυζωνικής πρόσβασης μέσω ΑΠΤοΒ των εναλλακτικών παρόχων. Πιο συγκεκριμένα κατά τον ορισμό της σχετικής αγοράς χονδρικής στα πλαίσια του ορισμού και ανάλυσης της αγοράς είναι απαραίτητα να καθοριστούν οι σχετικές αγορές σε επίπεδο λιανικής και χονδρικής απουσία ρύθμισης και να ληφθούν υπόψη στην αγορά χονδρικής οι έμμεσες πιέσεις από την αγορά λιανικής. Η επίδραση των έμμεσων πιέσεων περιγράφεται σχηματικά ως εξής:

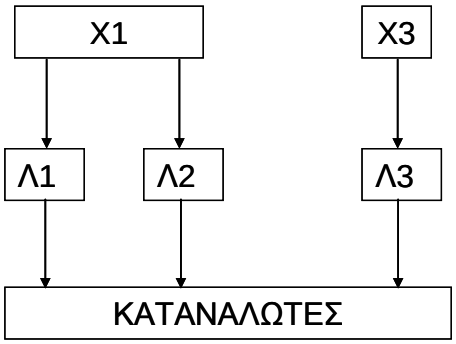

-

- Στο σχήμα αυτό και οι δύο πάροχοι υπηρεσιών είναι καθετοποιημένοι, αλλά ο πάροχος Χ1 (ΟΤΕ) παρέχει υπηρεσίες χονδρικής τόσο στην λιανική του (Λ1), όσο και σε ένα τρίτο πάροχο Λ2. Ο Λ2 δραστηριοποιείται μόνο στην αγορά λιανικής παρέχοντας υπηρεσίες σε τελικού χρήστες. Ο πάροχος Χ3 δραστηριοποιείται μέσω ΑΠΤοΒ και παρέχει υπηρεσίες μόνο στην λιανική του Λ3. Ο πάροχος Χ1 έχει την δυνατότητα να αυξήσει τις χονδρικές τιμές που χρεώνει τον πάροχο Λ2. Στην περίπτωση αυτή ο Χ1 περιορίζεται με δύο τρόπους τόσο άμεσα από τις λιανικές υπηρεσίες Λ3 του καθετοποιημένου παρόχου Χ3 όσο και έμμεσα εκ του γεγονότος ότι ο υποθετικός μονοπωλητής Χ1 καθώς θα ανεβάζει τις τιμές χονδρικής θα οδηγήσει τον Λ2 να αυξήσει τις τιμές λιανικής, ενώ παράλληλα και η λιανική του Χ1, Λ1 είναι υποχρεωμένη να αυξήσει τις τιμές λιανικής ώστε να αποφύγει την συμπίεση περιθωρίου (margin squeeze). Καθώς και ο Λ1 και ο Λ2 αυξάνουν τις τιμές λιανικής οι τελικοί καταναλωτές θα μεταφερθούν στις λιανικές υπηρεσίες του Χ3, Λ3. Στην περίπτωση αυτή ο Χ1 έχει απώλεια εσόδων τόσο στην λιανική του όσο και στην χονδρική του. Συμπερασματικά οι έμμεσες πιέσεις που τίθενται από τον καθετοποιημένο πάροχο ευρυζωνικών υπηρεσιών μέσω ΑΠΤοΒ μπορούν να εμποδίσουν ένα υποθετικό μονοπωλιακό πάροχο χονδρικών ευρυζωνικών υπηρεσιών να αυξήσει τις τιμές του πάνω από το ανταγωνιστικό επίπεδο.

- Εφαρμόζοντας λοιπόν με ορθό τρόπο το SSNIP τεστ θα έπρεπε να μελετηθεί η επίδραση μια αύξησης τιμής κατά 10% από τον ΟΤΕ της υπηρεσίας ΧΕΠ. Με βάση την παραπάνω ανάλυση προκύπτει μετά βεβαιότητας ότι η αύξηση αυτή θα μεταφερόταν στους τελικούς χρήστες τόσο των παρόχων εκείνων που αγοράζουν ΧΕΠ και επιβαρύνονται την αύξηση, όσο και των τελικών συνδρομητών του ΟΤΕ, καθώς ο ΟΤΕ ως πάροχος χονδρικών υπηρεσιών θα έπρεπε με βάση το δίκαιο του ανταγωνισμού να αυξήσει αντίστοιχα τις τιμές λιανικής του, άλλως θα αντιμετώπιζε προβλήματα συμπίεσης περιθωρίου. Καθώς το κόστος ΧΕΠ αποτελεί για τους εμπλεκόμενους παρόχους ένα πολύ σημαντικό ποσοστό του συνολικού κόστους της υπηρεσίας που πωλούν στη λιανική αγορά είναι προφανές ότι μεγάλο τμήμα της αύξησης αυτής θα μετακυλυθεί στους τελικούς χρήστες. Είναι επίσης αναμενόμενο ότι αρκετοί τελικοί χρήστες θα μεταφερθούν σε παρόχους που δεν θα τους επιβαρύνουν με αυτή την αύξηση δηλαδή στους παρόχους που χρησιμοποιούν αδεσμοποίητη πρόσβαση στον τοπικό βρόχο. Η ζήτηση ΧΕΠ από παρόχους θα μειωθεί αντίστοιχα και έτσι λοιπόν η αρχική αύξηση κατά 10% προς τους παρόχους που ζητούν

ΧΕΠ θα οδηγήσει σε μείωση εσόδων του ΟΤΕ τόσο από την υπηρεσία ΧΕΠ όσο και από τις λιανικές του υπηρεσίες. Κατά συνέπεια υπάρχει έμμεση πίεση από την πλευρά της ζήτησης στην υπηρεσία ΧΕΠ που προέρχεται από την ιδιοπαροχή παρόχων ευρυζωνικών υπηρεσιών μέσω αδεσμοποίητου τοπικού βρόχου. Στον ορισμό της αγοράς θα έπρεπε λοιπόν να περιληφθούν οι ιδιοπαροχές αυτές. Τα μερίδια ΟΤΕ που θα προέκυπταν θα ήταν πολύ χαμηλότερα από αυτά που εμφανίζει η ΕΕΤΤ (65% έναντι 99%).

- Η ΕΕΤΤ εμμέσως αναγνωρίζει την ύπαρξη υποκαταστασιμότητας σε επίπεδο λιανικής από την παροχή ευρυζωνικών υπηρεσιών μέσω ΑΠΤοΒ καθώς στην παρ. 5.6.1 εδ. ΙΙΙ όπου προτείνει η υποχρέωση πρόσβασης στο DSLAM να επιβάλλεται στον ΟΤΕ μόνο στα κέντρα στα οποία ο ΟΤΕ δεν δύναται να παρέχει συνεγκατάσταση στα πλαίσια των υποχρεώσεών του στην αγορά ΑΠΤοΒ!

Σύμφωνα με πρόσφατη ανακοίνωση της ΕΕΤΤ στις 29 Ιανουαρίου 2009 σχετικά με την Πορεία ανάπτυξης της ευρυζωνικότητας στην Ελλάδα για το Δ' Τρίμηνο 2008 επιβεβαιώνεται η τοποθέτηση μας για την καθοριστική συμμετοχή στην αγορά ευρυζωνικής πρόσβασης των υπηρεσιών που παρέχονται μέσω ΑΠΤοΒ. Συγκεκριμένα αναφέρεται ότι «Συνεχίζεται σταθερά η **ανάπτυξη της Αδεσμοποίητης Πρόσβασης στον Τοπικό Βρόχο (ΑΠΤοΒ) στην Ελλάδα το Δ' τρίμηνο 2008 δίνοντας ώθηση και στην ευρυζωνική ανάπτυξη**, η οποία σηματοδοτείται από την αύξηση της διείσδυσης της ευρυζωνικότητας στον πληθυσμό για το 2008 κατά 4,3 μονάδες (από 9,1% σε 13,4%). Οι γραμμές ΑΠΤοΒ σημείωσαν νέα άνοδο, ξεπερνώντας τις 646.000 γραμμές στα τέλη του 2008. **Η πλειοψηφία των γραμμών αυτών χρησιμοποιήθηκε για την παροχή υπηρεσιών ευρυζωνικής πρόσβασης στο Διαδίκτυο.** Σημειώνεται ότι στο τέλος του 2008 περισσότερο από το 36% των ευρυζωνικών γραμμών παρεχόταν μέσω ΑΠΤοΒ έναντι 20% στο τέλος του 2007. Παράλληλα ωστόσο με την αύξηση αυτή, συνεχίζεται η μείωση των γραμμών ΑΡΥΣ (χονδρικής), γεγονός που υποδηλώνει την τάση των εναλλακτικών παρόχων για μεταφορά της συνδρομητικής τους βάσης από Χονδρική Ευρυζωνική Πρόσβαση σε Αδεσμοποίητη Πρόσβαση στον Τοπικό Βρόχο και λιγότερο για την προσέλκυση καινούριων συνδρομητών τοπικού βρόχου.»

Με βάση τα παραπάνω ο ΟΤΕ θεωρεί ότι η ΕΕΤΤ θα πρέπει να επανεξετάσει τα συμπεράσματα της αναφορικά με τον ορισμό της σχετικής αγοράς και να επαναπροσδιορίσει:

- την υποκατάσταση μεταξύ σταθερής ευρυζωνικής πρόσβασης και πρόσβασης στο διαδίκτυο μέσω δικτύου κινητών επικοινωνιών
- την δεσμοποίηση υπηρεσιών – Bundling και
- την υποκατάσταση από πλευράς προσφοράς σε επίπεδο Χονδρικής, συνυπολογίζοντας την ιδιοπαροχή υπηρεσιών ευρυζωνικής πρόσβασης μέσω ΑΠΤοΒ
- την υποκατάσταση μεταξύ (ασύμμετρης) ευρυζωνικής πρόσβασης στο διαδίκτυο και πρόσβασης στο διαδίκτυο μέσω δικτύου οπτικών ινών, καταγράφοντας τόσο τις υφιστάμενες όσο και τις προσεχείς επενδύσεις σε δίκτυα οπτικών ινών με χρήση κρατικών και κοινοτικών ενισχύσεων όπως αυτές έχουν ανακοινωθεί από τους εμπλεκόμενους κρατικούς φορείς.

Ερώτηση 2: Συμφωνείτε ότι η σχετική γεωγραφική αγορά για υπηρεσίες χονδρικής ευρυζωνικής πρόσβασης είναι η Ελληνική Επικράτεια;

Σύμφωνα με τις Κατευθυντήριες Γραμμές για την ανάλυση της αγοράς στις υπηρεσίες ηλεκτρονικών επικοινωνιών (§56), αλλά και άλλα σχετικά κείμενα και νομολογία, η σχετική γεωγραφική αγορά περιλαμβάνει μία περιοχή όπου οι επιχειρήσεις δραστηριοποιούνται στην προσφορά και στη ζήτηση των σχετικών προϊόντων και υπηρεσιών και όπου οι συνθήκες του ανταγωνισμού είναι παρόμοιες ή επαρκώς ομοιογενείς και που μπορεί να διακριθεί από γειτονικές περιοχές όπου οι συνθήκες ανταγωνισμού είναι ουσιωδώς διαφορετικές. Επομένως, με βάση τα παραπάνω, οι ΕΡΑ οφείλουν να εντάξουν σε ξεχωριστές τοπικές γεωγραφικές αγορές τις περιοχές εκείνες που παρουσιάζουν ετερογενείς συνθήκες ανταγωνισμού σε σχέση με αυτές που παρατηρούνται σε γειτονικές περιοχές. Η δε ανάλυση των κριτηρίων για την ομοιογένεια των συνθηκών ανταγωνισμού θα πρέπει να είναι προσανατολισμένη στο μέλλον (forward-looking), λαμβάνοντας υπόψη και εξελίξεις που αναμένεται να λάβουν χώρα μέχρι την επόμενη ανάλυση αγοράς.

Ειδικότερα όπως αναφέρει και το κείμενο της Διαβούλευσης της ΕΕΤΤ με βάση τις Κοινές Θέσεις του ERG[150] οι ΕΡΑ θα πρέπει να εξετάσουν εάν οι συνθήκες ανταγωνισμού δικαιολογούν τον ορισμό μιας αγοράς σε Εθνικό επίπεδο, λαμβάνοντας υπόψη μεταξύ άλλων, τα ακόλουθα κριτήρια:

- Φραγμούς εισόδου
- Αριθμός προμηθευτών
- Κατανομή μεριδίων αγοράς
- Τιμολόγηση και διαφορές επί των τιμών

Η ΕΕΤΤ αναφέρει ότι ο ΟΤΕ αποτελεί ουσιαστικά το μοναδικό προμηθευτή της συγκεκριμένης υπηρεσίας και το ποσοστό του αγγίζει το 100%. Το συμπέρασμα αυτό της ΕΕΤΤ έρχεται καταρχήν σε αντίθεση με τα στοιχεία που αποτυπώνονται στον πίνακα 9, σελ. 60 του κειμένου της Διαβούλευσης, στον οποίο καταγράφεται ότι κατά το α' εξάμηνο του 2008 ο αριθμός γραμμών ΧΕΠ από άλλους παρόχους φθάνει τις 9.179, αριθμός που με βάση την εξέλιξη της αγοράς θα ήταν αισθητά μεγαλύτερος αν η ΕΕΤΤ επέλεγε να συμπεριλάβει και τα, διαθέσιμα σε αυτήν, στοιχεία β' εξαμήνου του 2008. Ας σημειωθεί επίσης ότι σύμφωνα με το κείμενο της Κοινής Θέσης των Ευρωπαίων Ρυθμιστών, η ανάλυση του κριτήριου αυτού στοχεύει στην ανίχνευση του αριθμού των προμηθευτών που παρέχουν ή θα μπορούσαν να παρέχουν τις υπηρεσίες τους σε μια συγκεκριμένη γεωγραφική περιοχή. Θα πρέπει λοιπόν εν προκειμένω η ΕΕΤΤ να συνεκτιμήσει στην ανάλυσή της και τον σημαντικό αριθμό των παρόχων που έχουν αναπτύξει ιδιόκτητα δίκτυα τοπικού βρόχου, οι οποίοι πέραν της ιδιοπαροχής, είναι σήμερα σε θέση να παρέχουν υπηρεσίες ΧΕΠ και σε άλλους παρόχους εφόσον το αποφασίσουν.

Κυρίως όμως, το παραπάνω συμπέρασμα της ΕΕΤΤ δεν είναι ορθά τεκμηριωμένο, δεδομένου ότι στα πλαίσια της ανάλυσης για τον ορισμό του γεωγραφικού εύρους της σχετικής αγοράς θα πρέπει να συνυπολογιστούν και οι αυτοπαρεχόμενες ευρυζωνικές συνδέσεις μέσω ΑΠΤοΒ. Εάν οι συνδέσεις αυτές δεν ληφθούν υπόψη στον ορισμό ή/και ανάλυση της αγοράς, δεν αποτυπώνονται σε καμία περίπτωση οι πραγματικές συνθήκες ανταγωνισμού ούτε και το

[150] ERG 08 (20) ERG Σχέδιο Κοινής Θέσης σχετικά με τις γεωγραφικές πλευρές της Ανάλυσης Αγορών (ορισμός και κανονιστικές υποχρεώσεις) (Draft Common Position on Geographic Aspects of Market Analysis (definition and remedies)

σύνολο της αγοράς, καθώς σύμφωνα με τα στοιχεία του Δ' τριμήνου 2008 της ΕΕΤΤ οι αυτοπαρεχόμενες ευρυζωνικές συνδέσεις μέσω ΑΠΤοΒ αποτελούσαν το 36% των ευρυζωνικών συνδέσεων!

Με τον συνυπολογισμό στην ανάλυση της αγοράς των αυτοπαρεχόμενων ευρυζωνικών συνδέσεων μέσω ΑΠΤοΒ, γίνεται εμφανές ότι η ανάπτυξη του ανταγωνισμού στην σχετική αγορά παρουσιάζει ευδιάκριτες γεωγραφικές διαφοροποιήσεις μεταξύ των περιοχών εκείνων όπου έχουν προχωρήσει οι πάροχοι σε συνεγκατάσταση και παρέχουν υπηρεσίες ευρυζωνικής πρόσβασης και στις περιοχές όπου οι ευρυζωνικές υπηρεσίες παρέχονται αποκλειστικά μέσω του δικτύου του ΟΤΕ.

Στο παρακάτω σχήμα παρουσιάζονται στοιχεία σχετικά με την ανάπτυξη στις 31/12/2008 του ΑΠΤοΒ, των λιανικών ευρυζωνικών υπηρεσιών του ΟΤΕ και των χονδρικών ευρυζωνικών υπηρεσιών του ΟΤΕ (ΑΡΥΣ) ανά τηλεπικοινωνιακό διαμέρισμα λαμβάνοντας υπόψη μόνο τα κέντρα στα οποία υπάρχει συνεγκατάσταση. Το σχήμα δείχνει ξεκάθαρα ότι η ανάπτυξη του ΑΠΤοΒ έχει προχωρήσει τόσο ώστε να υπάρχει επαρκής ανταγωνισμός στις περιοχές όπου υπάρχει συνεγκατάσταση.

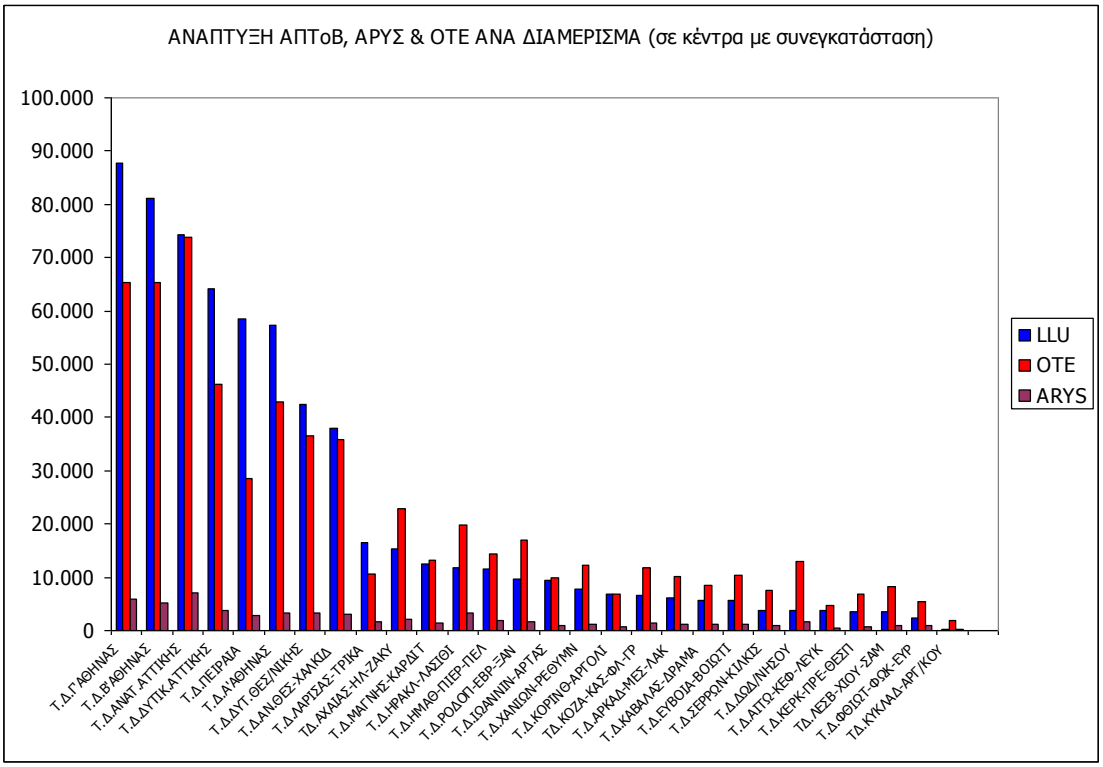

Σχήμα 1. ΑΠΤοΒ, ΑΡΥΣ και ADSL ΟΤΕ υπολογισμένα ανά τηλεπικοινωνιακό διαμέρισμα λαμβάνοντας υπόψη μόνο τα κέντρα όπου υπάρχει συνεγκατάσταση

Για τον καθορισμό των γεωγραφικών αγορών σύμφωνα με τα κριτήρια του ERG απαιτείται περαιτέρω ανάλυση για την κατανομή των μεριδίων αγοράς, η οποία ωστόσο δεν ήταν εφικτή στον διαθέσιμο χρόνο για την υποβολή της τοποθέτησης μας. Όπως προκύπτει όμως από το παρακάτω διάγραμμα ο αριθμός των παρόχων που καταλαμβάνουν τα μεγαλύτερα μερίδια αγοράς είναι τέσσερεις, με έναν εξ αυτών να έχει μερίδιο πάνω από το 30% της αγοράς.

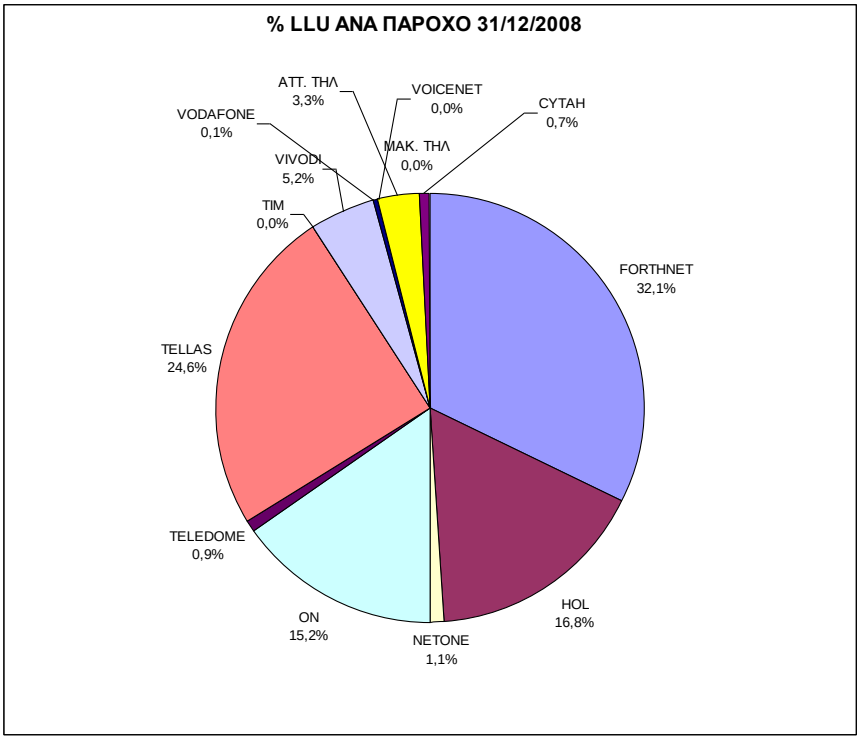

Σχήμα 2. Κατανομή ΑΠΤοΒ ανά πάροχο

Επίσης όπως παρουσιάζεται στον παρακάτω Πίνακα οι πάροχοι έχουν προχωρήσει σε συνεγκαταστάσεις σε 312 κέντρα του ΟΤΕ καλύπτοντας το 76% των συνδρομητών του ΟΤΕ. Πρέπει να σημειωθεί ότι ο ΟΤΕ με τα 1.359 σημεία παρουσίας ADSL καλύπτει το 92,98% των συνδρομητών του. Από τα 312 κέντρα του ΟΤΕ στα οποία έχουν υλοποιήσει συνεγκαταστάσεις οι πάροχοι στα 162 υπάρχουν περισσότεροι των τριών. Σημειώνεται ότι σύμφωνα με τα πλέον πρόσφατα στοιχεία (11/2/2009) ο αριθμός των κέντρων στα οποία λειτουργούν συνεγκαταστάσεις έχει ήδη ανέλθει σε 407.

Αριθμός Συνεγκατεστημένων Παρόχων ανά κέντρο	**Αριθμός Κέντρων με συνεγκατάσταση**
1	160
3	40
4	38
5	13
6	7
7	14
8	10
9	9
10	11
11	7
12	3
Άθροισμα	**312**

Πίνακας 1. Αριθμός Συνεγκατεστημένων Παρόχων ανά κέντρο (στοιχεία Ιανουαρίου 2009)

Στο παρακάτω διάγραμμα παρουσιάζεται η εξέλιξη του αριθμού των κέντρων στα οποία λειτουργεί συνεγκατάσταση και αποτυπώνεται ο εκθετικός ρυθμός αύξησης τους κατά το δεύτερο εξάμηνο του 2008 στο πλαίσιο και της υλοποίησης του Μέτρου 4.2 (το οποίο παρουσιάζεται εκτενέστερα στην συνέχεια).

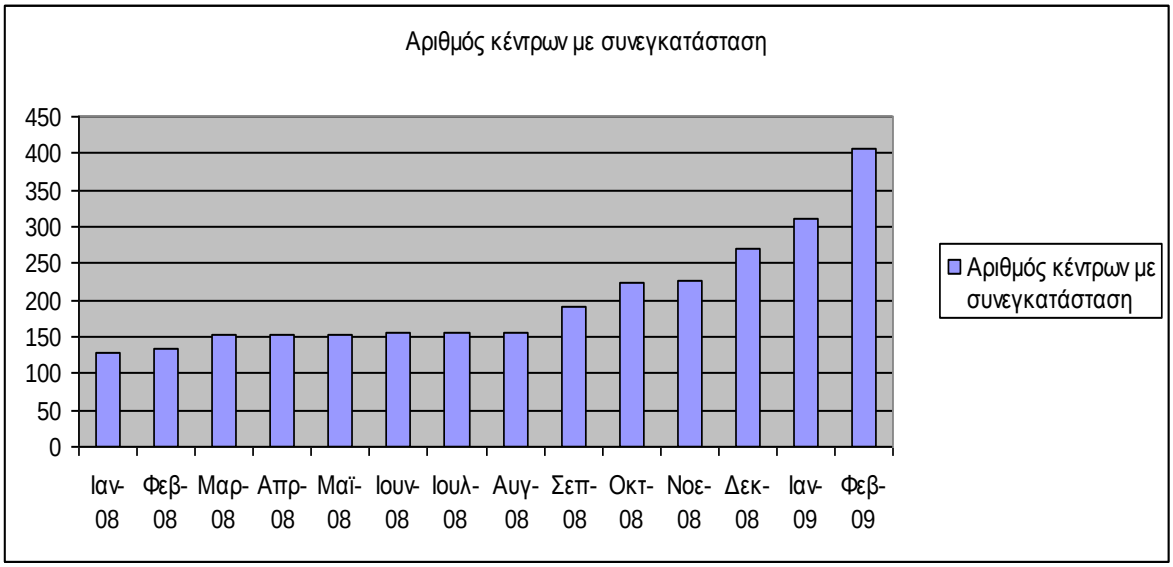

Σχήμα 3. Εξέλιξη του αριθμού των κέντρων με συνεγκατάσταση

Τα παραπάνω στοιχεία καλύπτουν τόσο το κριτήριο του αριθμού των προμηθευτών όσο και το κριτήριο της κατανομή των μεριδίων αγοράς για τον ορισμό δύο διαφορετικών σχετικών γεωγραφικών αγορών, με την πρώτη να περιλαμβάνει τα αστικά κέντρα στα οποία υπάρχει συνεγκατάσταση και έχει αναπτυχθεί ο ανταγωνισμός με την παροχή ευρυζωνικών υπηρεσιών μέσω των ΑΠΤοΒ και την δεύτερη να περιλαμβάνει την υπόλοιπη Ελληνική επικράτεια.

Το κριτήριο που αφορά τους φραγμούς εισόδου καλύπτεται επίσης πλήρως καθώς σημαντικός αριθμός παρόχων έχει προχωρήσει ήδη σε συνεγκαταστάσεις σε περιοχές όπου αυτοί θεωρούν ότι είναι οικονομικά βιώσιμη μία τέτοια επένδυση σύμφωνα με τα επιχειρησιακά τους σχέδια και συνεπώς για τις περιοχές αυτές είναι προφανές ότι θεωρούν ότι δεν υπάρχουν φραγμοί εισόδου.

Λαμβάνοντας υπόψη ότι η ανάλυση της σχετικής αγοράς πρέπει να είναι προσανατολισμένη στο μέλλον (forward-looking) καθώς αφορά την αποτύπωση του ανταγωνισμού μέχρι την επόμενη ανάλυση της αγοράς και την τυχόν επιβολή αναλογικών ρυθμίσεων για τα προσεχή έτη, είναι σημαντικό η ανάλυση της ΕΕΤΤ να αποτυπώνει την εξέλιξη της σχετικής αγοράς και να συμπεριλαμβάνει τα επιχειρηματικά σχέδια όλων των παικτών της αγοράς. Στο παρακάτω διάγραμμα αποτυπώνεται η ανάπτυξη εντός του 2008 σε μηνιαία βάση του ΑΠΤοΒ, των λιανικών ευρυζωνικών υπηρεσιών του ΟΤΕ και των χονδρικών ευρυζωνικών υπηρεσιών του ΟΤΕ (ΑΡΥΣ) μόνο στα κέντρα στα οποία υπάρχει συνεγκατάσταση. Το διάγραμμα δείχνει ξεκάθαρα ότι η ανάπτυξη του ΑΠΤοΒ εμφανίζει ιδιαίτερη δυναμική, ενώ οι υπηρεσίες ΑΡΥΣ στα κέντρα όπου υπάρχει συνεγκατάσταση βαίνουν μειούμενες με προοπτική πλήρους εξάλειψης τους.

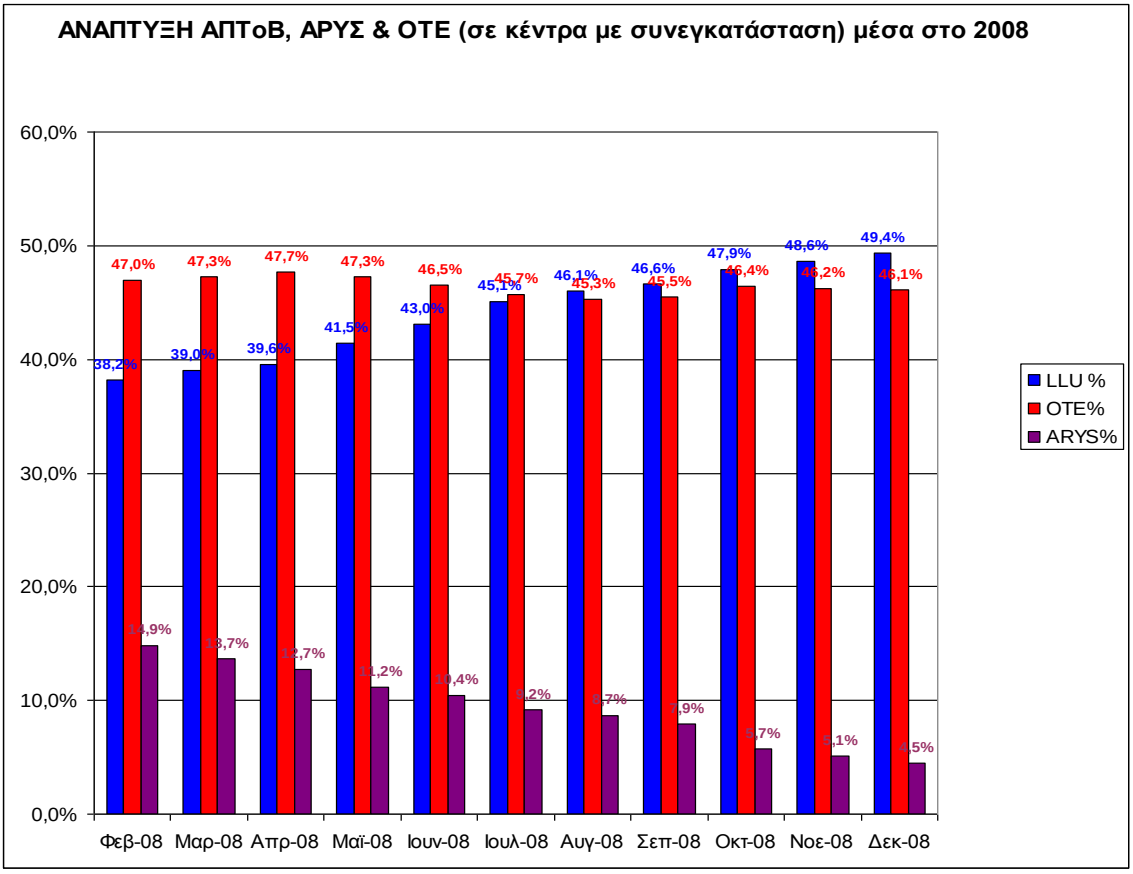

Σχήμα 4. Ανάπτυξη ΑΠΤοΒ, ΑΡΥΣ και ADSL ΟΤΕ μέσα στο 2008 λαμβάνοντας υπόψη μόνο τα κέντρα όπου υπάρχει συνεγκατάσταση

Ένα σημείο το οποίο η ΕΕΤΤ παραλείπει να αποτυπώσει στην ανάλυση της και το οποίο επηρεάζει σημαντικά τον ορισμό και την ανάλυση της σχετικής αγοράς και ιδιαίτερα την γεωγραφική διάσταση της είναι το μέτρο 4.2 της Κοινωνίας της Πληροφορίας Α.Ε «Χρηματοδότησης επιχειρήσεων για την ανάπτυξη ευρυζωνικής πρόσβασης στις περιφέρειες της Ελλάδας». Το έργο αυτό περιλαμβάνει τον διαχωρισμό της χώρας σε γεωγραφικές ζώνες ισοδύναμου περίπου πληθυσμού και την επιδότηση κατά 50% επιχειρηματικών σχεδίων προϋπολογισμού 160 εκ. € για την παροχή ευρυζωνικής πρόσβασης και είχε ως τελικούς αποδέκτες τους παρόχους HOL, Tellas, CYTA και Forthnet. Στον Πίνακας 2 φαίνεται η πληθυσμιακή κάλυψη ανά ζώνη και ανά τελικό αποδέκτη του μέτρου ενώ στον Πίνακας 3 φαίνεται η πληθυσμιακή κάλυψη ανά νομό και ανά τελικό αποδέκτη του μέτρου.

ΥΠΟΕΡΓΟ/ ΖΩΝΗ	Τ.Α	Νομοί	Δημ.	Σύνολο Μόνιμων

			Διαμ.	κατοίκων[151]
1	**HoL**	ΜΑΓΝΗΣΙΑΣ, ΒΟΙΩΤΙΑΣ, ΕΥΒΟΙΑΣ, ΦΘΙΩΤΙΔΟΣ, ΦΩΚΙΔΟΣ, ΚΥΚΛΑΔΩΝ	718	807.483
2	**HoL**	ΑΡΤΗΣ, ΠΡΕΒΕΖΗΣ, ΑΙΤΩΛΙΑΣ ΚΑΙ ΑΚΑΡΝΑΝΙΑΣ, ΑΧΑΙΑΣ, ΚΕΦΑΛΛΗΝΙΑΣ, ΛΕΥΚΑΔΑΣ, ΕΥΡΥΤΑΝΙΑΣ, ΚΟΡΙΝΘΙΑΣ	970	841.972
3	**Tellas**	ΖΑΚΥΝΘΟΥ, ΗΛΕΙΑΣ, ΑΡΓΟΛΙΔΟΣ, ΑΡΚΑΔΙΑΣ, ΠΕΙΡΑΙΩΣ[152], ΛΑΚΩΝΙΑΣ, ΜΕΣΣΗΝΙΑΣ, ΡΕΘΥΜΝΗΣ, ΧΑΝΙΩΝ	1365	861.652
4	**HoL**	ΠΙΕΡΙΑΣ, ΚΑΡΔΙΤΣΗΣ, ΛΑΡΙΣΗΣ, ΤΡΙΚΑΛΩΝ, ΘΕΣΠΡΩΤΙΑΣ, ΙΩΑΝΝΙΝΩΝ, ΚΕΡΚΥΡΑΣ	1051	928.877
5	**CYTA**	ΓΡΕΒΕΝΩΝ, ΠΕΛΛΗΣ, ΚΑΣΤΟΡΙΑΣ, ΚΟΖΑΝΗΣ, ΠΕΙΡΑΙΩΣ[153], ΦΛΩΡΙΝΗΣ, ΗΡΑΚΛΕΙΟΥ, ΛΑΣΙΘΙΟΥ, ΗΜΑΘΙΑΣ	836	946.419
6	**Forthnet**	ΔΡΑΜΑΣ, ΘΕΣΣΑΛΟΝΙΚΗΣ, ΧΑΛΚΙΔΙΚΗΣ, ΚΙΛΚΙΣ, ΣΕΡΡΩΝ	489	700.923
7	**Forthnet**	ΕΒΡΟΥ, ΚΑΒΑΛΑΣ, ΞΑΝΘΗΣ, ΡΟΔΟΠΗΣ, ΛΕΣΒΟΥ, ΣΑΜΟΥ, ΧΙΟΥ, ΔΩΔΕΚΑΝΗΣΟΥ	581	835.662

Πίνακας 2. Τελικοί αποδέκτες του έργου Μέτρο 4.2 της Κοινωνίας της Πληροφορίας Α.Ε ανά ζώνη

151 Τα παραπάνω στοιχεία αφορούν το μόνιμο πληθυσμό στο σύνολο των επιλέξιμων περιοχών της ελληνικής επικράτειας, όπως αυτά παρέχονται από την Εθνική Στατιστική Υπηρεσία με βάση την απογραφή του 2001.

152 Δήμοι: Σπετσών – Μεθάνων – Κυθήρων – Αντικυθήρων – Τροιζήνας – Ύδρας

153 Δήμοι: Σαλαμίνας – Αμπελακίων – Πόρου – Αίγινας – Αγκιστρίου

ΝΟΜΟΣ	CYTA	FORTHNET	HOL	TELLAS	Γενικό άθροισμα
ΑΙΤΩΛ/ΝΙΑΣ	0	0	44.409	0	44.409
ΑΡΓΟΛΙΔΑΣ	0	0	0	24.800	24.800
ΑΡΚΑΔΙΑΣ	0	0	0	28.509	28.509
ΑΡΤΑΣ	0	0	15.863	0	15.863
ΑΤΤΙΚΗΣ	10.772	0	0	9.049	19.821
ΑΧΑΪΑΣ	0	0	44.311	0	44.311
ΒΟΙΩΤΙΑΣ	0	0	31.565	0	31.565
ΓΡΕΒΕΝΩΝ	0	0	4.902	0	4.902
ΔΡΑΜΑΣ	0	18.725	0	0	18.725
ΔΩΔΕΚ/ΣΟΥ	0	38.816	0	0	38.816
ΕΒΡΟΥ	0	30.850	0	0	30.850
ΕΥΒΟΙΑΣ	0	0	71.135	0	71.135
ΕΥΡΥΤΑΝΙΑΣ	0	0	4.213	0	4.213
ΖΑΚΥΝΘΟΥ	0	0	0	8.663	8.663
ΗΛΕΙΑΣ	0	0	0	39.133	39.133
ΗΜΑΘΙΑΣ	4.842	16.092	0	0	20.934
ΗΡΑΚΛΕΙΟΥ	59.105	0	0	0	59.105
ΘΕΣ/ΝΙΚΗΣ	0	97.579	0	0	97.579
ΘΕΣΠΡΩΤΙΑΣ	0	0	11.962	0	11.962
ΙΩΑΝΝΙΝΩΝ	0	0	33.175	0	33.175
ΚΑΒΑΛΑΣ	0	35.428	0	0	35.428
ΚΑΡΔΙΤΣΑΣ	0	0	26.182	0	26.182
ΚΑΣΤΟΡΙΑΣ	10.122	0	0	0	10.122
ΚΕΡΚΥΡΑΣ	0	0	32.073	0	32.073
ΚΕΦΑΛΛΗΝΙΑ	0	3.568	12.964	0	16.532
ΚΙΛΚΙΣ	0	22.681	0	0	22.681
ΚΟΖΑΝΗΣ	30.247	0	0	0	30.247
ΚΟΡΙΝΘΙΑΣ	0	0	38.396	0	38.396
ΚΥΚΛΑΔΩΝ	0	0	66.389	0	66.389
ΛΑΚΩΝΙΑΣ	0	0	0	30.870	30.870
ΛΑΡΙΣΣΗΣ	0	0	53.523	0	53.523
ΛΑΣΗΘΙΟΥ	15.784	0	0	0	15.784
ΛΕΣΒΟΥ	0	36.361	0	0	36.361
ΛΕΥΚΑΔΑΣ	0	0	7.233	0	7.233
ΜΑΓΝΗΣΙΑΣ	0	0	38.458	0	38.458
ΜΕΣΣΗΝΙΑΣ	0	0	0	48.326	48.326
ΞΑΝΘΗΣ	0	10.588	0	0	10.588
ΠΕΛΛΗΣ	30.348	0	0	0	30.348
ΠΙΕΡΙΑΣ	0	0	27.427	0	27.427
ΠΡΕΒΕΖΗΣ	0	0	16.332	0	16.332
ΡΕΘΥΜΝΗΣ	0	0	0	17.622	17.622
ΡΟΔΟΠΗΣ	0	14.920	0	0	14.920
ΣΑΜΟΥ	0	18.058	0	0	18.058
ΣΕΡΡΩΝ	0	45.952	0	0	45.952
ΤΡΙΚΑΛΩΝ	0	0	51.596	0	51.596
ΦΘΙΩΤΙΔΟΣ	0	0	46.778	0	46.778
ΦΛΩΡΙΝΑΣ	9.206	0	0	0	9.206
ΦΩΚΙΔΑΣ	0	0	16.294	0	16.294
ΧΑΛΚΙΔΙΚΗΣ	0	56.616	0	0	56.616
ΧΑΝΙΩΝ	0	0	0	34.862	34.862
ΧΙΟΥ	0	14.835	0	0	14.835
Γενικό άθροισμα	170.426	461.069	695.180	241.834	1.568.509

Πίνακας 3. Πληθυσμιακή κάλυψη[154] ανά νομό και ανά τελικό αποδέκτη του μέτρου 4.2 της Κοινωνίας της Πληροφορίας Α.Ε

Το συγκεκριμένο μέτρο πέραν από την επιδότηση για την ανάπτυξη υποδομών περιλαμβάνει και δράσεις ύψους 50 εκ. € για την ενίσχυση της ζήτησης με επιδότηση τελικών χρηστών ως ακολούθως:

	Δικαιούχοι	Ποσοστό επιδότησης
Ιδιώτες	Εντός Περιοχών ΚτΠ	50%
	Οικογένειες Πολυτέκνων	
	Ηλικιωμένοι άνω 65	
	Άνεργοι	
Ιδιώτες - Ειδικές κατηγορίες	Μονογονεϊκές Οικογένειες	75%
	Οικονομικοί Μετανάστες	
	Άτομα με αναπηρίες(ΑΜΕΑ)	
Επιχειρήσεις	Εντός Περιοχών ΚτΠ	50%

Από τους παραπάνω πίνακες διαφαίνεται ότι με την υλοποίηση του έργου, το οποίο θα πρέπει να έχει ολοκληρωθεί μέχρι το τέλος του 2009 δηλαδή μέσα στα χρονικά πλαίσια της παρούσας ανάλυσης, και λαμβάνοντας υπόψη και τις υφιστάμενες συνεγκαταστάσεις στις περιοχές της Αθήνας, της Θεσσαλονίκης και άλλων μεγάλων αστικών κέντρων που εξαιρούνται από το έργο, οι πάροχοι μέσω ΑΠΤοΒ θα προσφέρουν υπηρεσίες σε 2.051 σημεία παρουσίας ADSL σε σύνολο 2.201 σημείων παρουσίας τηλεπικοινωνιακού δικτύου ΟΤΕ καλύπτοντας το 96% του πληθυσμού, ενώ αντίστοιχα το δίκτυο ADSL του ΟΤΕ καλύπτει σήμερα 1.359 σημεία και το 92,98% των συνδρομητών[155]. Με τη ολοκλήρωση της υλοποίησης του μέτρου 4.2 εντός των χρονικών πλαισίων της παρούσας ανάλυσης, θα παρέχονται υπηρεσίες συνεγκατάστασης στο σύνολο σχεδόν της χώρας.

154 Με βάση την συνολική συνδρομητική βάση που περιλαμβάνει τους συνδρομητές ΟΤΕ και τους συνδρομητές παρόχων μέσω ΑΠΤοΒ.

155 Τα στοιχεία αυτά αποτελούν καταρχήν εκτίμηση του ΟΤΕ.

Τέλος οι πάροχοι αποδέκτες του έργου πέραν της υποχρέωσης παροχής λιανικών υπηρεσιών ευρυζωνικής πρόσβασης ανέλαβαν την υποχρέωση παροχής **πρόσβασης σε επίπεδο χονδρικής στις υποδομές που θα αναπτύξουν με χρήση των ενισχύσεων επί τη βάσει των αρχών του Ανοικτού Δικτύου και της Μη Διάκρισης** (Open Access, Non Discrimination). Πιο συγκεκριμένα η υποχρέωση παροχής υπηρεσιών χονδρικής περιλαμβάνει την παροχή ευρυζωνικής πρόσβασης από τις εγκαταστάσεις του τελικού χρήστη / πελάτη μέχρι το ενιαίο κεντρικό σημείο συγκέντρωσης της κίνησης εντός της ζώνης αναφοράς (main PoP). Η τιμολόγηση των υπηρεσιών χονδρικής θα γίνεται με βάση τις υπηρεσίες λιανικής του παρόχου ακολουθώντας την προσέγγιση Retail minus ενώ θα περιλαμβάνει και κάποιο κόστος για την διαχείριση των σχέσεων με τον πάροχο. Ειδικότερα, ο κάθε πάροχος υποχρεούται να παρέχει υπηρεσίες χονδρικής σε τρίτους σε τιμές κατά τουλάχιστον 28% χαμηλότερες από τις αντίστοιχες τιμές λιανικής, να ενημερώνει τους τρίτους σχετικά με τις υπηρεσίες και τους όρους και προϋποθέσεις παροχής τους και να ανακοινώνει την τιμολόγησή τους στην ιστοσελίδα του. Αναφέρουμε επίσης ότι ήδη από τις 23/06/2008, ο ΟΤΕ με επιστολή του στην HOL, την οποία και σας έχουμε κοινοποιήσει, εκδήλωσε το ενδιαφέρον του για τις υπηρεσίες που διαθέτει αυτή στην Κεντρική Ελλάδα από τις 27/05/2008 και την κάλεσε να συμμορφωθεί με τις υποχρεώσεις της για την παροχή των προβλεπόμενων από την προκήρυξη πληροφοριών αναφορικά με τη διάθεση υπηρεσιών χονδρικής ευρυζωνικής πρόσβασης. Ωστόσο η HOL ουδέποτε έως σήμερα απάντησε στην επιστολή μας, ενώ μετά και από μεταγενέστερη σχετική επιστολή μας προς την Κοινωνία της Πληροφορίας Α.Ε, προέβη απλά στην ανάρτηση των τιμών χονδρικής διάθεσης στην ιστόσελίδα της. Όπως όμως αναφέρουμε στην από 31/10/2008 επιστολή μας προς την Κοινωνία της Πληροφορίας Α.Ε και την ΕΕΤΤ, η λιανική τιμή που ανακοίνωσε η HOL επί της οποίας ορίζεται η χονδρική με έκπτωση 28%, όλως αυθαίρετα αναγράφεται στα €18,63 και όχι στα €9,99 που είναι η τιμή που πράγματι διαθέτει η HOL το πακέτο ευρυζωνικών υπηρεσιών της στις συγκεκριμένες γεωγραφικές ζώνες, γεγονός που θα έπρεπε να έχει θορυβήσει έντονα τους αποδέκτες της επιστολής - ιδίως σχετικά με το ποιος πάροχος δημιουργεί πραγματικά εμπόδια εισόδου σε άλλους παρόχους.

Σχετικά με τις παρεχόμενες υπηρεσίες στα πλαίσια του Μέτρου 4.2 παραπέμπουμε ενδεικτικά στην ιστοσελίδα[156] της εταιρείας HOL αλλά και στο ΠΑΡΑΡΤΗΜΑ 3.

156 http://www.hol.gr/default.asp?pID=12&ct=56&la=1

Τέλος σχετικά με το τελευταίο κριτήριο «Τιμολόγηση και τις διαφορές επί των τιμών» το οποίο θα πρέπει να συνεκτιμηθεί για τον καθορισμό γεωγραφικών αγορών, διευκρινίζεται καταρχήν ότι, όπως επανειλημμένα τονίζεται στο κείμενο της Κοινής Θέσης των Ευρωπαίων Ρυθμιστών, η ομοιόμορφη τιμή σε όλη την επικράτεια αποτελεί ένδειξη για την ύπαρξη μιας εθνικής αγοράς μόνο όταν αυτή δεν επιβάλλεται από κανονιστικές ρυθμίσεις αλλά είναι μέρος της εμπορικής στρατηγικής μιας εταιρίας, κάτι που δεν συμβαίνει στην περίπτωση του ΟΤΕ. Σχετικά δε με το σχόλιο της ΕΕΤΤ περί ομοιογένειας των τιμών του ΟΤΕ σε εθνική βάση και πριν του επιβληθεί η υφιστάμενη υποχρέωση ελέγχου τιμών και κοστολόγησης, δυνάμει της απόφασης 389/051/2006, επισημαίνουμε και πάλι αυτό που έχουμε υποστηρίξει και στο παρελθόν ενώπιον της ΕΕΤΤ, ότι δηλαδή η αγορά ευρυζωνικής πρόσβασης στην Ελλάδα βρισκόταν σε πρώιμο στάδιο ανάπτυξης από το τέλος του 2003 μέχρι τα μέσα του 2006, γεγονός που, όπως είναι εύκολα κατανοητό, καθιστούσε πολύ δύσκολη έως αδύνατη τη διαφοροποίηση των τιμών σε εθνική βάση, δεδομένου ότι προτεραιότητά μας εκείνη την περίοδο ήταν η αύξηση της διείσδυσης ευρυζωνικών υπηρεσιών σε όσο το δυνατόν μεγαλύτερο ποσοστό του πληθυσμού. Κατά τα λοιπά θα θέλαμε να αναφέρουμε τα εξής:

- Υπάρχουν ορισμένες διαφοροποιήσεις στα τιμολόγια των παρόχων που εξαρτώνται από το κατά πόσον οι υπηρεσίες παρέχονται μέσω ΑΠΤοΒ ή μέσω ΑΡΥΣ (και μέσω προεπιλογής φορέα για τις υπηρεσίες τηλεφωνίας) ή από το κατά πόσον επιδοτούνται από το Μέτρο 4.2. Η εταιρεία HOL παρέχει ήδη υπηρεσίες σύμφωνα με την ιστοσελίδα της με τις παρακάτω μηνιαίες χρεώσεις, ανάλογα με τον τρόπο παροχής της υπηρεσίας:
-

Μηνιαία Πάγια Χρέωση	hol telephony	hol double-play	hol adsl internet 6Mbps	hol adsl internet 24Mbps
ΚτΠ με 50% Επιδότηση		€ 16,98	€ 9,99	
Μέσω ΑΠΤοΒ	€ 29.90	€ 39.90	€ 16.50	€ 20.90
Μέσω ΑΡΥΣ		€ 39,90	€ 11,90*€	

*1 Mbps

Θα πρέπει να σημειωθεί ότι στις περιοχές όπου έχει συνεγκατάσταση **δεν δίνεται η δυνατότητα στον συνδρομητή να επιλέξει ADSL μέσω ΑΡΥΣ**.

- Σημαντικό σημείο είναι ότι οι πάροχοι διαφοροποιούν τις υπηρεσίες που παρέχουν στους συνδρομητές ανά περιοχή ανάλογα με το εάν έχουν ή δεν έχουν συνεγκατάσταση. Η

Ofcom στην σχετική διαβούλευση θεωρεί την διαφοροποίηση υπηρεσιών ή την μη παροχή υπηρεσιών σε περιοχές ισοδύναμο κριτήριο με την διαφοροποίηση τιμών. Τέτοιο παράδειγμα αποτελεί η υπηρεσία Tellas Double Play η οποία δεν είναι διαθέσιμη στις περιοχές που η εταιρεία δεν έχει συνεγκατάσταση. Η εταιρεία HOL στα κέντρα με συνεγκατάσταση προωθεί το πακέτο «Απεριόριστο ADSL Internet έως 24 Mbps» με ταχύτητες 6 ή 24 Mbps ενώ στις υπόλοιπες περιοχές το πακέτο παρέχεται σε ταχύτητες 1 και 4 Mbps αντίστοιχα, ενώ η Forthnet στα κέντρα με συνεγκατάσταση διαθέτει πακέτο 24 Mbps ενώ στις υπόλοιπες περιοχές το πακέτο παρέχεται σε ταχύτητες 1 και 2 Mbps.

Στην ανάλυση της η ΕΕΤΤ, δεν αναπτύσσει κανένα από τα τέσσερα κριτήρια για τον καθορισμό των συνθηκών του ανταγωνισμού σε διαφορετικές γεωγραφικές περιοχές. Περιορίζεται στο να τεκμηριώσει την απόφαση της ότι η σχετική γεωγραφική αγορά περιλαμβάνει το σύνολο της ελληνικής επικράτειας αναφέροντας μόνο ότι «ο ΟΤΕ πρόσφερε την υπηρεσία σε εθνική βάση και σε τιμή που όριζε σε εθνικό επίπεδο ακόμα και πριν του επιβληθεί η υφιστάμενη υποχρέωση ελέγχου τιμών και κοστολόγησης, δυνάμει της Απόφασης 389/051/2006. Αντίστοιχο ισχύει και για τις υπηρεσίες της κατάντη αγοράς οι οποίες προσφέρονται τόσο από τον ΟΤΕ όσο και από άλλους παρόχους στην ίδια τιμή σε οποιοδήποτε περιοχή της χώρας». Ωστόσο το επιχείρημα αυτό από μόνο του δεν είναι αρκετό ώστε να στοιχειοθετεί ενιαία γεωγραφική αγορά ενώ όπως προαναφέραμε δεν ανταποκρίνεται στην πραγματικότητα όσον αφορά τις προσφερόμενες υπηρεσίες των παρόχων. Θα πρέπει επίσης να σημειωθεί ότι η παροχή υπηρεσιών από τον ΟΤΕ με τους ίδιους όρους και προϋποθέσεις ανεξαρτήτως γεωγραφικής περιοχής αποτελεί πάγια πρακτική του ΟΤΕ για το σύνολο των παρεχομένων υπηρεσιών του.

Σχετικά παραθέτουμε στοιχεία από τις αναλύσεις της αγοράς 5 από άλλες ρυθμιστικές αρχές, οι οποίες κατέληξαν στον καθορισμό γεωγραφικών αγορών. Πιο συγκεκριμένα στο Ηνωμένο Βασίλειο, την Αυστρία και την Πορτογαλία έχει υιοθετηθεί η προσέγγιση ότι ο βαθμός ανάπτυξης του ανταγωνισμού με βάση τον ΑΠΤοΒ αποτελεί βασικό κριτήριο για τον ορισμό γεωγραφικών αγορών και την διαφοροποίηση των επιβαλλόμενων ρυθμίσεων. Πιο

συγκεκριμένα η Ofcom διαχώρισε την αγορά στην οποία δραστηριοποιείται η BT (το Ηνωμένο Βασίλειο με εξαίρεση την περιοχή του Hull) σε τρεις επιμέρους αγορές ως ακολούθως[157]:

- Αγορά 1: Κέντρα στα οποία είναι παρούσα μόνο η BT (19,2% των κέντρων)
- Αγορά 2: Κέντρα στα οποία υπάρχουν 2 ή 3 εναλλακτικοί πάροχοι με πρόβλεψη για 4 ή περισσότερους αλλά με αριθμό συνδρομητών μικρότερο από 10.000 (15,7% των κέντρων)
- Αγορά 3: Κέντρα στα οποία υπάρχουν 4 ή περισσότεροι εναλλακτικοί πάροχοι και με αριθμό συνδρομητών μεγαλύτερο από 10.000 (64,4% των κέντρων)

Στις αγορές 1 και 2 διαπιστώθηκε ότι η BT εξακολουθεί να διαθέτει Σημαντική Ισχύ στην Αγορά ενώ στην αγορά 3 διαπιστώθηκε αποτελεσματικός ανταγωνισμός και αποσύρθηκαν οι υφιστάμενες ρυθμιστικές υποχρεώσεις της BT.

Ανάλογη προσέγγιση ακολουθήθηκε και στην Πορτογαλία[158] όπου ως βασικό κριτήριο γεωγραφικής διάκρισης υιοθετήθηκε η ύπαρξη κατ' ελάχιστο ενός εναλλακτικού παρόχου ΑΠΤοΒ και ενός παρόχου με βάση καλωδιακές υποδομές. Με βάση το κριτήριο αυτό θεωρήθηκε ότι σε 184 κέντρα που αριθμούν το 61% των συνδρομητών ευρυζωνικής πρόσβασης υφίσταται αποτελεσματικός ανταγωνισμός και συνεπώς αποσύρθηκαν οι υφιστάμενες ρυθμιστικές υποχρεώσεις που είχαν επιβληθεί στην Portugal Telecom.

Συμπερασματικά ο ΟΤΕ θεωρεί ότι με βάση την παρούσα κατάσταση η σχετική γεωγραφική αγορά Χονδρικής Ευρυζωνικής Πρόσβασης διαχωρίζεται γεωγραφικά σε δύο σχετικές γεωγραφικές αγορές με την πρώτη να περιλαμβάνει τα αστικά κέντρα στα οποία οι πάροχοι έχουν προχωρήσει σε συνεγκαταστάσεις και παρέχουν υπηρεσίες ευρυζωνικές πρόσβασης και την δεύτερη να περιλαμβάνει τις περιοχές όπου οι ευρυζωνικές υπηρεσίες παρέχονται αποκλειστικά μέσω του δικτύου του ΟΤΕ. Θα πρέπει επίσης να ληφθεί υπόψη ότι με τη ολοκλήρωση της υλοποίησης του μέτρου 4.2 εντός των χρονικών πλαισίων της παρούσας ανάλυσης, **θα παρέχονται υπηρεσίες συνεγκατάστασης στο σύνολο σχεδόν της χώρας**

[157] Ofcom Consultation: Review of the wholesale broadband access markets 2006/07 Identification of relevant markets, assessment of market power and proposed remedies

[158] Case PT/2008/0851: Wholesale broadband access

καθιστώντας έτσι αναγκαία την επανεξέταση από την ΕΕΤΤ των συνθηκών ανταγωνισμού στις διαφορετικές γεωγραφικές περιοχές.

Β. Ερωτήσεις Διαβούλευσης Σχετικά Με την Ανάλυση Αγοράς

Ερώτηση 1: Συμφωνείτε με τα αρχικά συμπεράσματα της ΕΕΤΤ σχετικά με την ανάλυση αγοράς; Υπάρχουν επιπλέον προβλήματα ανταγωνισμού, τα οποία θεωρείτε ότι θα πρέπει να εξετάσει η ΕΕΤΤ;

Ο ΟΤΕ δεν συμφωνεί ούτε με τον τρόπο διεξαγωγής της ανάλυσης της αγοράς ούτε με τα συμπεράσματα της ΕΕΤΤ, η οποία αναφέρει στην Παρ. 4.5 ότι «η εν λόγω λιανική αγορά επηρεάζεται αρνητικά από την υφιστάμενη έλλειψη ανταγωνιστικών εναλλακτικών στη χονδρική παροχή ΧΕΠ». Ο ΟΤΕ όπως έχει ήδη τοποθετηθεί στις Ερωτήσεις 1 και 2 σχετικά με τον ορισμό της αγοράς θεωρεί ότι η ΕΕΤΤ δεν έχει συμπεριλάβει σημαντικούς παράγοντες που θα έπρεπε να έχουν ληφθούν υπόψη στην είτε στον ορισμό είτε στην ανάλυση της αγοράς.

Πιο συγκεκριμένα ο ΟΤΕ θεωρεί ότι δεν αποτυπώνεται σωστά στην ανάλυση της ΕΕΤΤ η έμμεση πίεση κατά την διαμόρφωση τιμής χονδρικής η οποία επιβάλλεται από την ύπαρξη υποκαταστασιμότητας σε επίπεδο λιανικής μέσω ΑΠΤοΒ και περιορίζεται στους τοπικούς βρόχους που παρέχει ο ΟΤΕ στο λιανικό του άκρο.

Επιπρόσθετα στην σχετική ανάλυση η ΕΕΤΤ μελετά εάν η ΑΠΤοΒ δίνει στους Παρόχους τη δυνατότητα να προσφέρουν χονδρικές υπηρεσίες σε άλλους Παρόχους και καταλήγει στο συμπέρασμα ότι κάτι τέτοιο δεν είναι δυνατό, αναφέροντας ότι κατά την τελευταία διετία δεν υπήρξε ουσιαστικά παροχή ΧΕΠ, από τους παρόχους μέσω ΑΠΤοΒ. Το συμπέρασμα αυτά θεωρούμε ότι είναι ανακριβές διότι:

- Στην τεκμηρίωση της στην παρ. 4.3 η ΕΕΤΤ αναφέρει «Πιθανή είσοδος στην αγορά ΧΕΠ θα μπορούσε να υπάρξει από πάροχο που δραστηριοποιείται στην αγορά ΑΠΤοΒ» και

«Ακόμα όμως και σ' αυτή την περίπτωση, παρότι το απαιτούμενο κόστος επένδυσης για την κάλυψη σε Πανελλαδικό επίπεδο είναι σημαντικά μικρότερο από το κόστος ανάπτυξης/επέκτασης δικτύου, παραμένει υπερβολικά μεγάλο. Επιπρόσθετα, πέραν της «δημιουργίας» δικτύου πρόσβασης, απαιτούνται και πρόσθετες σημαντικές επενδύσεις για την παροχή των απαιτούμενων συναφών υπηρεσιών (λ.χ. backhaul). Τα μη ανακτήσιμα κόστη καθιστούν τη συγκεκριμένη προσέγγιση σχεδόν απαγορευτική». Η προσέγγιση αυτή δεν λαμβάνει υπόψη τους παρακάτω παράγοντες:

i. Τα σημεία παρουσίας στα οποία οι πάροχοι έχουν προχωρήσει σε συνεγκατάσταση και παρέχουν υπηρεσίες ευρυζωνικής πρόσβασης αποτελούν τα σημεία παρουσίας του ΟΤΕ που παρουσιάζουν υψηλή συγκέντρωση συνδρομητών και σημαντικές οικονομίες κλίμακας. Τα σημεία παρουσίας στα οποία οι πάροχοι δεν έχουν προχωρήσει σε συνεγκαταστάσεις για την παροχή υπηρεσιών έχουν μικρό αριθμό συνδρομητών και δεν διαθέτουν τις απαιτούμενες οικονομίες κλίμακας ώστε να προσελκύσουν το επιχειρηματικό ενδιαφέρον για την πραγματοποίηση επενδύσεων. Ο περιορισμός αυτός υφίσταται και για τον ΟΤΕ καθώς η Πανελλαδική κάλυψη του δικτύου με υπηρεσίες ευρυζωνικής πρόσβασης είναι οικονομικά μη αποδοτική. Η Ofcom θεωρεί πολύ σημαντικό σημείο στην ανάλυση της τον ορισμό γεωγραφικών αγορών την μεγάλη διαφοροποίηση στις οικονομίες κλίμακας μεταξύ των κέντρων που παρέχεται συνεγκατάσταση με βάση των αριθμό τον συνδρομητών[159]. Σχετικά παρουσιάζει διάγραμμα υπολογισμού του κόστους παροχής υπηρεσιών ανά τελικό χρήστη σε σχέση με το μέγεθος του σημείου παρουσίας παροχής της υπηρεσίας.

[159] OFCOM Review of the wholesale broadband access markets 2006/07 «The economics of telecommunications access networks are such that the provision of services based on LLU are economically viable only from those exchanges where an LLU operator can serve a sufficient number of end users in order to benefit from the economies of scale within an individual exchange. This means that in general LLU will be economically viable in those exchanges that are used to provide services to a sufficiently large number of end users. The effect of this is that LLU-based competition in markets downstream from wholesale local access (including wholesale broadband access) will only be viable from a proportion of local exchanges. This means that it could be expected that there will be significant differences in competitive conditions in the wholesale broadband access market between the geographic areas which are served by local exchanges where LLU operators have rolled-out network and those local exchanges where they have not. If it is the case that LLU is expected to be one of the main determinants of differential competitive conditions on a geographic basis in the wholesale broadband access market (which it could be, as LLU-based competition is not expected to be possible everywhere in the UK) then using areas where LLU-based services are currently being offered could provide a basis for identifying the boundary of the geographic wholesale broadband access markets.»

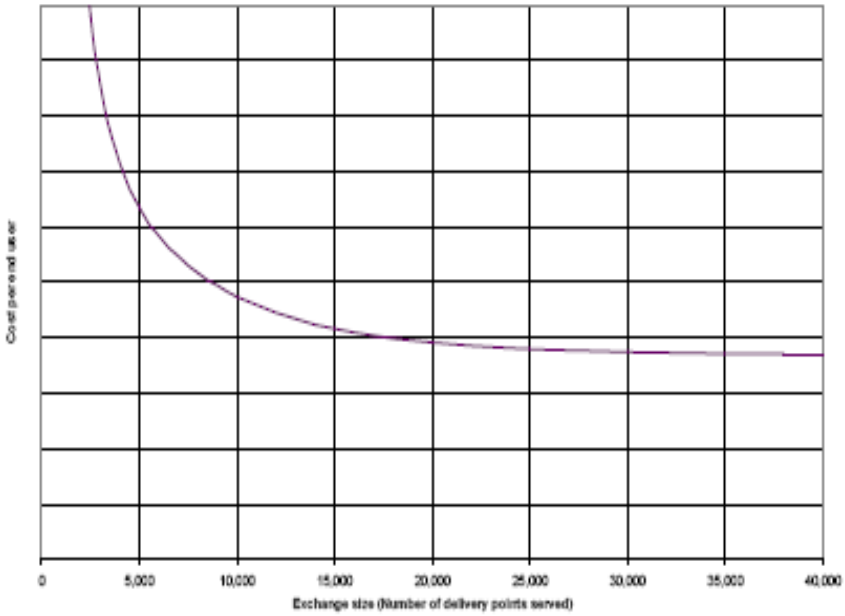

Ο περιορισμός αυτός δεν πρόκειται να εξαλειφθεί στην Ελλάδα, παρά μόνο μέσω των κρατικών ή κοινοτικών ενισχύσεων. Συνεπώς το γεγονός ότι ο ΟΤΕ είναι ο μοναδικός προμηθευτής της αγοράς που παρέχει την υπηρεσία σε εθνικό επίπεδο ή ότι δεν υφίσταται παρουσία των παρόχων σε εθνικό επίπεδο δεν μπορεί να αποτελεί κριτήριο για να καταλήξει η ΕΕΤΤ στο συμπέρασμα ότι ο ΟΤΕ έχει δεσπόζουσα θέση στην αγορά ΧΕΠ!

ii. Το Μέτρο 4.2, όπως αυτό αναλυτικά παρουσιάστηκε σε προηγούμενη μας απάντηση και μέσω του οποίου οι πάροχοι μέσω ΑΠΤοΒ θα παρέχουν υπηρεσίες ευρυζωνικής πρόσβασης σε περισσότερα σημεία παρουσίας από τα σημεία παρουσίας ADSL του ΟΤΕ σε συνδυασμό με την προβλεπόμενη υποχρέωση παροχής χονδρικής ευρυζωνικής πρόσβασης

iii. Τα στοιχεία της ΕΕΤΤ, όπως αυτά παρουσιάζονται στο Κεφάλαιο 4, Ανάλυση Αγοράς και συγκεκριμένα τον Πίνακα 9, όπου για το α’ εξάμηνο του 2008 υπήρχαν 9.179 συνδέσεις ADSL χονδρικής από άλλους παρόχους. Ο αριθμός αυτός δεν τεκμηριώνεται σε κανένα σημείο του κειμένου ώστε να καταστεί σαφές σε τι αφορά ωστόσο μπορούμε να πιθανολογήσουμε ότι αφορά συνδέσεις της εταιρείας HOL η οποία δραστηριοποιείται τόσο στην παροχή λιανικών υπηρεσιών ευρυζωνικής πρόσβασης μέσω ΑΠΤοΒ όσο και στην παροχή χονδρικών υπηρεσιών ευρυζωνικής πρόσβασης.

Με βάση τα παραπάνω είναι φανερό ότι δεν υφίστανται οι φραγμοί εισόδου που επικαλείται η ΕΕΤΤ στην ανάλυση της. Τα μερίδια αγοράς μέσα στο 2008 διαμορφώθηκαν ως εξής για τα κέντρα με συνεγκατάσταση:

ΗΜΕΡΟΜΗΝΙΑ	LLU	OTE	ARYS	ΧΕΠ από άλλους παρόχους	LLU %	OTE%	ARYS%
29/2/2008	334.311	413.941	130.999		38,0%	47,1%	14,9%
31/3/2008	357.547	435.958	126.345		38,9%	47,4%	13,7%
30/4/2008	387.021	469.260	125.181		39,4%	47,8%	12,8%
31/5/2008	430.598	494.238	117.239		41,3%	47,4%	11,3%
30/6/2008	463.220	503.655	112.771	9.179[160]	42,9%	46,7%	10,4%
31/7/2008	499.738	509.121	102.915		44,9%	45,8%	9,3%
31/8/2008	524.144	518.132	99.081		45,9%	45,4%	8,7%
30/9/2008	544.299	534.296	92.617		46,5%	45,6%	7,9%
31/10/2008	584.621	569.647	70.225		47,7%	46,5%	5,7%
30/11/2008	617.607	590.267	65.593		48,5%	46,4%	5,2%
31/12/2008	650.201	609.879	59.511		49,3%	46,2%	4,5%

και στο σύνολο της χώρας:

ΗΜΕΡΟΜΗΝΙΑ	LLU	OTE	ARYS	LLU %	OTE%	ARYS%
29/2/2008	334.311	563.475	170.852	31%	53%	16%
31/3/2008	357.547	591.802	166.232	32%	53%	15%
30/4/2008	387.021	633.332	165.543	33%	53%	14%
31/5/2008	430.598	668.133	157.958	34%	53%	13%
30/6/2008	463.220	684.130	153.947	36%	53%	12%
31/7/2008	499.738	696.707	144.436	37%	52%	11%
31/8/2008	524.144	712.824	140.497	38%	52%	10%
30/9/2008	544.299	738.413	133.055	38%	52%	9%
31/10/2008	584.621	786.439	106.296	40%	53%	7%
30/11/2008	617.607	816.438	101.144	40%	53%	7%
31/12/2008	650.201	846.093	94.740	41%	53%	6%

Η παραπάνω τοποθέτηση επιβεβαιώνεται και από την πρόσφατη ανακοίνωση της ΕΕΤΤ ότι «το ποσοστό των γραμμών πρόσβασης ADSL μέσω ΑΡΥΣ (χονδρικής ή λιανικής), αν και εξακολουθεί να είναι ο κυρίαρχος τρόπος παροχής ευρυζωνικής πρόσβασης, βαίνει συνεχώς μειούμενο, φτάνοντας τον Δεκέμβριο του 2008 το 63,6% του συνόλου των γραμμών, έναντι 79,6% τον Δεκέμβριο του 2007»[161]. Η μείωση μέσα σε ένα χρόνο κατά 16% των ευρυζωνικών συνδέσεων που παρέχονται μέσω του δικτύου του ΟΤΕ **καταδεικνύει ότι υφίσταται αντισταθμιστική αγοραστική ισχύς από τους παρόχους ΑΠΤοΒ**.

160 Στοιχείο ΕΕΤΤ που αναφέρεται για πληρότητα καθώς συμπεριλαμβάνεται στους ΑΠΤοΒ

161 ΕΕΤΤ, ΠΟΡΕΙΑ ΤΗΣ ΕΥΡΥΖΩΝΙΚΟΤΗΤΑΣ ΣΤΗΝ ΕΛΛΑΔΑ Δ΄ ΤΡΙΜΗΝΟ 2008, Ιανουάριος 2009

Η ΕΕΤΤ στην παρ. 4.5 επιχειρηματολογεί σχετικά με την διείσδυση της ευρυζωνικότητας στην Ελλάδα (9,1% στο τέλος του 2007) και καταλήγει στο συμπέρασμα ότι η παρατηρούμενη υστέρηση σε σχέση με τον Ευρωπαϊκό μέσο όρο αποτελεί απόδειξη ότι υπάρχει έλλειψη επαρκούς ανταγωνισμού. Η επιχειρηματολογία αυτή ωστόσο, δεν συνάδει:

- με τα στοιχεία του πρώτου και δεύτερου εξάμηνο του 2008, όπου η διείσδυση ανήλθε στο 11,15% και 13,4% αντίστοιχα, παρουσιάζοντας αύξηση κατά 4,3 μονάδες, δηλαδή 48% σε σχέση με το Δεκέμβριο του 2007 και 209% σε σχέση με το Δεκέμβριο του 2006.
- με τα συγκριτικά στοιχεία για την ανάπτυξη της ευρυζωνικότητας στην Ευρώπη στις 30/6/2008, σύμφωνα με τα οποία η Ελλάδα είχε την 6η μεγαλύτερη αύξηση της ευρυζωνικής διείσδυσης και σημαντικά μεγαλύτερη από την Ευρωπαϊκό μέσο όρο (4,3 γραμμές ανά 100 κατοίκους έναντι 3,5 γραμμές ανά 100 κατοίκους στην Ε.Ε.).
- με τα στοιχεία του Παρατηρητηρίου για την Κοινωνία της Πληροφορίας στην 7η Εξαμηνιαία Αναφορά για την Ευρυζωνικότητα (Ιούλιος 2008) όπου αναφέρεται ότι «Με βάση τα αποτελέσματα του α' εξαμήνου του 2008, η **Ελλάδα εξακολουθεί να βρίσκεται σε τροχιά ταχείας σύγκλισης με την ΕΕ-27.** Συγκεκριμένα, **η απόσταση που χωρίζει την Ελλάδα από την ΕΕ-27 βαίνει μειούμενη**, ικανοποιώντας πλήρως τις προσδοκίες του Παρατηρητηρίου αναφορικά με τα δυο αισιόδοξα σενάριο σύγκλισης με την ΕΕ-274 στα μέσα προς τα τέλη του 2010. Το γεγονός αυτό οφείλεται στη μεγαλύτερο ρυθμό ανάπτυξης του βαθμού ευρυζωνικής διείσδυσης στην Ελλάδα από τον αντίστοιχο στο επίπεδο ΕΕ-27».
- τις κατ' επανάληψη αναφορές εκπροσώπων της πολιτείας και αρμοδίων φορέων ότι η Ελλάδα υστερεί στην διείσδυση της ευρυζωνικότητας λόγω πλήθους δυσμενών παραγόντων όπως το διαθέσιμο εισόδημα, η διείσδυση των ηλεκτρονικών υπολογιστών και του διαδικτύου, η διαθεσιμότητα υπηρεσιών περιεχομένου κλπ. οι οποίοι διαδραματίζουν καθοριστικό ρόλο στην ανάπτυξη της αγοράς. Σύμφωνα με μελέτη[162] του Παρατηρητηρίου για την Κοινωνία της Πληροφορίας η διείσδυση των ηλεκτρονικών υπολογιστών στα νοικοκυριά παραμένει για το έτος 2007 σταθερή στο 42% ενώ ο αριθμός των νοικοκυριών με πρόσβαση στο διαδίκτυο χρήση ηλεκτρονικών υπολογιστών στην Ελλάδα ανήλθε στο 30,2% το 2007 από 27,4% το 2006.

[162] Μέτρηση των δεικτών eEurope/i2010 για την Ελλάδα 2007, Ιούλιος 2008

Ο ΟΤΕ θεωρεί ότι με βάση τα δεδομένα αυτά σχετικά με την ταχέως αυξητική πορεία της ευρυζωνικότητας στην Ελλάδα, η ΕΕΤΤ θα πρέπει να αναθεωρήσει το συμπέρασμα της ότι και μόνο εκ του γεγονότος της χαμηλότερης διείσδυσης της ευρυζωνικότητας «η αγορά στην Ελλάδα απέχει πολύ από το να χαρακτηριστεί ως ανταγωνιστική».

Συνοψίζοντας ο ΟΤΕ θεωρεί ότι η ΕΕΤΤ θα πρέπει να συμπεριλάβει στην ανάλυση της αγοράς:

- τις αυτοπαρεχόμενες ευρυζωνικές συνδέσεις μέσω ΑΠΤοΒ.
- το Μέτρο 4.2.

και να διαχωρίσει γεωγραφικά την σχετική αγορά χονδρικής ευρυζωνικής πρόσβασης σε δύο επιμέρους γεωγραφικές αγορές με την πρώτη να περιλαμβάνει τις περιοχές όπου οι πάροχοι έχουν προχωρήσει στην υλοποίηση συνεγκαταστάσεων και διαθέτουν ευρυζωνικές υπηρεσίες μέσω ΑΠΤοΒ και υπάρχει επαρκής ανταγωνισμός και την δεύτερη να περιλαμβάνει τις περιοχές όπου οι ευρυζωνικές υπηρεσίες παρέχονται μέσω του δικτύου του ΟΤΕ και αντίστοιχα να ορίσει περιοχές στις οποίες θα αποσύρει τις υφιστάμενες ρυθμίσεις και περιοχές στις οποίες θα διατηρήσει τις υφιστάμενες ρυθμίσεις. Θα πρέπει επίσης να ληφθεί υπόψη ότι με την ολοκλήρωση της υλοποίησης του μέτρου 4.2, εντός των χρονικών πλαισίων της παρούσας ανάλυσης, **θα παρέχονται υπηρεσίες συνεγκατάστασης στο σύνολο σχεδόν της χώρας** και συνεπώς η ΕΕΤΤ θα πρέπει να επανεξετάσει τις συνθήκες του ανταγωνισμού στις επιμέρους γεωγραφικές περιοχές.

Στο πλαίσιο της ενότητας 4 της διαβούλευσης, όπου γίνεται ανάλυση της υπό εξέταση Αγοράς και έλεγχος των κριτηρίων, προκειμένου η ΕΕΤΤ να διερευνήσει την ύπαρξη ΣΙΑ στην αγορά χονδρικής ευρυζωνικής πρόσβασης, περιλαμβάνεται και η παρ. 4.6 «Πρακτικές που βλάπτουν τον Ανταγωνισμό». Η ΕΕΤΤ περιλαμβάνει την συγκεκριμένη ενότητα προκειμένου να ενισχύσει την άποψή της ότι η ex ante ρύθμιση είναι αναγκαία και να αποδείξει την αντιανταγωνιστική συμπεριφορά του ΟΤΕ. Στο σημείο αυτό πρέπει να τονίσουμε ότι αποτελεί πάγια πρακτική της ΕΕΤΤ να κάνει ανάλυση αγορών χωρίς την συνεργασία της Επιτροπής Ανταγωνισμού, εν αντιθέσει με τα οριζόμενα τόσο στο άρθρο 16 της Οδηγίας Πλαίσιο, όσο και στο άρθρο 37 του Ν. 3431/2006, με την πιθανότητα να εμφανιστούν μεταγενέστερα διχογνωμίες σε θέματα κοινής αρμοδιότητας.

Η ΕΕΤΤ αναφέρει στη σελίδα 66 την υπ' αριθμ. 447/01/26-3-2007 απόφασή της με την οποία επιβλήθηκε στον ΟΤΕ διοικητικό πρόστιμο 20.000.000 ευρώ. Η εταιρία μας αρνείται κάθε παραβατική συμπεριφορά, έχει υποστηρίξει την θέση της αυτή στις σχετικές ακροάσεις με αποδεικτικά στοιχεία και έχει ασκήσει κατά της αναφερόμενης στο κείμενο απόφασης της ΕΕΤΤ προσφυγή ενώπιον των διοικητικών δικαστηρίων, η οποία συζητήθηκε ενώπιον του Διοικητικού Εφετείου εκκρεμεί δε η έκδοση απόφασης.

Ειδικότερα, η ΕΕΤΤ εντελώς αβάσιμα και αυθαίρετα αναφέρει ότι δήθεν διαπίστωσε παραβάσεις εκ μέρους του ΟΤΕ της νομοθεσίας περί ελεύθερου ανταγωνισμού και τηλεπικοινωνιών και ότι εξακολουθεί όχι μόνο να έχει τη δυνατότητα αλλά και να αναπτύσσει περιοριστικές του ανταγωνισμού πρακτικές στην αγορά 5. Τεχνηέντως όμως παραλείπει να αναφέρει ότι σε όλες τις σχετικές ακροάσεις που πραγματοποιήθηκαν, η εταιρία μας αρνήθηκε τις σχετικές κατηγορίες, γεγονός που υποστηρίξαμε με αποδεικτικά στοιχεία, τα οποία σε πλείστες περιπτώσεις δεν ελήφθησαν υπόψη. Γενικότερα, οποιαδήποτε αναφορά της ΕΕΤΤ σε αναπόδεικτες υποθέσεις παραβάσεων ανταγωνισμού πάσχει από πλευράς αμεροληψίας, αλλά και από πλευράς αξιολόγησης και σωστής εφαρμογής του δικαίου του ανταγωνισμού.

Συγκεκριμένα, η άνω απόφαση της ΕΕΤΤ έχει προσβληθεί ενώπιον του Διοικητικού Εφετείου Αθηνών ως **προδήλως παράνομη και ακυρωτέα, άλλως μεταρρυθμιστέα,** για τους εξής λόγους:

1. **Παραβίαση της δικαιολογημένης εμπιστοσύνης του διοικουμένου**: η ΕΕΤΤ, με τη συνολική της στάση μέχρι την ημέρα επιβολής του προστίμου, δημιούργησε και ενίσχυσε την πεποίθηση στην εταιρία μας ότι η συμπεριφορά της ήταν καθόλα νόμιμη.
2. **Παράνομη επανάληψη της ακροαματικής διαδικασίας**: η απόφαση της ΕΕΤΤ να επαναλάβει τη διαδικασία στερείται παντελώς νομίμου ερείσματος και πάντως ήταν εντελώς αδικαιολόγητη. Ακόμη, συνιστά παράνομη ανάκληση της σιωπηρής απόρριψης της επίδικης καταγγελίας, κατάχρηση διαδικασίας και προσβολή της αρχής της αμεροληψίας.
3. **ΚΑΤΑΦΑΝΗΣ παράβαση των δικαιωμάτων άμυνας:** πρόκειται για την πλέον **ΚΡΑΥΓΑΛΕΑ** παρανομία εκ μέρους της ΕΕΤΤ: η ΕΕΤΤ δεν θεμελίωσε το επίδικο πρόστιμο σε στοιχεία και αναλύσεις τα οποία είχε προβάλλει η καταγγέλλουσα εταιρία

TELLAS αλλά σε στοιχεία, μεθοδολογία και αναλύσεις **τα οποία συνέλλεξε εν κρυπτώ η ΕΕΤΤ χωρίς να τα γνωστοποιήσει στην εταιρεία μας!**

4. **Παραβίαση της αρχής της εύλογης διάρκειας της διαδικασίας:** από την υποβολή της καταγγελίας μέχρι την έκδοση της προσβαλλομένης χρειάστηκαν τρία περίπου έτη!
5. **Παράνομη επιβολή κυρώσεων πριν την ολοκλήρωση των ex ante ρυθμίσεων για το ADSL.** Η αμέλεια της ΕΕΤΤ να ολοκληρώσει το ρυθμιστικό πλαίσιο για το ADSL σε συνδυασμό με την εις βάρος μας κύρωση συνιστά κατάχρηση διαδικασίας, παράβαση της αρχής της αναλογικότητας και σε κάθε περίπτωση, πλήττει τη νομιμότητα της προσβαλλόμενης απόφασης.
6. **Παρατυπίες στον καθορισμό των μελών της Επιτροπής Ακροάσεων της ΕΕΤΤ**
7. **Παράλειψη ενημέρωσης της Ευρωπαϊκής Επιτροπής για την εξέταση της επίδικης καταγγελίας:** σύμφωνα με τον Κανονισμό (ΕΚ) 1/2003, καταρχήν αρμόδια για την εξέταση παραβάσεων του άρθρου 82 ΣυνθΕΚ είναι η Ευρωπαϊκή Επιτροπή. Για το λόγο αυτό, οι εθνικές αρχές οφείλουν να κοινοποιούν στην Επιτροπή τις καταγγελίες για τις παραβάσεις αυτές ώστε η Επιτροπή να επιλέξει εάν θα τις εξετάσει η ίδια ή θα τις παραπέμψει στις εθνικές αρχές. Η παράλειψη της ΕΕΤΤ να γνωστοποιήσει την επίδικη καταγγελία στις Βρυξέλλες καθιστά ακυρωτέα την προσβαλλόμενη για παράβαση ουσιώδους τύπου.
8. **Προσβολή της αρχής της αμεροληψίας, λόγω της σώρευσης, στο πρόσωπο του Αντιπροέδρου της ΕΕΤΤ, ασυμβίβαστων αρμοδιοτήτων.** Το γεγονός ότι, το ίδιο πρόσωπο, ο Αντιπρόεδρος της ΕΕΤΤ, υπήρξε ο «ανακριτής» της υπόθεσης ενώπιον του οποίου διενεργήθηκε η ακροαματική διαδικασία, συνέταξε το Πόρισμα/Εισήγηση για την επιβολή προστίμου σε βάρος της εταιρείας μας και συμμετείχε στο συλλογικό όργανο το οποίο επέβαλε το πρόστιμο αυτό, συνιστά **πρόδηλη παραβίαση της αρχής της αμεροληψίας και των δικαιωμάτων άμυνας,** όπως κατοχυρώνεται από την ΕΣΔΑ.
9. **Εσφαλμένος και παράνομος καθορισμός της σχετικής αγοράς**. Η ΕΕΤΤ προχώρησε σε καθορισμό της αγοράς κατά παράβαση των τιθέμενων από την θεωρία και την νομολογία κριτηρίων υποκατάστασης της προσφοράς και της ζήτησης και ενοποιώντας παράνομα αγορές.
10. **Εσφαλμένη και παράνομη ερμηνεία του άρθρου 82 ΣυνθΕΚ περί ύπαρξης δεσπόζουσας θέσης από την Εταιρεία μας**. Ο παράνομος καθορισμός των σχετικών αγορών όρισε αγορές με πολύ στενό τρόπο και κατά παράβαση των πραγματικών

συνθηκών. Δεν αποδείχτηκε ότι ο ΟΤΕ μπορεί να λειτουργεί ανεξάρτητα από τους ανταγωνιστές του αλλά αντιθέτως έχει περιορισμούς από τον ανταγωνισμό.

11. **Εσφαλμένη και παράνομη κρίση της ΕΕΤΤ περί κατάχρησης δεσπόζουσας θέσης από την Εταιρεία μας λόγω συμπίεσης περιθωρίου τιμών στο ADSL**. Η ΕΕΤΤ αφενός χρησιμοποίησε λάθος επιστημονική προσέγγιση στον όρο συμπίεση περιθωρίου χρησιμοποιώντας, αντίθετα από την νομολογία της ΕΕ, μη ενδεδειγμένα τεστ και μη αποδεικνύοντας καμία δομική στρέβλωση στην αγορά.
12. **Εσφαλμένη και παράνομη κρίση της ΕΕΤΤ περί υποτιθέμενης διακριτικής μεταχείρισης εκ μέρους της εταιρείας μας . Η εξίσωση των χονδρικών με τους λιανικούς πελάτες στους όρους και τις προϋποθέσεις που λαμβάνουν προϊόντα αποτελεί παραβίαση της έννοιας της διάκρισης, όπου ομοειδείς καταστάσεις κρίνονται κατά παρόμοιο τρόπο.**
13. **Ανεπαρκής και παράνομη αιτιολόγηση του ύψους του επιβληθέντος προστίμου.**
14. **Πρόδηλη παραβίαση της αρχής της αναλογικότητας ως προς το ύψος του επιβληθέντος προστίμου.**
15. **Παράλειψη εκτίμησης ελαφρυντικών περιστάσεων.**
16. **Παραβίαση της αρχής non bis in idem.**

Επιπροσθέτως, η επιτηδευμένη παράλειψη παράθεσης στοιχείων αναφορικά με το ιστορικό της προσφυγής του ΟΤΕ στην δικαιοσύνη, η διατύπωση κρίσεων περί παραβάσεων του ανταγωνισμού βασισμένη αποκλειστικά και μόνο σε ανέλεγκτες δικαστικώς (ή μη τελεσίδικες) αποφάσεις της ΕΕΤΤ, καθώς και η συναγωγή εξ αυτών πρόχειρων συμπερασμάτων περί ορισμού του ΟΤΕ ως ΣΙΑ και της ανάγκης επιβολής ex ante ρυθμιστικών μέτρων, τα οποία κατ' ουσία δεν αιτιολογούνται ούτε είναι αναλογικά, αντίκειται τουλάχιστον στην αρχή της νομιμότητας και της αντικειμενικότητας της διοικητικής δράσης,

Από τα παραπάνω συνάγεται ότι η ΕΕΤΤ δεν τεκμηριώνει την αντιανταγωνιστική και συνεπώς παραβατική συμπεριφορά του ΟΤΕ. Σε κάθε δε περίπτωση, οι αναφερθείσες στο παρόν κείμενο διαβούλευσης αβίαστα και με προχειρότητα ως «παραβάσεις του ΟΤΕ», ακόμα κι αν αυτές είχαν όντως λάβει χώρα, γεγονός το οποίο αρνούμαστε, δεν αποδεικνύουν ότι δημιουργούν κανένα δομικό πρόβλημα ανταγωνισμού, ούτε επιφέρουν οποιαδήποτε βλαπτική συνέπεια στον καταναλωτή. Πολύ περισσότερο δεν μπορεί με τα αναφερόμενα από την ΕΕΤΤ,

στο κείμενο της διαβούλευσης να τεκμηριωθεί ανεπάρκεια του δικαίου του ανταγωνισμού να αντιμετωπίσει τις αστοχίες της αγοράς, δεδομένου ότι δεν εξετάσθηκε καν η κατάσταση της αγοράς όπως διαμορφώθηκε και εξελίχθηκε τα τελευταία χρόνια από την απελευθέρωσή της μέχρι σήμερα, δεν αξιολογήθηκε η επιχειρηματική συμπεριφορά και οι προθέσεις του ΟΤΕ και των λοιπών εναλλακτικών παρόχων διαχρονικά και η εξέλιξή τους, ούτε μελετήθηκε η επίδραση της εφαρμογής του δικαίου του ανταγωνισμού στις υποτιθέμενες παραβατικές συμπεριφορές του ΟΤΕ (η ΕΕΤΤ αρκέστηκε σε απλές και γενικές αναφορές). Είναι δε χαρακτηριστικό ότι μετά τη θέση σε ισχύ της απόφασης 438/2007 για τον καθορισμό της μεθοδολογίας DCF η ΕΕΤΤ δεν έχει διαπιστώσει καμία παραβατική συμπεριφορά του ΟΤΕ ούτε υπήρξε οποιαδήποτε σχετική διαμαρτυρία από ανταγωνιστή.

Γ. Ερωτήσεις της Διαβούλευσης Σχετικά με τις Κανονιστικές Υποχρεώσεις

Ερώτηση 1: Συμφωνείτε με την προτεινόμενη διατήρηση / ενίσχυση της υποχρέωσης πρόσβασης στον ΟΤΕ καθώς και το ειδικότερο περιεχόμενο αυτής, όπως αναλύεται στο παρόν κείμενο;

Αρχικά θα θέλαμε να επισημάνουμε ότι η εταιρεία μας δεν διατίθεται να αποσύρει την Χονδρική Ευρυζωνική Πρόσβαση, όμως δεν συμφωνεί με την διατήρηση της ως υποχρέωση πρόσβασης στις γεωγραφικές περιοχές όπου υπάρχει επαρκής ανταγωνισμός, σύμφωνα με την τοποθέτηση μας και σε κάθε περίπτωση δεν συμφωνεί στην περαιτέρω ανάγκη ενίσχυσης της.

Τα στοιχεία που παρουσιάσαμε παραπάνω δείχνουν ότι οι υπηρεσίες ΧΕΠ (ΑΡΥΣ), που παρέχει ο ΟΤΕ αποτελούν μόλις το 6% της αγοράς με βάση τα στοιχεία στις 31/12/2008 ενώ στα σημεία παρουσίας με συνεγκατάσταση αποτελούν μόλις το 4,5%. Αξίζει να σημειωθεί ότι μέσα σε ένα μήνα, δηλαδή από τις 31/12/2008 στις 2/2/2009 ο αριθμός των συνδέσεων ΑΡΥΣ μειώθηκε από 94.740 σε 82.698, δηλαδή μείωση 12,7%! Συμπερασματικά, πέραν των θέσεων μας που παρουσιάσαμε σε προηγούμενες απαντήσεις μας για την αναγκαιότητα ορισμού γεωγραφικών αγορών και την απόσυρση των ρυθμιστικών υποχρεώσεων στις γεωγραφικές περιοχές στις οποίες υπάρχει επαρκής ανταγωνισμός θεωρούμε ότι ο αριθμός και μόνο των συνδέσεων ΑΡΥΣ και η τάση δραστικής μείωσης τους δεν δικαιολογούν σε καμία περίπτωση την επιβολή πρόσθετων μέτρων!

Για χάρη πληρότητας θα θέλαμε επίσης να αναφερθούμε στην περιγραφή των υφιστάμενων υποχρεώσεων πρόσβασης, όπως αυτή παρουσιάζεται στο κείμενο της δημόσιας διαβούλευσης και η οποία δεν ανταποκρίνεται στην υφιστάμενη κατάσταση για τους λόγους τους οποίους διευκρινίζουμε παρακάτω:

Η ΕΕΤΤ στην παρ. 3.1 σελ. 25 αναφέρει σχετικά με τις υφιστάμενες υπηρεσίες ΟΚΣΥΑ ότι τα επιμέρους προϊόντα ΟΚΣΥΑ-Α είναι: Τοπική ΟΚΣΥΑ-Α η οποία παρέχεται σε Σημεία Παρουσίας BRAS τοπικά, για την δρομολόγηση της κίνησης ADSL προς τις Εγκαταστάσεις του Τηλ. Παρόχου, Περιφερειακή ΟΚΣΥΑ-Α η οποία παρέχεται σε Σημεία Παρουσίας BRAS στην Αθήνα και στη Θεσσαλονίκη για την δρομολόγηση της κίνησης ADSL προς τον Τηλ. Πάροχο από τους BRAS της Νότιας και Βόρειας Ελλάδας αντίστοιχα. και Κεντρική ΟΚΣΥΑ-Α η οποία παρέχεται σε ένα κεντρικό σημείο σύνδεσης (BRAS Αθήνας) για την δρομολόγηση της κίνησης ADSL προς τον Τηλ. Πάροχο από όλους τους BRAS της επικράτειας.

Σύμφωνα με την ισχύουσα Προσφορά Αναφοράς τα προϊόντα ΟΚΣΥΑ που παρέχονται από τον ΟΤΕ είναι η είναι ΟΚΣΥΑ Α[163] η οποία αντιστοιχεί με την «Τοπική ΟΚΣΥΑ-Α», η ΟΚΣΥΑ-Α1[164] η οποία αντιστοιχεί με την «Κεντρική ΟΚΣΥΑ-Α». Επίσης η υπηρεσία «Περιφερειακή ΟΚΣΥΑ-Α» δεν υφίσταται στην εγκεκριμένη Προσφορά Αναφοράς, ενώ ο ΟΤΕ διαθέτει στα πλαίσια εμπορικής συμφωνίας υπηρεσία με αντίστοιχα λειτουργικά χαρακτηριστικά με την επωνυμία Περιφερειακή ΟΚΣΥΑ ΙΙ.

Ακολούθως φαίνεται ο αριθμός των εν λειτουργία κυκλωμάτων ΟΚΣΥΑ όλων των τύπων:

ΤΥΠΟΣ ΟΚΣΥΑ	ΑΡΙΘΜΟΣ ΚΥΚΛΩΜΑΤΩΝ
Τοπική Ο.Κ.ΣΥ.Α. ΙΙ (STM-1 POS)	0
Τοπική Ο.Κ.ΣΥ.Α. Α (GbE)	0
Τοπική Ο.Κ.ΣΥ.Α. Β στο ΦΥΠ (GbE)	0
Περιφερειακή Ο.Κ.ΣΥ.Α. ΙΙ (STM-1 POS, GbE)	2

163 Η υπηρεσία Ο.Κ.ΣΥ.Α Α αφορά τη σύνδεση με φυσικά μέσα και πρωτόκολλα επικοινωνίας του εγκατεστημένου στο χώρο του Τηλεπ. Παρόχου εξοπλισμού του με κάθε ΕΕΑΠ του «Σημείου Παρουσίας ΕΕΑΠ» με σκοπό τη μεταφορά κίνησης από/προς το δίκτυο ADSL του ΟΤΕ προς/από το δίκτυο του Τ.Π.

164 Η υπηρεσία Ο.Κ.ΣΥ.Α Α1 αφορά τη σύνδεση με φυσικά μέσα και πρωτόκολλα επικοινωνίας του εγκατεστημένου στο χώρο του Τηλεπ. Παρόχου εξοπλισμού του με ένα κεντρικό σημείο σύνδεσης το οποίο είναι το POP της Αθήνας (Κωλέττη / ΝΥΜΑ) για τη δρομολόγηση της κίνησης ADSL προς τον Τ.Π από όλους τους ΕΕΑΠ.

Κεντρική Ο.Κ.ΣΥ.Α. ΙΙ (STM-1 POS, ATM)	10
Κεντρική Ο.Κ.ΣΥ.Α. Α1 (GbE)	6

Από τα δεδομένα αυτά προκύπτει ότι η συντριπτική πλειοψηφία των παρόχων επιλέγει κυκλώματα Κεντρικής ΟΚΣΥΑ (ΙΙ ή Α1), ενώ επιπλέον δεν υπάρχει εκφρασμένο ενδιαφέρον για πρόσβαση άλλου τύπου και ειδικότερα για τις υπηρεσίες ΟΚΣΥΑ που η ΕΕΤΤ επέβαλε με την 389/51/8-6-2006 απόφαση της, με δεδομένη την ούτως ή άλλως φθίνουσα πορεία της αγοράς Χονδρικής Ευρυζωνικής Πρόσβασης. Η διαπίστωση αυτή καταδεικνύει ότι η ΕΕΤΤ στις αποφάσεις της συχνά δεν αποτυπώνει τις ανάγκες της αγοράς και επιβάλλοντας ρυθμιστικά μέτρα και εισάγοντας προϊόντα με μηδενική ζήτηση τα οποία δημιουργούν μόνο κόστη στον ΟΤΕ για την ανάπτυξη τους. Η εταιρεία μας, ωστόσο, είναι πρόθυμη να προσφέρει επιπλέον επιλογές υπηρεσιών ΟΚΣΥΑ εφόσον εκδηλωθεί ικανοποιητική ζήτηση που να τεκμηριώνει τις σχετικές επενδύσεις που θα απαιτηθούν στα πλαίσια όμως εμπορικής συμφωνίας και όχι στα πλαίσια επιβολής ex-ante ρυθμιστικών υποχρεώσεων.

Ερώτηση 2: Συμφωνείτε με τα προτεινόμενα σημεία υποχρεωτικής πρόσβασης στην υποδομή ΧΕΠ;

Η ΕΕΤΤ στα πλαίσια των υποχρεώσεων πρόσβασης και χρήσης ειδικών ευκολιών δικτύου εισάγει την Πρόσβαση τύπου Γ την οποία ορίζει ως Πρόσβαση στο DSLAM ή σε επίπεδο πολυπλεκτικού κόμβου. Στα πλαίσια της πρόσβασης αυτής ορίζεται η υπηρεσία ΑΡΥΣDSLAM καθώς και οι συναφείς ευκολίες ΟΚΣΥΑΦΥΠ-DSLAM και ΟΚΣΥΑΟLO-DSLAM.

Η ΕΕΤΤ αναγνωρίζοντας την άμεση συσχέτιση της υπηρεσίας ΧΕΠ με την αδεσμοποίητη πρόσβαση στον τοπικό βρόχο προτείνει η συγκεκριμένη υποχρέωση πρόσβασης στο DSLAM να επιβάλλεται στον ΟΤΕ μόνο στα κέντρα στα οποία ο ΟΤΕ δεν δύναται να παρέχει συνεγκατάσταση στα πλαίσια των υποχρεώσεών του στην αγορά ΑΠΤοΒ. Στην πράξη ωστόσο πιθανώς να υφίστανται ελάχιστες ή ενδεχομένως και καμία περιπτώσεις κέντρων όπου ο ΟΤΕ δεν είναι δυνατόν να παρέχει συνεγκατάσταση και είναι βέβαιο ότι αυτές θα αφορούν απομακρυσμένα κέντρα με DSLAM τεχνολογίας ATM όπου όπως τεκμηριώνουμε αναλυτικά παρακάτω είναι είτε ανέφικτη τεχνικά είτε συνεπάγεται επενδύσεις σε μια παρωχημένη

τεχνολογία ενώ σε κάθε περίπτωση δεν αναμένεται εμπορικό ενδιαφέρον εκ μέρους των παρόχων.

Πέραν του γεγονότος ότι δεν είναι αντιληπτό ποιες περιπτώσεις αφορά η υποχρέωση πρόσβασης τύπου Γ, καθώς δεν υφίστανται ή είναι ελάχιστες οι περιπτώσεις κέντρων όπου ο ΟΤΕ δεν είναι δυνατόν να παρέχει συνεγκατάσταση, ο ΟΤΕ θεωρεί ότι η επιβολή της υποχρέωσης πρόσβασης τύπου Γ αποτελεί ένα μη αναλογικό μέτρο καθώς:

- δεν συνάδει με τις συνθήκες ανταγωνισμού που επικρατούν στην αγορά
- υπάρχει συνεχής μείωση των υπηρεσιών ΑΡΥΣ & ΟΚΣΥΑ χωρίς να διαφαίνεται υπαρκτό επιχειρησιακό ενδιαφέρον από τους εναλλακτικούς παρόχους και
- θα έχει ως αποτέλεσμα ο ΟΤΕ να επωμισθεί υψηλά κόστη για την πραγματοποίηση επενδύσεων για την ανάπτυξη υπηρεσιών με ουσιαστικά μηδαμινή ζήτηση σε μια ούτως ή άλλως φθίνουσα αγορά.

Συνεπώς η επιβολή της υποχρέωσης πρόσβασης τύπου Γ δεν τεκμηριώνεται καθ' οιονδήποτε τρόπο ότι εξυπηρετεί συγκεκριμένες και υπαρκτές ανάγκες της αγοράς και ότι λειτουργεί προς όφελος του τελικού καταναλωτή.

Αναλυτικότερα και με βάση την χρησιμοποιούμενη τεχνολογία στο δίκτυο του ΟΤΕ μπορούμε να επισημάνουμε κάποια σημαντικά προβλήματα για την υλοποίηση των υπηρεσιών αυτών και πιο συγκεκριμένα:

Α) Για την συναφή ευκολία ΟΚΣΥΑ$_{\text{OLO-DSLAM}}$:

Στην περίπτωση των DSLAM τεχνολογίας Ethernet απαιτείται αλλαγή του τρόπου υλοποίησης της υπηρεσίας και της αρχιτεκτονικής του δικτύου με εισαγωγή λογικής VLAN per Service per DSLAM per OLO. Η εισαγωγή της λογικής αυτής αυξάνει τον απαιτούμενο αριθμό VLAN και μπορεί να υλοποιηθεί είτε με αύξηση των Ethernet Domains είτε με ανασχεδιασμό του δικτύου και επέκταση της L3 λογικής στο Access επίπεδο. Και στις δύο περιπτώσεις απαιτούνται σημαντικές επενδύσεις καθώς και εκτεταμένος ανασχεδιασμός του δικτύου.

Στην περίπτωση των DSLAM τεχνολογίας ATM η παράδοση της κίνησης στον OLO μπορεί να γίνει μόνο στα περίπου 40 σημεία παρουσίας του δικτύου ATM με χρήση ξεχωριστής

διεπαφής για κάθε πάροχο. Πρέπει να σημειωθεί ότι η τεχνολογία ATM θεωρείται φθίνουσα παγκοσμίως και οι περισσότεροι πάροχοι που διαθέτουν εγκατεστημένα δίκτυα της τεχνολογίας αυτής έχουν σταματήσει τις όποιες επενδύσεις τους σε αυτά προχωρώντας στην σταδιακή αντικατάσταση τους. Επιπρόσθετα καθώς πολλά προϊόντα τεχνολογίας ATM έχουν αποσυρθεί από τις κατασκευάστριες εταιρείες υφίστανται δυσχέρειες για την ανεύρεση υλικών ή την τεχνική υποστήριξη τους. Με δεδομένο ότι η χωρητικότητα του ATM δικτύου του ΟΤΕ είναι σε πολύ μεγάλο βαθμό κατειλημμένη ενώ επιπλέον δεν υφίστανται ελεύθερες διεπαφές επισημαίνουμε ότι η επιβολή της προτεινόμενης υποχρέωσης πρόσβασης σε DSLAM τεχνολογίας ATM θα εξανάγκαζε τον ΟΤΕ να πραγματοποιήσει επενδύσεις σε μία φθίνουσα τεχνολογία την οποία ούτως ή άλλως προτίθεται να εγκαταλείψει τα επόμενα χρόνια. Είναι προφανές ένα τέτοιο μέτρο δεν μπορεί να χαρακτηριστεί αναλογικό καθώς βλάπτει τα οικονομικά συμφέροντα του ΟΤΕ χωρίς να τεκμηριώνεται καθ' οιονδήποτε τρόπο ότι το μέτρο αυτό εξυπηρετεί συγκεκριμένες και υπαρκτές ανάγκες της αγοράς και λειτουργεί προς όφελος του τελικού καταναλωτή.

Β) Για την συναφή ευκολία ΟΚΣΥΑ$_{\text{ΦΥΠ-DSLAM}}$:

Στην περίπτωση των DSLAM τεχνολογίας Ethernet η υπηρεσία ΟΚΣΥΑ$_{\text{ΦΥΠ-DSLAM}}$ μπορεί να υλοποιηθεί είτε με παροχή πολλαπλών uplink στο DSLAM (ένα για κάθε πάροχο) είτε με σύνδεση του παρόχου σε ένα Ethernet Switch που θα εγκατασταθεί δίπλα σε κάθε DSLAM. Η πρώτη περίπτωση δεν είναι τεχνικά εφικτή με βάση την χρησιμοποιούμενη στο δίκτυο του ΟΤΕ τεχνολογία Ethernet DSLAM ενώ η δεύτερη δημιουργεί όπως και στην περίπτωση της υπηρεσίας ΟΚΣΥΑ$_{\text{OLO-DSLAM}}$ την ανάγκη πρόσθετων επενδύσεων σημαντικού ύψους καθώς και τον ανασχεδιασμό του δικτύου.
Στην περίπτωση των DSLAM τεχνολογίας ATM η υπηρεσία ΟΚΣΥΑ$_{\text{ΦΥΠ-DSLAM}}$ θα μπορούσε να υλοποιηθεί μόνο με παροχή πολλαπλών uplink στο DSLAM (ένα για κάθε πάροχο) κάτι που ωστόσο δεν είναι τεχνικά εφικτό με βάση την χρησιμοποιούμενη στο δίκτυο του ΟΤΕ τεχνολογία ATM DSLAM.

Τέλος η επιβολή της υποχρέωσης πρόσβασης τύπου Γ συνεπάγεται σημαντικά κόστη για την προσαρμογή των πληροφοριακών συστημάτων παραγγελιοληψίας, provisioning και

βλαβοδιαχείρισης τα οποία είναι αμφίβολο αν θα ανακτηθούν λόγω της χαμηλής αναμενόμενης ζήτησης της υπηρεσίας αυτής.

Με βάση τα παραπάνω η επιβολή της υποχρέωσης πρόσβασης τύπου Γ είναι μη αναλογική και δεν τεκμηριώνεται καθ' οιονδήποτε τρόπο ότι εξυπηρετεί συγκεκριμένες και υπαρκτές ανάγκες της αγοράς και ότι λειτουργεί προς όφελος του τελικού καταναλωτή και θα πρέπει να αποσυρθεί.

Ερώτηση 3: Συμφωνείτε με τη θεώρηση όλων των υπηρεσιών ΟΚΣΥΑ ως συναφών ευκολιών στις υπηρεσίες πρόσβασης, αναγκαίων για τη δραστηριοποίηση των παρόχων σε συνθήκες αποτελεσματικού ανταγωνισμού;

Η εταιρεία μας έχει αναλυτικά τεκμηριώσει ανωτέρω ότι δεν προκύπτει αναγκαιότητα επιβολής ρυθμιστικών υποχρεώσεων καθώς στην σχετική αγορά Χονδρικής Ευρυζωνικής Πρόσβασης στα κέντρα με συνεγκατάσταση, ιδιαίτερα και με τη ολοκλήρωση της υλοποίησης του μέτρου 4.2, υπάρχει επαρκής ανταγωνισμός και συνεπώς δεν είναι απαραίτητο για την δραστηριοποίηση των παρόχων να παρέχονται οι υπηρεσίες ΟΚΣΥΑ ως συναφείς ευκολίες στα πλαίσια ex-ante ρυθμιστικών υποχρεώσεων. Όπως έχουμε ήδη αναφέρει η εταιρεία μας δεν διατίθεται να αποσύρει την Χονδρική Ευρυζωνική Πρόσβαση, όμως δεν συμφωνεί με την διατήρηση της ως υποχρέωση πρόσβασης στις γεωγραφικές περιοχές όπου υπάρχει επαρκής ανταγωνισμός και σε κάθε περίπτωση δεν συμφωνεί στην περαιτέρω ανάγκη ενίσχυσης της.

Επιπρόσθετα, όπως προκύπτει και από τα στοιχεία των εν λειτουργία κυκλωμάτων ΟΚΣΥΑ προκύπτει ότι η συντριπτική πλειοψηφία των παρόχων επιλέγει κυκλώματα Κεντρικής ΟΚΣΥΑ (ΙΙ ή Α1) χωρίς να υπάρχει, μέχρι στιγμής, εκφρασμένο ενδιαφέρον για πρόσβαση άλλου τύπου με δεδομένη την ούτως ή άλλως φθίνουσα πορεία της συγκεκριμένης αγοράς Χονδρικής Ευρυζωνικής Πρόσβασης. Ειδικότερα λαμβάνοντας υπόψη ότι ήδη στο παρελθόν η ΕΕΤΤ έχει επιβάλει μέτρα και έχει εισάγει προϊόντα με μηδενική ζήτηση τα οποία δημιουργούν μόνο κόστος στον ΟΤΕ για την ανάπτυξη τους και ότι η επιβολή της υποχρέωσης πρόσβασης τύπου Γ δεν τεκμηριώνεται καθ' οιονδήποτε τρόπο ότι εξυπηρετεί συγκεκριμένες και υπαρκτές ανάγκες της αγοράς και ότι λειτουργεί προς όφελος του τελικού καταναλωτή, όπως αναλυτικά έχουμε τεκμηριώσει στην απάντηση μας στην ερώτηση Γ.2, η πρόταση της

ΕΕΤΤ για επιβολή της υποχρέωσης παροχής των υπηρεσιών ΟΚΣΥΑ$_{\text{OLO-DSLAM}}$ και ΟΚΣΥΑ$_{\text{ΦΥΠ-DSLAM}}$ στα πλαίσια της παροχής πρόσβασης τύπου Γ θα πρέπει να αποσυρθεί. Στα πλαίσια αυτά θεωρούμε ότι θα πρέπει να αποσυρθεί η υποχρέωση παροχής τοπικής Ο.Κ.ΣΥ.Α. Α (GbE) και τοπικής Ο.Κ.ΣΥ.Α. Β στο ΦΥΠ (GbE) καθώς δεν έχει υπάρξει μέχρι στιγμής κανένα σχετικό αίτημα. Σε κάθε περίπτωση ο ΟΤΕ θα συνεχίσει να παρέχει τις υπηρεσίες τοπική Ο.Κ.ΣΥ.Α. Β στο ΦΥΠ και Ο.Κ.ΣΥ.Α. Α1 (κεντρική), καθώς τις έχει ούτως ή άλλως αναπτύξει.

Ερώτηση 4: Θεωρείτε ότι πιθανόν χρειάζονται άλλα προϊόντα ή πρόσθετες συναφείς ευκολίες που θα πρέπει να παρέχονται από τον ΟΤΕ; Θεωρείτε ότι πιθανόν υπάρχουν επιπλέον υποχρεώσεις που θα πρέπει να επιβληθούν στον ΟΤΕ σχετικά με τις τεχνικές διεπαφές, τα πρωτόκολλα ή τα συστήματα λογισμικού; Εάν ναι τότε παρακαλούμε όπως παράσχετε λεπτομέρειες σχετικά με τέτοια προϊόντα ΧΕΠ καθώς και τη λειτουργικότητά τους και την αξία για τη δραστηριοποίηση των παρόχων σε συνθήκες αποτελεσματικού ανταγωνισμού.

Η εταιρεία μας δεν θεωρεί ότι χρειάζονται άλλα προϊόντα ή πρόσθετες συναφείς ευκολίες που θα πρέπει να παρέχει ούτε ότι πρέπει να της επιβληθούν επιπλέον υποχρεώσεις σχετικά με τις τεχνικές διεπαφές, τα πρωτόκολλα ή τα συστήματα λογισμικού, με δεδομένη την ούτως ή άλλως φθίνουσα πορεία της αγοράς Χονδρικής Ευρυζωνικής Πρόσβασης και τα επαρκή επίπεδα ανταγωνισμού.

Ερώτηση 5: Συμφωνείτε με την προτεινόμενη υποχρέωση πρόσβασης στο BBRAS και στο DSLAM (ή το επίπεδο του πολυπλεκτικού κόμβου (multiplexing node) που βρίσκεται πλησιέστερα στον τελικό πελάτη); Θεωρείτε την επιβολή της ως άνω υποχρέωσης αναγκαία και αναλογική για τη δραστηριοποίηση των παρόχων σε συνθήκες αποτελεσματικού ανταγωνισμού;

Η εταιρεία μας θεωρεί ότι η επιβολή της προτεινόμενης υποχρέωση πρόσβασης στο DSLAM (ή το επίπεδο του πολυπλεκτικού κόμβου (multiplexing node) που βρίσκεται πλησιέστερα στον τελικό πελάτη) δεν τεκμηριώνεται καθ' οιονδήποτε τρόπο ότι εξυπηρετεί συγκεκριμένες και υπαρκτές ανάγκες της αγοράς και ότι λειτουργεί προς όφελος του τελικού καταναλωτή και

συνεπώς δεν είναι αναγκαία και αναλογική για τη δραστηριοποίηση των παρόχων σε συνθήκες αποτελεσματικού ανταγωνισμού όπως αναλυτικά έχουμε παρουσιάσει στην απάντηση μας στην ερώτηση Γ.2. Η επιβολή της υποχρέωσης πρόσβασης στο DSLAM:

- δεν συνάδει με τις συνθήκες ανταγωνισμού που επικρατούν στην αγορά
- υπάρχει συνεχής μείωση των υπηρεσιών ΑΡΥΣ & ΟΚΣΥΑ χωρίς να διαφαίνεται υπαρκτό επιχειρησιακό ενδιαφέρον από τους εναλλακτικούς παρόχους
- δεν υφίστανται ή είναι ελάχιστες οι περιπτώσεις κέντρων όπου ο ΟΤΕ δεν είναι δυνατόν να παρέχει συνεγκατάσταση και
- θα έχει ως αποτέλεσμα ο ΟΤΕ να επωμισθεί υψηλά κόστη για την πραγματοποίηση επενδύσεων για την ανάπτυξη υπηρεσιών με ουσιαστικά μηδαμινή ζήτηση σε μια ούτως ή άλλως φθίνουσα αγορά.

Αναφορικά με την υποχρέωση πρόσβασης στον BRAS η εταιρεία μας όπως αναλυτικά έχει τεκμηριώσει ανωτέρω θεωρεί ότι δεν προκύπτει αναγκαιότητα επιβολής ρυθμιστικών υποχρεώσεων καθώς στην σχετική αγορά Χονδρικής Ευρυζωνικής Πρόσβασης υπάρχει επαρκής ανταγωνισμός. Η εταιρεία μας δεν διατίθεται να αποσύρει την Χονδρική Ευρυζωνική Πρόσβαση, όμως δεν συμφωνεί με την διατήρηση της ως υποχρέωση πρόσβασης στις γεωγραφικές περιοχές όπου υπάρχει επαρκής ανταγωνισμός, σύμφωνα με την τοποθέτηση μας και σε κάθε περίπτωση δεν συμφωνεί στην περαιτέρω ανάγκη ενίσχυσης της.

Ερώτηση 6: Συμφωνείτε με την επιβολή υποχρέωσης αμεροληψίας στον ΟΤΕ καθώς και το ειδικότερο περιεχόμενο αυτής;

Η εταιρεία μας όπως έχει αναλυτικά τεκμηριώσει ανωτέρω θεωρεί ότι στη σχετική αγορά Χονδρικής Ευρυζωνικής Πρόσβασης υπάρχει επαρκής ανταγωνισμός και συνεπώς δεν απαιτείται η επιβολή ex-ante ρυθμιστικών υποχρεώσεων όπως η προτεινόμενη υποχρέωση αμεροληψίας. Ειδικότερα η ΕΕΤΤ οφείλει κατ' ελάχιστο να δεχτεί ότι η σχετική αγορά διαχωρίζεται γεωγραφικά σε δύο σχετικές γεωγραφικές αγορές με την πρώτη να περιλαμβάνει τα αστικά κέντρα στα οποία έχει ήδη προχωρήσει ο ανταγωνισμός με βάση τον ΑΠΤοΒ ή που θα καλύπτονται στο άμεσο μέλλον από το μέτρο 4.2 και την δεύτερη να περιλαμβάνει την υπόλοιπη Ελληνική επικράτεια και στην οποία ενδεχομένως θα μπορούσε να επιβληθεί η προτεινόμενη υποχρέωση αμεροληψίας.

Επιπρόσθετα η εταιρεία μας **τονίζει την διαφωνία της** με την πρόβλεψη ότι σε περίπτωση που ο ΟΤΕ προβεί στην εμπορική εισαγωγή νέων λιανικών προϊόντων τα οποία υλοποιούνται με τεχνικά χαρακτηριστικά, σχεδίαση και υλοποίηση καλύτερη από επίπεδο best effort (π.χ. managed VOIP πάνω από DSL, IPTV πάνω από DSL), τότε ο ΟΤΕ υποχρεώνεται σε ορισμένα συγκεκριμένα ρυθμιστικά μέτρα (υποχρέωση πρόσβασης και χρήσης ειδικών ευκολιών δικτύου, της υποχρέωση μη διακριτικής μεταχείρισης, υποχρέωση διαφάνειας).

Ο ΟΤΕ θεωρεί ότι μια τέτοια ρύθμιση εκφεύγει των ορίων της συγκεκριμένης σχετικής αγοράς Χονδρικής Ευρυζωνικής Πρόσβασης καθώς τα λιανικά αυτά προϊόντα δεν ανήκουν σχετική κάταντη αγορά η οποία άλλωστε όπως έχει οριστεί από την ΕΕΤΤ στην παρ. 3.3 είναι η (ασύμμετρη) ευρυζωνική πρόσβαση στο διαδίκτυο που κατ' ελάχιστον περιλαμβάνει μόνιμη σύνδεση στο διαδίκτυο, επιτρέπει την ταυτόχρονη χρήση υπηρεσιών φωνής και διαδικτύου και την μεταφορά δεδομένων με ταχύτητα μεγαλύτερη αυτής της σύνδεσης dial up.

Με βάση το υφιστάμενο ευρωπαϊκό ρυθμιστικό πλαίσιο η επιβολή υποχρεώσεων σε επίπεδο χονδρικής αγοράς θα πρέπει να γίνεται σε μεμονωμένη βάση εξετάζοντας τον ανταγωνισμό στην αντίστοιχη αγορά λιανικής και τους διαφορετικούς τρόπους παροχής της υπηρεσίας από τους εναλλακτικούς παρόχους. Οι υπηρεσίες VoIP & IPTV αποτελούν νέες αναδυόμενες αγορές και σαν τέτοιες **δεν θα πρέπει να τελούν υπό ρύθμιση** με στόχο να παρέχονται επαρκή κίνητρα για επενδύσεις και ανάπτυξη καινοτόμων προϊόντων και υπηρεσιών. Η επιβολή επομένως μιας τέτοιας υποχρέωσης ισοδυναμεί με ex-ante ρύθμιση των υπηρεσιών αυτών χωρίς να υπάρχουν ενδείξεις αποτυχίας της αγοράς.

Οι πάροχοι ήδη παρέχουν υπηρεσίες VoIP & IPTV με εγγυημένα χαρακτηριστικά ποιότητας έχοντας πραγματοποιήσει επενδύσεις στην αγορά του αδεσμοποίητου τοπικού βρόχου. Η υιοθέτηση συνεπώς της συγκεκριμένης ρύθμισης για την επιβολή υποχρεώσεων στην περίπτωση υπηρεσιών με εγγυημένα χαρακτηριστικά ποιότητας δεν τεκμηριώνεται επαρκώς ενώ βρίσκεται σε αντίθεση με την πορεία των παρόχων που έχουν προχωρήσει στην κλίμακα

των επενδύσεων επενδύοντας σε υποδομή, προκειμένου να ανανεώσουν και να διαφοροποιήσουν τις λιανικές προσφορές τους από αυτές του ΟΤΕ[165].

Ερώτηση 7: Συμφωνείτε με την επιβολή υποχρέωσης διαφάνειας στον ΟΤΕ καθώς και το ειδικότερο περιεχόμενο αυτής;

Η εταιρεία μας όπως έχει αναλυτικά τεκμηριώσει ανωτέρω θεωρεί ότι στη σχετική αγορά Χονδρικής Ευρυζωνικής Πρόσβασης υπάρχει επαρκής ανταγωνισμός και συνεπώς δεν απαιτείται η επιβολή ex-ante ρυθμιστικών υποχρεώσεων όπως η προτεινόμενη υποχρέωση διαφάνειας. Ειδικότερα η ΕΕΤΤ οφείλει κατ' ελάχιστο να δεχτεί ότι η σχετική αγορά διαχωρίζεται γεωγραφικά σε δύο σχετικές γεωγραφικές αγορές με την πρώτη να περιλαμβάνει τα αστικά κέντρα στα οποία έχει προχωρήσει ήδη ο ανταγωνισμός με βάση τον ΑΠΤοΒ ή που θα καλύπτονται στο άμεσο μέλλον από το μέτρο 4.2 και την δεύτερη να περιλαμβάνει την υπόλοιπη Ελληνική επικράτεια και στην οποία ενδεχομένως θα μπορούσε να επιβληθεί η προτεινόμενη υποχρέωση διαφάνειας.

Η εταιρεία μας ωστόσο διαφωνεί, για τους λόγους που έχουν ήδη εκτεθεί στην απάντηση μας στην ερώτηση Γ.6 με την πρόβλεψη ότι σε περίπτωση που ο ΟΤΕ προβεί στην εμπορική εισαγωγή νέων λιανικών προϊόντων τα οποία υλοποιούνται με τεχνικά χαρακτηριστικά, σχεδίαση και υλοποίηση συγκεκριμένης εγγυημένης ποιότητας (ανώτερης από επίπεδο best effort) π.χ. managed VoIP πάνω από DSL, IPTV πάνω από DSL κλπ.) θα πρέπει να συμπεριλάβει τα χαρακτηριστικά αυτά στην Προσφορά Αναφοράς.

Ερώτηση 8: Συμφωνείτε με το προτεινόμενο ελάχιστο περιεχόμενο της προσφοράς αναφοράς ΧΕΠ; Αν όχι προτείνετε επιπλέον στοιχεία τα οποία κρίνετε ότι θα πρέπει να συμπεριληφθούν ή άλλες μεταβολές.

Η εταιρεία μας συμφωνεί με το προτεινόμενο ελάχιστο περιεχόμενο της Προσφοράς Αναφοράς με την εξαίρεση των παρακάτω περιπτώσεων:

165 "*Broadband market competition report*", ERG (05)23, 25 May 2005

1. Σημ. Α.3 - Διαφοροποίηση ποιότητας της υπηρεσίας (για τους λόγους που έχουν ήδη εκτενώς αναφερθεί στις απαντήσεις μας στις ερωτήσεις 6 και 7)

2. Σημ. Β.4 - Θέματα ασφαλείας: μέτρα που λαμβάνονται από τον κοινοποιημένο φορέα εκμετάλλευσης για την ασφάλεια των χώρων του.

3. Σημ. Β.6 – Προδιαγραφές Ασφαλείας

Για τα δύο τελευταία σημεία θεωρούμε ότι οι πληροφορίες αυτές εμπίπτουν τόσο στο επιχειρησιακό απόρρητο όσο και στις διατάξεις περί απορρήτου των επικοινωνιών και συνεπώς δεν είναι δυνατόν να περιλαμβάνονται σε ένα δημόσιο κείμενο όπως αυτό της Προσφοράς Αναφοράς. Οι πληροφορίες αυτές μπορούν να περιέλθουν σε γνώση των παρόχων μόνο με την υπογραφή των σχετικών συμβάσεων εμπιστευτικότητας και την τήρηση της κείμενης νομοθεσίας περί απορρήτου των επικοινωνιών.

Ερώτηση 9: Συμφωνείτε με την επιβολή υποχρέωσης λογιστικού διαχωρισμού στον ΟΤΕ;

Θα θέλαμε να επισημάνουμε ότι ο ΟΤΕ έχει ήδη προχωρήσει σε υλοποίηση της υπ' αριθμ. 482/051 Απόφασης της ΕΕΤΤ που αφορά τον Λογιστικό Διαχωρισμό. Στο πλαίσιο αυτό η ΧΕΠ αποτελεί μια διακριτή αγορά στην οποία παρουσιάζονται με απόλυτη διαφάνεια τόσο οι συναλλαγές που η αγορά αυτή έχει με άλλους χονδρικούς παρόχους όσο και οι συναλλαγές της με το λιανικό άκρο του ΟΤΕ (με τη χρήση των τιμών μεταφοράς).

Στο κείμενο της διαβούλευσης η ΕΕΤΤ αναφέρει μεταξύ άλλων ότι θεωρεί ότι η υποχρέωση του λογιστικού διαχωρισμού στην παρούσα ανάλυση πρέπει να εφαρμόζεται στο σύνολο της σχετικής αγοράς, συμπεριλαμβανομένων και των πιθανών προσφορών υπηρεσιών χονδρικής που αφορούν **οπτικές ίνες.** Η αναφορά αυτή θα πρέπει να διαγραφεί διότι:

- οι οπτικές ίνες αποτελούν τεχνολογία που χρησιμοποιείται για την παροχή διαφορετικών υπηρεσιών π.χ. μισθωμένων γραμμών τερματικών και ζευκτικών και όχι υπηρεσία.
- στην ανάλυση της αγοράς Χονδρικής Ευρυζωνικής Πρόσβασης η ΕΕΤΤ κατέληξε στο συμπέρασμα, στο οποίο συμφωνεί ο ΟΤΕ, ότι οι υπηρεσίες ευρυζωνικής πρόσβασης στο διαδίκτυο μέσω χάλκινου τοπικού βρόχου (DSL) και οι υπηρεσίες ευρυζωνικής πρόσβασης στο διαδίκτυο μέσω δικτύου οπτικών ινών δεν ανήκουν στην ίδια σχετική λιανική αγορά.

Ερώτηση 10: Συμφωνείτε με την επιβολή στον ΟΤΕ υποχρέωση ελέγχου τιμών με τη μορφή κοστοστρεφούς τιμολόγησης μέσω μεθοδολογίας ΜΜΕΚ-ΤΚ; Συμφωνείτε με τη σχετική ανάλυση και το σκεπτικό της ΕΕΤΤ; Θεωρείτε ότι η προτεινόμενη προσέγγιση αποτελεί κατάλληλη και αναλογική υποχρέωση για την αντιμετώπιση των προβλημάτων ανταγωνισμού που εντοπίζονται σε σχέση με την ΧΕΠ;

Νομικό πλαίσιο

Δεδομένων των ιδιαιτεροτήτων που παρουσιάζει η αγορά των ηλεκτρονικών επικοινωνιών και προκειμένου να είναι δικαιολογημένη η επιβολή εκ των προτέρων υποχρεώσεων, η ανάλυση της αγοράς θα πρέπει να είναι δυναμική και να λαμβάνει υπόψη τη μελλοντική εξέλιξη αυτής.

Σύμφωνα με το άρθρο 27 της Οδηγίας Πλαίσιο εκ των προτέρων υποχρεώσεις επιβάλλονται μόνο αν το δίκαιο του ελεύθερου ανταγωνισμού δεν επαρκεί για να αντιμετωπίσει διαρθρωτικά προβλήματα που εντοπίζονται σε μία αγορά εξαιτίας των οποίων ο ανταγωνισμός σε αυτή δεν είναι αποτελεσματικός.

Επιπλέον στο άρθρο 15 της νέας Σύστασης ορίζεται ότι η ενδεδειγμένη κανονιστική ρύθμιση των αγορών χονδρικής που αναφέρονται σε αυτή αποσκοπεί στην αντιμετώπιση της έλλειψης αποτελεσματικού ανταγωνισμού στις αγορές της λιανικής. Τέλος στην παράγραφο 84 των Κατευθυντηρίων Γραμμών της Ευρωπαϊκής Επιτροπής για την ανάλυση της αγοράς και την εκτίμηση της σημαντικής ισχύος ορίζεται ότι η εφαρμογή του άρθρου 14 παρ.3 εξετάζεται μόνο εφόσον η επιβολή εκ των προτέρων υποχρεώσεων σε επιχείρηση που κατέχει δεσπόζουσα θέση στην ανάντη αγορά δεν έχει ως αποτέλεσμα τον αποτελεσματικό ανταγωνισμό στην κατάντη λιανική αγορά. Σε κάθε δε περίπτωση οι κανονιστικές υποχρεώσεις που επιβάλλονται θα πρέπει να είναι ενδεδειγμένες, αναλογικές και αιτιολογημένες[166].

Στα πλαίσια αυτά η επιβολή επιπλέον υποχρεώσεων ιδίως η επιβολή της υποχρέωσης κοστοτρέφειας είναι αυθαίρετη και παντελώς αναιτιολόγητη. Η λιανική ευρυζωνική αγορά στην οποία συμπεριλαμβάνονται και τα δεσμοποιημένα προϊόντα (bundle) που διαθέτουν οι

166 Σύσταση 2007/879/ΕΚ, άρθρο 18

πάροχοι[167], όπως προαναφέραμε και προκύπτει πέραν πάσης αμφιβολίας από όλες τις αναφορές ευρυζωνικότητας, τις ανακοινώσεις της ΕΕΤΤ, τα δημοσιεύματα των εφημερίδων καθώς και από την ετήσια μελέτη της ECTA, είναι μία αγορά υπό διαμόρφωση, πλήρως απελευθερωμένη και ανταγωνιστική. Σε καμία δε περίπτωση η εν λόγω αγορά δεν είναι σε «σε στάδιο ωρίμανσης», όπως εσφαλμένα αναφέρει η ΕΕΤΤ στην παράγραφο 5.6.5. της παρούσας διαβούλευσης.

Επιπλέον η νομολογία της Ευρωπαϊκής Επιτροπής και του ΔΕΚ κατά τη διερεύνηση υποθέσεων όπου υπήρχαν ενδείξεις καταχρηστικών συμπεριφορών, μελέτησε σε βάθος και σε εύρος χρόνου κάθε περίπτωση, αφού έλαβε υπόψη όσα προαναφέρθηκαν σχετικά με τον ορισμό της αγοράς, τις ειδικές συνθήκες, την ανάλυση αυτής και τη διαπίστωση σημαντικής θέσης κάποιας επιχείρησης, πριν να καταλήξει σε οποιοδήποτε συμπέρασμα [βλ. απόφαση *AKZO*, όπου η Ευρωπαϊκή Επιτροπή παρακολούθησε επί δύο (2) χρόνια τον πόλεμο τιμών σε μία απολύτως ώριμη αγορά (περοξείδια). Επίσης στην απόφαση France Telecom SA η Ευρωπαϊκή Επιτροπή μελέτησε από το 1997 έως το 2001 την αγορά υπηρεσιών διαδικτύου υψηλής ταχύτητας, η οποία, αν και ήταν υπό μεγάλη ανάπτυξη, παρουσίαζε σταθερότητα]. Στη δε πρόσφατη απόφασή της Telefonica[168], η Ευρωπαϊκή Επιτροπή εξέτασε συστηματικά, βάσει λεπτομερέστατων στοιχείων τη σχετική αγορά για χρονικό διάστημα **πέντε ετών και τεσσάρων μηνών** και μάλιστα μετά την πάροδο δύο (2) ετών από το άνοιγμα της σχετικής αγοράς**, δηλαδή συνολικά για χρονικό διάστημα επτά ετών και τεσσάρων μηνών.**

Ως εκ τούτου, σύμφωνα με τα χρονικά πλαίσια που όρισε η άνω απόφαση, η Επιτροπή θα πρέπει να παρακολουθήσει τη λιανική ευρυζωνική αγορά τουλάχιστον μέχρι και το τέλος 2010, οπότε ενδεχομένως να εμφανίζει κάποια σταθερότητα. Όμως στο τέλος της χρονικής αυτής περιόδου η συνολική εικόνα της αγοράς θα είναι τελείως διαφορετική κυρίως λόγω της ραγδαίας αύξησης των συνδέσεων που γίνονται μέσω της αδεσμοποίητης πρόσβασης στον τοπικό βρόχο.

---

167 Βλ. την υπ' αριθμ. 447/01/26-7-07 Απόφαση της ΕΕΤΤ παρ. 13.2.2. Μερίδια Αγοράς βάσει γραμμών ADSL (με ΑΠΤΒ), σελ.38-39]

168 απόφαση της Επιτροπής COMP/38.784, *Wanadoo Espagna vs. Telefonica*, παρ. 10

Εξάλλου όπως έχει υποστηριχθεί[169], η αγορά των ηλεκτρονικών επικοινωνιών είναι μία δυναμική αγορά όπου υπάρχει περίπτωση να παρουσιάζονται προβλήματα στη δομή της αγοράς τα οποία καλείται να αποκαταστήσει η εκ των προτέρων ρύθμιση. Αν λοιπόν η αγορά ήταν ώριμη τότε το δίκαιο του ανταγωνισμού θα επαρκούσε για την κύρωση παραβατικών συμπεριφορών.

Συμπερασματικά αναφέρουμε ότι η επιβολή επιπλέον υποχρεώσεων όπως αναφέρονται στην παρούσα διαβούλευση δε βρίσκει κανένα έρεισμα στο ισχύον θεσμικό ευρωπαϊκό πλαίσιο ούτε μπορεί να δικαιολογηθεί από τον ανταγωνισμό όπως διαμορφώνεται σήμερα στις λιανικές ευρυζωνικές αγορές.

Επενδύσεις ΟΤΕ για την ανάπτυξη ευρυζωνικών υποδομών

Η ΕΕΤΤ στην παρ. 5.6.5 αναφέρει ότι «η εταιρεία ΟΤΕ ΑΕ έχει ήδη υλοποιήσει το μεγαλύτερο μέρος των επενδύσεών της στη υφιστάμενη τεχνολογία». Το συμπέρασμα αυτό είναι απόλυτα ανακριβές καθώς παραβλέπει τις διαρκείς επενδύσεις που πραγματοποιεί ο ΟΤΕ για την σταδιακή αντικατάσταση τεχνολογιών τόσο στο δίκτυο πρόσβασης (Ethernet DSLAM ADSL2/2+) όσο και στο δίκτυο κορμού (IP-Core) προκειμένου να είναι σε θέση να παράσχει διαρκώς βελτιούμενες υπηρεσίες στους τελικούς χρήστες και να μειώσει τα σχετικά κόστη. Οι επενδύσεις αυτές αντιμετωπίζουν σημαντική αβεβαιότητα από την πλευρά της ζήτησης και συνεπώς οι κίνδυνοι που αναλαμβάνει ο ΟΤΕ με την πραγματοποίηση τους είναι υψηλοί. Η θεώρηση της ΕΕΤΤ ότι έχουν ολοκληρωθεί οι αναγκαίες επενδύσεις και υποδομές παραπέμπει σε μία στατική εικόνα της αγοράς που δεν ανταποκρίνεται στην πραγματικότητα ενώ επιπλέον δεν συνάδει με την διαπίστωση της ίδιας της ΕΕΤΤ ότι η διείσδυση της ευρυζωνικότητας στην Ελλάδα παραμένει χαμηλή γεγονός που προφανώς θα έπρεπε να οδηγεί στο συμπέρασμα ότι απαιτούνται πρόσθετες επενδύσεις για την περαιτέρω αύξηση της. Επιπλέον η θεώρηση αυτή παραβλέπει το γεγονός ότι ο ΟΤΕ πραγματοποιεί συνεχώς επενδύσεις για την περαιτέρω γεωγραφική κάλυψη της ευρυζωνικότητας ώστε να καταστεί προσιτή και στις πλέον απομακρυσμένες περιοχές της χώρας και σε όσο το δυνατόν μεγαλύτερο μέρος του πληθυσμού, συμβάλλοντας έτσι στην μείωση του ψηφιακού χάσματος και στην τόνωση της εθνικής οικονομίας. Είναι ωστόσο προφανές ότι η γεωγραφική επέκταση σε δυσπρόσιτες

[169] Alexandre de Steel, The current and future European regulation of electronic communications : a critical assessment σελ 11

περιοχές με χαμηλή πληθυσμιακή πυκνότητα παρουσιάζει σημαντικά υψηλότερα κόστη σε σχέση με την κάλυψη αστικών περιοχών ενώ ταυτόχρονα παρουσιάζει υψηλότερους επιχειρηματικούς κινδύνους.

Με βάση τα στοιχεία που παρατίθενται στο Παράρτημα 4 όπου φαίνεται η πληθυσμιακή κάλυψη του δικτύου ADSL του ΟΤΕ ανά νομό και ανά κατηγορία πληθυσμού, προκύπτει ότι παρότι σε εθνικό επίπεδο ο αγροτικός πληθυσμός της χώρας καλύπτεται σε ικανοποιητικό βαθμό (62,59%) εντούτοις σε ιδιαίτερα ορεινούς νομούς (π.χ. Ευρυτανίας ή Αρκαδίας) παρουσιάζεται σημαντική υστέρηση. Η υστέρηση αυτή προκύπτει λόγω των πολύ υψηλών επενδύσεων που απαιτούνται λόγω της γεωμορφολογίας και των δημογραφικών χαρακτηριστικών των νομών αυτών σε συνδυασμό με το υψηλό ρίσκο των επενδύσεων αυτών λόγω της αβεβαιότητας από την πλευρά της ζήτησης. Είναι προφανές ότι η όποια ρυθμιστική πολιτική θα πρέπει, προκειμένου να επιτρέψει στον ΟΤΕ να επεκτείνει την γεωγραφική του κάλυψη, να λαμβάνει υπόψη τις ιδιαιτερότητες αυτές και να επιτρέπει μια εύλογη απόδοση επί των επενδεδυμένων κεφαλαίων με συνεκτίμηση των συναφών κινδύνων. Σε διαφορετική περίπτωση είναι βέβαιο ότι θα επιβραδυνθεί η επενδυτική δραστηριότητα του ΟΤΕ με ότι αυτό συνεπάγεται για την εθνική οικονομία και τον τελικό καταναλωτή.

Οικονομικό πλαίσιο

Σύμφωνα με την ανάλυση της ΕΕΤΤ στη παράγραφο 5.6.5 η μεθοδολογία Retail-minus με βάση τις τιμές και το κόστος του ΟΤΕ, είχε επιλεγεί ως η πλέον κατάλληλη για τον καθορισμό των τιμών ΧΕΠ στην προηγούμενη ανάλυση της αγοράς το 2006 για δύο βασικούς λόγους:

- η ανάπτυξη της αγοράς ευρυζωνικής πρόσβασης σε λιανικό επίπεδο παρουσίαζε περιορισμένη ανάπτυξη ενώ ακόμα πιο περιορισμένη ήταν η ανάπτυξη της αγοράς ΧΕΠ
- η ανάπτυξη των υποδομών του ΟΤΕ ήταν ακόμα σε εξέλιξη

Στο πλαίσιο αυτό η εφαρμογή της μεθοδολογία Retail-minus έδινε τη δυνατότητα στους μεν εναλλακτικούς πάροχους να εκμεταλλευτούν τις οικονομίες κλίμακας του ΟΤΕ, στον δε ΟΤΕ ένα επαρκές κίνητρο για επενδύσεις στην ανάπτυξη αναγκαίων υποδομών.

Στο πλαίσιο της παρούσας ανάλυσης η ΕΕΤΤ κρίνει ότι υπάρχει ανάγκη αλλαγής της μεθοδολογίας αφενός, γιατί η αγορά ευρυζωνικής πρόσβασης βρίσκεται πλέον σε στάδιο ωρίμανσης και αφ ετέρου, γιατί ο ΟΤΕ έχει ήδη ολοκληρώσει το μεγαλύτερο μέρος των

επενδύσεων του στη υφιστάμενη τεχνολογία. Σύμφωνα με την ανάλυση μας όμως και τα δύο συμπεράσματα δεν ανταποκρίνονται στην υφιστάμενη κατάσταση της αγοράς ούτε αποτυπώνουν τις τάσεις τις αγοράς, συνεπώς δεν δικαιολογείται η προτεινόμενη αλλαγή μεθοδολογίας. Θα θέλαμε σε αυτό το σημείο για λόγους πληρότητας να επισημάνουμε ότι σύμφωνα με τις προδιαγραφές του Μέτρου 4.2 οι εναλλακτικοί πάροχοι τελικοί αποδέκτες του έργου έχουν την υποχρέωση διαμόρφωσης των τιμών ΧΕΠ στη βάση μεθοδολογίας Retail-minus.

Σε σχέση με τα ζητήματα που αναφέρονται στην σχετική ενότητα της διαβούλευσης ο ΟΤΕ διαφωνεί πλήρως με την υποχρέωση ex ante ελέγχου των τιμών ΧΕΠ από την ΕΕΤΤ. Η ΕΕΤΤ τεκμηριώνει την ανάγκη επιβολής ρυθμίσεων αποκλειστικά στον ισχυρισμό ότι η μοναδική προσφορά παροχής ευρυζωνικής πρόσβασης σε επίπεδο χονδρικής είναι η προσφορά ΧΕΠ από τον ΟΤΕ ενώ πρόσβαση σε ΑΠΤοΒ παρέχεται μόνο σε 152 αστικά κέντρα. Όπως έχουμε ήδη αναφέρει στην απάντηση μας στην ερώτηση Α.2, με βάση τα υφιστάμενα στοιχεία για την εξέλιξη των κέντρων στα οποία λειτουργεί συνεγκατάσταση αλλά και από την προβλεπόμενη ολοκλήρωση του μέτρου 4.2 στο τέλος του 2009, ο παραπάνω ισχυρισμός της ΕΕΤΤ καταρρίπτεται εξ ολοκλήρου. Θεωρούμε ότι πλέον οι πραγματικές εξελίξεις της αγοράς επιτάσσουν την άρση της υποχρέωσης ελέγχου τιμών στον ΟΤΕ. Ο ΟΤΕ θεωρεί ότι η ΕΕΤΤ οφείλει να επαναλάβει την ανάλυση της Αγοράς 5 εξ αρχής και σε κάθε περίπτωση να εξηγήσει τους λόγους για τους οποίους επέλεξε να αγνοήσει πλήρως το Μέτρο 4.2 κατά την παρούσα ανάλυση της αγοράς ΧΕΠ. Η παράλειψη αυτή είναι πιθανό να δημιουργήσει ερωτηματικά ως προς τις προθέσεις της Επιτροπής.

Εάν και ο ΟΤΕ έχει εκφράσει επανειλημμένα την διαφωνία του με την υποχρέωση ex ante ελέγχου τιμών ΧΕΠ από την ΕΕΤΤ, θεωρεί απαραίτητο να τοποθετηθεί σε σχέση με τις προτεινόμενες μεθοδολογικές προσεγγίσεις σε επίπεδο γενικών αρχών..

Η ΕΕΤΤ στην ανάλυση της προτείνει καταρχήν την εφαρμογή της μεθοδολογίας ΜΜΕΚ-ΤΚ στη βάση:

- του μακροπρόθεσμου κόστους ενός αποτελεσματικού παρόχου με συγκρίσιμα χαρακτηριστικά με εκείνα του ΟΤΕ, διότι σύμφωνα με την ΕΕΤΤ με αυτόν τον τρόπο

επιτρέπεται στους νεοεισερχόμενους να εκμεταλλευτούν τις οικονομίες κλίμακας του ΟΤΕ.

- και ενός εύλογου συντελεστή απόδοσης επί του επενδεδυμένου κεφαλαίου, συνεκτιμώντας τους συναφείς κινδύνους

Ο ΟΤΕ γενικά θεωρεί τη μεθοδολογία ΜΜΕΚ-ΤΚ, η οποία εξ ορισμού είναι προσανατολισμένη στο μέλλον (forward-looking) και ανταποκρίνεται στο αποτελεσματικό κόστος, κατάλληλη για τον προσδιορισμό κόστους υπηρεσιών υπό καθεστώς ρύθμισης, **εφόσον βασίζεται σε έναν αποτελεσματικό πάροχο με συγκρίσιμα χαρακτηριστικά με του ΟΤΕ.** Ο ΟΤΕ εφαρμόζει ήδη την μεθοδολογία ΜΜΕΚ-ΤΚ για τον υπολογισμό του κόστους των χονδρικών υπηρεσιών του για τις οποίες έχει επιβληθεί η ρυθμιστική υποχρέωση της κοστοστρεφούς τιμολόγησης. Η εφαρμογή της εν λόγω μεθοδολογίας κοστολόγησης θα μπορούσε να εφαρμοστεί και στην περίπτωση της ΧΕΠ, εφόσον προέκυπτε απαίτηση κοστοστρεφούς τιμολόγησης, στο ίδιο πλαίσιο και με τους ίδιους όρους όπως εφαρμόζεται και για τις λοιπές υπό ρύθμιση χονδρικές υπηρεσίες. Μόνο με αυτόν τον τρόπο θα ήταν δυνατό να εξασφαλιστεί με συνέπεια η κοστολογική αντιμετώπιση τους στο σύνολο τους. Θα πρέπει επίσης να σημειωθεί, ότι θεωρητικά, στην περίπτωση ενός αποτελεσματικού παρόχου, τα αποτελέσματα που θα προέκυπταν με χρήση της μεθοδολογίας ΜΜΕΚ-ΤΚ θα έπρεπε να είναι ισοδύναμα με τα αποτελέσματα που θα προέκυπταν και με τη μεθοδολογία Retail-minus. Σύμφωνα με τη παραπάνω ανάλυση συνάγεται ότι ένας από τους βασικούς στόχους της προτεινόμενης μεθοδολογίας είναι η εκτίμηση των χαμηλότερων δυνατών τιμών που απορρέουν από την παραγωγική αποτελεσματικότητα, δηλαδή ο προσδιορισμός του μικρότερου δυνατού κόστους στη βάση και των βέλτιστων δυνατών οικονομιών κλίμακας και φάσματος. Αυτό αποτελεί προϋπόθεση για την εξασφάλιση και διανεμητικής αποτελεσματικότητας, δηλαδή προσιτών τελικών τιμών για τους καταναλωτές που παράλληλα αποτρέπουν την έμμεση επιδότηση μερικών ομάδων των καταναλωτών από άλλες ομάδες καταναλωτών. Έτσι επιτυγχάνεται τελικώς αποτελεσματικότητα και σε επίπεδο κοινωνικής ευημερίας, δηλαδή παραγωγή του μέγιστου δυνατού προϊόντος με το ελάχιστο δυνατό κόστος για τη κοινωνία συνολικά.

Συνεχίζοντας την ανάλυση της η ΕΕΤΤ προσθέτει επιπλέον απαιτήσεις στο προσδιορισμό των τιμών ΧΕΠ και ειδικότερα αναφέρει ότι πρέπει να διαμορφώνονται σε τέτοιο επίπεδο ώστε:

- οι εναλλακτικοί πάροχοι να έχουν εύλογη απόδοση από τις επενδύσεις σε ΑΠΤοΒ ή να συνεχίσουν τη δραστηριότητα τους προκειμένου να επεκτείνουν τις υποδομές τους
- Να διαμορφώνουν έναν ικανοποιητικό οικονομικό χώρο μεταξύ ΑΠΤοΒ και ΧΕΠ, επαρκή για την ανάπτυξη του ανταγωνισμού και τη συνεχή γεωγραφική επέκταση της ΑΠΤΒ

Με την εφαρμογή των προτεινόμενων μεθοδολογικών παραδοχών ορίζεται ότι οι τιμές ΧΕΠ θα πρέπει να αντιστοιχούν στο κόστος ενός νεοεισερχόμενου παρόχου του οποίου η στρατηγική επέκτασης στην αγορά βασίζεται στην ΑΠΤοΒ, κόστος το οποίο θα πρέπει να υπολογιστεί στη βάσει προτύπου τεχνοοικονομικού (bottom-up) μοντέλου. Ωστόσο τα βασικά χαρακτηριστικά του μοντέλου αυτού δεν προσδιορίζονται ενώ η διαμόρφωση του αναφέρεται ότι θα αποτελέσει αντικείμενο μελλοντικής διαβούλευσης!

Χωρίς να υπεισέρθουμε καθόλου στα θέματα της ασάφειας και απροσδιοριστίας που εισάγονται στην ανάλυση με όλες τις παραπάνω έννοιες (εύλογη απόδοση για κάθε νεοεισερχόμενο, προσδιορισμός ενός εύλογου οικονομικού χώρου, και ενός τυπικού νεοεισερχόμενου) είναι σαφές ότι αυτή η προσέγγιση ουσιαστικά αναιρεί την εφαρμογής της μεθοδολογίας ΜΜΕΚ-ΤΚ. Εμμέσως πλην σαφώς υπονοείται ότι ο υπολογισμός του κόστους ΧΕΠ δεν θα υπολογίζεται με βάση την κλίμακα παραγωγής του ΟΤΕ, αλλά με βάση την κλίμακα ενός υποθετικού «τυπικού νεοεισερχόμενου».

Η ουσία της διαφοράς της προσέγγισης αυτής δεν έγκειται στην bottom-up σε αντιδιαστολή με την top-down προσέγγιση που σε γενικές γραμμές ακολουθείται στην εκτίμηση του κόστους του ΟΤΕ (αφού σε θεωρητικό επίπεδο οι δύο προσεγγίσεις, όταν βασίζονται σε ένα αποτελεσματικό πάροχο και τη μεθοδολογία ΜΜΕΚ-ΤΚ, οδηγούν σε ισοδύναμα αποτελέσματα) αλλά στη δυνατότητα εισαγωγής ως κλίμακα αναφοράς, κλίμακας λειτουργίας διαφορετικής (μικρότερης) από αυτή του ΟΤΕ σήμερα. Μακροπρόθεσμα με την πλήρη ανάπτυξη του ανταγωνισμού και με δεδομένα το μέγεθος της ελληνικής αγοράς και τον αριθμό των παρόχων, το κατά πόσον το ανά μονάδα κόστος των υπηρεσιών θα είναι μικρότερο ή όχι από αυτό ενός αποτελεσματικού παρόχου σήμερα, θα εξαρτηθεί από τις εξελίξεις στην τεχνολογία και τις προσφερόμενες υπηρεσίες, εξελίξεις οι οποίες θα καθορίσουν και το βαθμό των εφικτών οικονομιών κλίμακας και φάσματος.

Βραχυπρόθεσμα όμως, η εισαγωγή μοντέλου μικρότερης κλίμακας από αυτής του ΟΤΕ σήμερα, ενδέχεται να οδηγήσει σε υψηλότερες τιμές ΧΕΠ, υψηλότερες από αυτές που θα προέκυπταν εάν βασίζονταν στο κόστος του ΟΤΕ και συνεπώς υψηλότερες και για τον τελικό καταναλωτή. Για να μην ισχύει κάτι τέτοιο θα πρέπει οι όποιες αντιοικονομίες κλίμακας ενδέχεται να υπάρχουν στη λειτουργία ενός δικτύου μεγάλης κλίμακας να αντισταθμίζουν το μεγαλύτερο ανά μονάδα κόστος επένδυσης που αντιστοιχεί σε ένα δίκτυο μικρότερης κλίμακας. Η ανάλυση της ΕΕΤΤ όμως δεν φαίνεται να βασίζεται, πόσο μάλλον να τεκμηριώνεται εμπειρικά, σε αυτό το ενδεχόμενο. Εάν επομένως το ενδεχόμενο προσδιορισμού τιμών ΧΕΠ σε υψηλότερο επίπεδο από αυτό που προκύπτει από την προσέγγιση ΜΜΕΚ-ΤΚ όπως παρουσιάστηκε παραπάνω, αποτελεί επιλογή συγκεκριμένης τηλεπικοινωνιακής πολιτικής, τότε οι επιπτώσεις της επιλογής αυτής δεν πρέπει σε καμία περίπτωση να επιβαρύνουν τον ΟΤΕ και την εμπορική του πολιτική και να δημιουργήσουν επαχθείς συνθήκες για την δραστηριοποίηση του.

. Ο ΟΤΕ θα ήθελε να αποσαφηνιστεί από την ΕΕΤΤ με ποιον ακριβώς τρόπο η προσέγγιση αυτή μπορεί να εξασφαλίσει:

- παραγωγική και διανεμητική αποτελεσματικότητα αλλά και αποτελεσματικότητα σε επίπεδο κοινωνικής ευημερίας γενικότερα
- και ειδικότερα παραγωγική αποτελεσματικότητα των νεοεισερχομένων παικτών σε μακροχρόνια βάση

Στην ανάλυση της η ΕΕΤΤ εισάγει την δυνατότητα και ενός επιπλέον ex-post ελέγχου των τιμών ΧΕΠ με βάση το κριτήριο της μη δυνατότητας επανάληψης (non replicability) των προσφορών λιανικής του ΟΤΕ από τους εναλλακτικούς παρόχους, κατά τον οποίον θα πραγματοποιείται ταυτόχρονη εξέταση των προσφορών στην αγορά χονδρικής και των αντίστοιχων/σχετικών λιανικών προσφορών. Η ΕΕΤΤ επικαλείται τις σχετικές αρμοδιότητες της για την ex post εφαρμογή της νομοθεσίας περί ελεύθερου ανταγωνισμού. Στο πλαίσιο αυτό η ΕΕΤΤ δηλώνει ότι προτίθεται να επιβάλει τροποποιήσεις στις αντίστοιχες προσφορές χονδρικής ή/και κυρώσεις εφόσον διαπιστωθεί η παραβίαση της υποχρέωσης της μη διακριτικής μεταχείρισης. Λαμβάνοντας υπόψη τις δύο προηγούμενες αντικρουόμενες κοστολογικές προσεγγίσεις της ΕΕΤΤ, ο ΟΤΕ καλεί την ΕΕΤΤ να προσδιορίσει πάνω σε ποια ακριβώς βάση και προς ποια κατεύθυνση θα επιβάλει τροποποιήσεις από τη πλευρά του κόστους. Επίσης να αποσαφηνίσει το προσδοκώμενο αποτέλεσμα, στο βαθμό που οι

προσεγγίσεις αυτές αναιρούν την αρχική της πρόθεση να προσδιορίσει σε ένα απόλυτο επίπεδο το κόστος της υπηρεσίας ΧΕΠ. Εισάγοντας και αυτό το κριτήριο η ΕΕΤΤ όχι μόνο επιστρέφει σε μια προσέγγιση προσδιορισμού σχετικού επιπέδου μεταξύ τιμών λιανικής και χονδρικής υπηρεσίας ενώ δεν προσδιορίζει με σαφήνεια τα σημεία αναφοράς ούτε ως προς τις τιμές χονδρικής αλλά ούτε και ως προς τις σχετικές τιμές λιανικής.

Η ΕΕΤΤ επίσης αναφέρει ότι διατηρεί την δυνατότητα προσφυγής σε άλλα μέτρα (bentchmarking, χρήση άλλων μοντέλων ή/και στοιχείων), στη περίπτωση κατά την οποία ο ΟΤΕ δεν συνεργαστεί αρκούντως, πάντα κατά τη κρίση της, στη παροχή σχετικών πληροφοριών. Ο ΟΤΕ θα ήθελε να τονίσει για μία ακόμη φορά τα παρακάτω δεδομένα, τα οποία φαίνεται να παραγνωρίζει η ΕΕΤΤ στο πλαίσιο αυτής της ανάλυσης:

- Ο ΟΤΕ εφαρμόζει τη μεθοδολογία ΜΜΕΚ-ΤΚ για τον υπολογισμό του κόστους των χονδρικών υπηρεσιών για τις οποίες έχει επιβληθεί υποχρέωση κοστροστρεφούς τιμολόγησης (ΑΠΤοΒ και συναφείς ευκολίες),
- Ο ΟΤΕ έχει ήδη υλοποιήσει πλήρως την 482/051 απόφαση της ΕΕΤΤ που αφορά στον Λογιστικό Διαχωρισμό, στο πλαίσιο του οποίου η ΧΕΠ αποτελεί μια διακριτή αγορά στην οποία παρουσιάζονται με απόλυτη διαφάνεια τόσο οι συναλλαγές που η αγορά αυτή έχει με άλλους χονδρικούς παρόχους όσο και οι συναλλαγές της με το λιανικό άκρο του ΟΤΕ (με τη χρήση των τιμών μεταφοράς)
- Η εφαρμογή κοστοστρεφούς τιμολόγησης θα μπορούσε να εφαρμοστεί και στην περίπτωση της ΧΕΠ, εφόσον προέκυπτε σχετική απαίτηση, μόνο στο ίδιο πλαίσιο και με τους ίδιους όρους όπως εφαρμόζεται και για τις λοιπές υπό ρύθμιση χονδρικές υπηρεσίες με βάση την ήδη χρησιμοποιούμενη από τον ΟΤΕ μεθοδολογία ΜΜΕΚ-ΤΚ. Μόνο με αυτόν τον τρόπο θα ήταν δυνατό να εξασφαλιστεί με συνέπεια η κοστολογική αντιμετώπιση τους στο σύνολο τους.
- Ο προσδιορισμός της τιμής της ΧΕΠ στο πλαίσιο οποιασδήποτε άλλης προσέγγισης θα επηρέαζε το κόστος και άλλων χονδρικών υπηρεσιών που διαμοιράζονται πόρους με τη ΧΕΠ και θα προκαλούσε αναμφισβήτητα όχι μόνο διαστρέβλωση του κόστους τους αλλά και αλλοίωση της διαφάνειας της κοστολογικής διαδικασίας.

Μπορούμε λοιπόν να συμπεράνουμε ότι οι προτεινόμενες μεθοδολογικές προσεγγίσεις δεν είναι συμβατές μεταξύ τους ενώ ενδέχεται να οδηγήσουν σε αντικρουόμενα αποτελέσματα και

ακόμα χειρότερα σε μη αποτελεσματικές τιμές. Επιπλέον, αυξάνουν εκθετικά τον βαθμό πολυπλοκότητας στη διαδικασία υπολογισμού των τιμών σε σχέση με την υφιστάμενη μεθοδολογία Retail- minus, την πολυπλοκότητα της οποίας ισχυρίζεται η ΕΕΤΤ ότι επιχειρεί να θεραπεύσει μέσω της παρούσας διαβούλευσης. Μεθοδολογικά οποιαδήποτε κοστολογική προσέγγιση, πλην της μεθοδολογίας ΜΜΕΚ-ΤΚ με βάση το υπάρχον σύστημα του ΟΤΕ, εισάγει μη αντικειμενικές και αδιαφανείς διαδικασίες ενώ παράλληλα δεν προάγει την απαιτούμενη ρυθμιστική βεβαιότητα και οδηγεί τελικά σε άσκοπη υπέρ-ρύθμιση και σοβαρές στρεβλώσεις στην αγορά.

ΠΑΡΑΡΤΗΜΑ 1. Προσφορές εταιρειών κινητής τηλεφωνίας

Νέο αποκλειστικό Dell Inspiron Mini 9 με ενσωματωμένο Vodafone Mobile Broadband

Αποκτήστε τώρα το netbook Dell Inspiron Mini 9, το νέο μικρό φορητό υπολογιστή από τη Dell με ενσωματωμένο Vodafone Mobile Broadband, αποκλειστικά από τη Vodafone και εντελώς δωρεάν*!

Συνδεθείτε εύκολα και γρήγορα στο αναβαθμισμένο δίκτυο 3G Broadband της Vodafone και απολαύστε ταχύτητες μέχρι 7,2 Mbps download και 1,44 Mbps upload! **

Το νέο μικρό netbook Dell Inspiron Mini 9, που θα βρείτε αποκλειστικά στη Vodafone, σας προσφέρει:

- **Ενσωματωμένο Vodafone Mobile Broadband** για πρόσβαση στο internet όπου κι αν βρίσκεστε, χωρίς καλώδια ή εξωτερική κάρτα πρόσβασης
- **Μεγαλύτερη οθόνη** 8,9’’
- Αυθεντικά **Microsoft Windows XP** Ελληνική έκδοση
- Πολύ **μικρές διαστάσεις και βάρος**, για να χωράει ακόμα και στη τσάντα σας
- **10 GB δωρεάν** κίνηση δεδομένων κάθε μήνα

* Στο πρόγραμμα VMB10GB με πάγιο 39 € το μήνα και συμβόλαιο για 24 μήνες

Σημειώνεται ότι από το site της Vodafone το Dell Inspiron Mini 9 / Μαύρο με ενσωματωμένο Vodafone Mobile Broadband χωρίς επιδότηση διατίθεται στην τιμή των € 399,00

Συσκευές COSMOTE Internet On The Go

Αποκτήστε **ΔΩΡΕΑΝ*** την **COSMOTE Internet On The Go HSPA** συσκευή που σας ταιριάζει και απολαύστε:

- ταχύτητες έως **7,2 Mbps** για λήψη δεδομένων και έως 1,5 Mbps για αποστολή
- **εύκολη χρήση** (ενσωματωμένο λογισμικό διαχείρισης)
- **plug and play** λειτουργία
- **μοντέρνο design** και **μικρές διαστάσεις** για απόλυτη ευελιξία

* Ισχύει για τα προγράμματα COSMOTE Internet On The Go 250MB, 5GB, Unlimited, Student. Με κάθε νέα σύνδεση COSMOTE Internet On The Go 10GB + Laptop προσφέρεται δωρεάν συσκευή μετάδοσης δεδομένων τύπου USB.
Επιπλέον, με κάθε νέα ενεργοποίηση στα προγράμματα COSMOTE Internet On The Go μπορείτε να αποκτήσετε εντελώς ΔΩΡΕΑΝ μία από τις COSMOTE Wireless Connect HSDPA συσκευές:

- Wireless Connect USB Modem 3.6 - Huawei E220
- Wireless Connect Card Broadband 3.6 - Huawei E630
- Wireless Connect Card Broadband 1.8 - Huawei E620
- Wireless Connect Card 1.8 - Option Globetrotter (HSDPA/WLAN)

Η δωρεάν προσφορά των COSMOTE Wireless Connect HSDPA συσκευών δεν ισχύει για το πρόγραμμα COSMOTE Internet On The Go Basic και για τη συσκευή Wireless Connect Card 1.8 - Option Globetrotter.

Internet On The Go 10GB + Laptop

Τώρα, με κάθε νέα σύνδεση στο πρόγραμμα COSMOTE Internet On The Go 10GB+Laptop, αποκτάς **μοναδικά δώρα** :
• Ένα **mini note PC Hewlett Packard 2133** .
• Μία συσκευή μετάδοσης δεδομένων τύπου USB.

Και όλα αυτά με ταχύτητες που μεγαλύτερες μεγαλύτερες δεν υπάρχουν, έως **7,2 Mbps** και πάγιο μόνο **39€/μήνα**!Με τέτοια δώρα και τέτοιες ταχύτητες δε θα σε πιάνει κανείς**!**

ΠΑΡΑΡΤΗΜΑ 2. Πίνακας Μητροπολιτικών Ευρυζωνικών Δικτύων

Νόμοι/ Δήμοι	Πρόσκληση 93		Πρόσκληση 145	
	Κατασκευή Μητροπολιτικών Ευρυζωνικών Δικτύων Οπτικών Ινών		Κατασκευή Μητροπολιτικών Ευρυζωνικών Δικτύων Οπτικών Ινών	
	Ποσό (€)	Χιλιόμετρα	Ποσό (€)	Χιλιόμετρα
Έβρος				
Σαμοθράκης	934.188,03	14,32		
Αλεξανδρούπολης	1.669.446,50	23,795		
Διδυμοτείχου	550.221,00	6,85		
Ροδόπη				
Κομοτηνής			1.088.820,00	14,64
Ξάνθη				
Ξάνθης	1.010.202,47	14,145		
Δράμα				
Δράμας	926.412,70	14,911		
Προσοτσάνης	298.768,00	3,4		
Καβάλα				
Θάσου	363.943,95	5,24		
Καβάλας	1.153.441,73	16,529		
Σέρρες				
Σερρών	1.345.975,15	17,703		
Κιλκίς				
Κιλκίς	793.703,36	10,711		
Χαλκιδική				
Πολυγύρου	432388,25	5,368		
Πέλλα				
Έδεσσας	682.436,95	8,444		
Ημαθία				
Βέροια	907.250,17	13,745		
Νάουσας	580.148,64	7,503		
Ανθεμίων	441.421,75	5,83		
Πιερία				
Κατερίνης	1.004.407,67	11,861		
Φλώρινα				
Φλώρινας	718.550,00	10,555		
Κοζάνη				
Κοζάνης	1211011,02	17,795		
Πτολεμαΐδας	820.600,00	14,005		
Καστοριά				
Καστοριάς	548.066,00	8,402		
Γρεβενά				
Γρεβενών	340.538,00	4,756		
Ιωάννινα				
Ιωαννιτών	2.000.000,00	30,278		
Τρίκαλα				
Τρικκαίων	1.120.000,00	14,931		
Καλαμπάκας	429.000,00	6,349		
Λάρισα				
Λαρισαίων	1.880.000,00	27,034		
Φαρσάλων	360.000,00	1,294		
Γιάννουλης	418.700,00	6,429		

Θεσπρωτία				
Δήμος Ηγουμενίτσης			850.000,00	10,37
Πρέβεζα				
Πρεβέζης	770.000,00	10,35		
Άρτα				
Αρταίων			1.300.000,00	18,25
Καρδίτσα				
Καρδίτσης	819.000,00	12,4		
Φθιώτιδα				
Λαμιέων	1.563.296,00	19,97		
Αταλάντης	183.567,00	1,386		
Μαγνησία				
Βόλου	1.480.000,00	19,003		
Ν.Ιωνίας	680.000,00	7,922		
Αιτωλοακαρνανία				
Ναυπάκτου	414.592,00	5,81		
Αγρινίου	1.330.516,00	18,968		
Μεσολογγίου	906.704,80	14,22		
Οινιάδων	311.082,40	3,44		
Φωκίδα				
Άμφισσα			640.000	-
Βοιωτία				
Λεβαδέων	600.000,00	9,172		
Θηβαίων	850.000,00	12,42		
Εύβοια				
Χαλκιδέων	719.000,00	10,86		
Αχαΐα				
Πατρέων - Ρίου	3.025.500,00	46,426		
Αιγίου	503.678,00	8,265		
Ηλεία				
Πύργου	706.383,90	8,67		
Αμαλιάδας	477.800,00	6,22		
Αρκαδία				
Τρίπολης	1.005.845,95	12		
Κορινθία				
Ξυλοκάστρου	338.094,54	4,724		
Κορινθίων	786.379,91	10,06		
Σικυωνίων	380.837,22	4,4		
Αργολίδα				
Άργους	549.032,54	7,07		
Ναυπλίου	383.847,76	4,43		
Μεσσηνία				
Μεσσήνης	323.086,36	3,793		
Καλαμάτας	1.295.308,06	17,155		
Λακωνία				
Δήμος Σπάρτης			1.037.040,60	17,37
Κέρκυρα				
Κερκυραίων	938.240,00	11,9		
Λευκάδα				
Λευκάδας			216.000,00	-
Κεφαλλονιά				
Αργοστολίου	400.000,00	5,32		
Ζάκυνθος				

Ζακυνθίων	441.780,00	7,5		
Λέσβος				
Μυτιλίνης	595.000,00	8,85		
Χίος				
Ομηρούπολης	1.260.000,00	19,3		
Σάμος				
Βαθέος	379.832,00	4,067		
Κυκλάδες				
Ερμούπολης Σύρου Πάρου Νάξου	806.555,00 463.358,00 345.045,00	8,755 6,013 4,26		
Δωδεκάνησα				
Ροδίων	1.010.000,00	14,495		
Χανιά				
Χανιών	2.700.000,00	35,996		
Ρέθυμνο				
Ρεθύμνου	835.000,00	14,979		
Ηράκλειο				
Ηράκλειο	2.880.000,00	48,847		
Λασίθι				
Ιεράπετρα Αγ. Νικόλας Σητείας	360.000,00 806.500,00 500.000,00	5,69 10,703 8,271		
Άθροισμα Προσκλήσεων Μεμονωμένα	**58.065.683**	**816,263**	**5.131.860,60**	**60,63**
Άθροισμα και των Δύο Προσκλήσεων	**63.197.544**	**876,893**		

ΠΑΡΑΡΤΗΜΑ 3. HOL Χονδρική διάθεση ευρυζωνικών υπηρεσιών σε επιδοτούμενες περιοχές

Περιγραφή

Η hellas online είναι σε θέση να παρέχει ευρυζωνικές υπηρεσίες (ADSL κυκλώματα) χονδρικά σε Τηλεπικοινωνιακούς Παρόχους στις επιδοτούμενες από το πρόγραμμα «Κοινωνία της Πληροφορίας» περιοχές.

Προκειμένου, όμως, ο Τηλεπικοινωνιακός Πάροχος να προσφέρει υπηρεσίες πρόσβασης και μεταφοράς κίνησης από και προς το Διαδίκτυο σε Τελικούς Χρήστες, συνδρομητές του, από τα DSLAMs της hellas online, θα πρέπει να συνδέσει το δίκτυό του με αυτό της hellas online.

Η διασύνδεση με τον πάροχο θα επιτυγχάνεται στο κεντρικό σημείο του δικτύου κορμού της ζώνης το οποίο φιλοξενείται σε ειδικά διαμορφωμένο χώρο (Data Center). Τα σημεία, ανά ζώνη, στα οποία οι ενδιαφερόμενοι πάροχοι μπορούν να διασυνδεθούν με τη hellas online είναι τα παρακάτω:

1. Χαλκίδα για τη Ζώνη 1
2. Πάτρα για τη Ζώνη 2
3. Λάρισα για την Ζώνη 4

Η διασύνδεση με τον πάροχο γίνεται σε Δικτυακό Επίπεδο 2 (Ethernet) και παραδίδεται σε αυτόν κίνηση όλων των συνδρομητών ευρυζωνικών υπηρεσιών ανά ζώνη με χρήση του πρωτοκόλλου IP over PPPoE over L2TP over Ethernet

Περιγραφή	**Προσφερόμενη υπηρεσία από hellas online**	
Τύπος	**Ασύμμετρη**	
Ταχύτητα Σύνδεσης με το δίκτυο (kbps) – Download speed	2048	6144
Ταχύτητα Σύνδεσης με το δίκτυο (kbps) – Upload speed	768	1024
Λόγος Συγκέντρωσης – Contention Ratio	1:20	Download 1:50 Upload 1:40

Για τις τιμές χονδρικής διάθεσης των ευρυζωνικών υπηρεσιών στις επιδοτούμενες περιοχές από το πρόγραμμα «Κοινωνία της Πληροφορίας»

hellas online

ΤΙΜΟΚΑΤΑΛΟΓΟΣ ΧΟΝΔΡΙΚΗΣ ΔΙΑΘΕΣΗΣ

σε ΕΠΙΔΟΤΟΥΜΕΝΕΣ ΠΕΡΙΟΧΕΣ από την ΚτΠ

Τιμές ADSL κυκλωμάτων χονδρικής

Α/Α	Μηνιαίο Τέλος Λιανικής Πλήρους Πρόσβασης	Έκπτωση επί της Λιανικής Τιμής
Περιγραφή		
Πρόσβαση 6 / 1 Mbps	€ 18,63	28 %
Πρόσβαση 2 Mbps / 768 Kbps	€ 18,63	28 %

Σημειώσεις:

1. Στις παραπάνω τιμές δεν περιλαμβάνεται ΦΠΑ 19%.
2. Η τιμολόγηση των υπηρεσιών γίνεται σε μηνιαία βάση και ειδικότερα όπως ορίζεται σε συγκεκριμένο άρθρο του κυρίως σώματος της σύμβασης
3. Σε περίπτωση μεταβολής των «Τιμολογίων Αδεσμοποίητης Πρόσβασης στον Τοπικό Βρόχο» του ΟΤΕ, η hol δύναται να επανεξετάσει την τιμολογιακή της πολιτική

Τιμές IP διασύνδεσης με το δίκτυο της hellas online

Τα κυκλώματα διασύνδεσης θα ακολουθούν τεχνολογία Gigabit Ethernet (περαιτέρω λεπτομέρειες και τεχνικά χαρακτηριστικά και μπορούν να δοθούν στους ενδιαφερόμενους).
Για τα κυκλώματα διασύνδεσης θα εφαρμόζεται εύλογη τιμολόγηση η οποία θα κυμαίνεται στα επίπεδα του 50% πλέον της υφιστάμενης διασύνδεσης ΟΚΣΥΑ2 την οποία ο ΟΤΕ προσφέρει για αντίστοιχες υπηρεσίες διασύνδεσης bitstream, σύμφωνα με τα οριζόμενα.

Adrianiou 2, 115 25 Athens, Greece
tel: +30 213 000 4000, fax: +30 213 000 5000, www.hol.gr
customer service: 138 44

ΠΑΡΑΡΤΗΜΑ 4. Πληθυσμιακή κάλυψη δικτύου ADSL του ΟΤΕ

ΝΟΜΟΣ	ΑΓΡΟΤΙΚΗ	ΑΣΤΙΚΗ
ΑΙΤΩΛ/ΝΙΑΣ	50,57%	98,97%
ΑΡΓΟΛΙΔΑΣ	72,66%	99,96%
ΑΡΚΑΔΙΑΣ	25,62%	100,00%
ΑΡΤΑΣ	59,29%	100,00%
ΑΤΤΙΚΗΣ	71,45%	99,95%
ΑΧΑΪΑΣ	51,61%	100,00%
ΒΟΙΩΤΙΑΣ	62,93%	100,00%
ΓΡΕΒΕΝΩΝ	13,89%	100,00%
ΔΡΑΜΑΣ	56,57%	100,00%
ΔΩΔΕΚ/ΣΟΥ	91,87%	100,00%
ΕΒΡΟΥ	52,16%	100,00%
ΕΥΒΟΙΑΣ	69,08%	100,00%
ΕΥΡΥΤΑΝΙΑΣ	7,54%	100,00%
ΖΑΚΥΝΘΟΥ	73,88%	100,00%
ΗΛΕΙΑΣ	49,33%	100,00%
ΗΜΑΘΙΑΣ	81,66%	100,00%
ΗΡΑΚΛΕΙΟΥ	64,10%	100,00%
ΘΕΣ/ΝΙΚΗΣ	64,52%	100,00%
ΘΕΣΠΡΩΤΙΑΣ	40,17%	100,00%
ΙΩΑΝΝΙΝΩΝ	33,40%	100,00%
ΚΑΒΑΛΑΣ	76,45%	100,00%
ΚΑΡΔΙΤΣΑΣ	56,88%	100,00%
ΚΑΣΤΟΡΙΑΣ	65,00%	100,00%
ΚΕΡΚΥΡΑΣ	95,99%	100,00%
ΚΕΦΑΛΛΗΝΙΑ	58,42%	100,00%
ΚΙΛΚΙΣ	55,30%	100,00%
ΚΟΖΑΝΗΣ	66,36%	100,00%
ΚΟΡΙΝΘΙΑΣ	65,59%	100,00%
ΚΥΚΛΑΔΩΝ	90,94%	100,00%
ΛΑΚΩΝΙΑΣ	26,19%	100,00%
ΛΑΡΙΣΣΗΣ	49,17%	100,00%
ΛΑΣΗΘΙΟΥ	59,09%	100,00%
ΛΕΣΒΟΥ	63,98%	100,00%
ΛΕΥΚΑΔΑΣ	75,67%	100,00%
ΜΑΓΝΗΣΙΑΣ	56,75%	99,75%
ΜΕΣΣΗΝΙΑΣ	58,03%	100,00%
ΞΑΝΘΗΣ	73,76%	97,11%
ΠΕΛΛΗΣ	67,80%	100,00%
ΠΙΕΡΙΑΣ	77,88%	99,69%
ΠΡΕΒΕΖΗΣ	55,92%	100,00%
ΡΕΘΥΜΝΗΣ	78,88%	100,00%
ΡΟΔΟΠΗΣ	46,71%	100,00%
ΣΑΜΟΥ	49,49%	100,00%
ΣΕΡΡΩΝ	69,93%	100,00%

ΤΡΙΚΑΛΩΝ	52,47%	100,00%
ΦΘΙΩΤΙΔΟΣ	42,69%	100,00%
ΦΛΩΡΙΝΑΣ	51,52%	100,00%
ΦΩΚΙΔΑΣ	59,72%	100,00%
ΧΑΛΚΙΔΙΚΗΣ	76,92%	100,00%
ΧΑΝΙΩΝ	84,55%	100,00%
ΧΙΟΥ	83,34%	100,00%
Μέσος όρος	62,59%	99,94%

3.6.4.5 VODAFONE

Παρατηρήσεις της Vodafone-Πάναφον στη Δημόσια Διαβούλευση της ΕΕΤΤ για τον Ορισμό, την Ανάλυση Αγοράς και τις Προτεινόμενες Κανονιστικές Υποχρεώσεις της Αγοράς Χονδρικής Ευρυζωνικής Πρόσβασης (αγορά υπ' αρ. 5, Σύστασης Ευρωπαϊκής Επιτροπής) σύμφωνα με το Άρθρο 7 της Οδηγίας 2002/21/ΕΚ

ΦΕΒΡΟΥΑΡΙΟΣ 2009

Εισαγωγή

Το παρόν κείμενο παραθέτει τα σχόλια και τις παρατηρήσεις της Vodafone–Πάναφον ΑΕΕΤΤ (εφεξής Vodafone) στη Δημόσια διαβούλευση της ΕΕΤΤ για τον Ορισμό, την Ανάλυση Αγοράς και τις Προτεινόμενες Κανονιστικές Υποχρεώσεις της Αγοράς Χονδρικής Ευρυζωνικής Πρόσβασης (αγορά υπ' αρ. 5, Σύστασης Ευρωπαϊκής Επιτροπής) σύμφωνα με το Άρθρο 7 της Οδηγίας 2002/21/ΕΚ.

Γενικά σχόλια

Χαιρετίζουμε την «forward looking» προσέγγιση της ΕΕΤΤ και προς αυτή την κατεύθυνση παραθέτουμε σχόλια και προτάσεις επί των συγκεκριμένων ερωτήσεων προκειμένου για την διεύρυνση της αγοράς σε περιοχές της χώρας όπου δεν είναι οικονομικά βιώσιμες οι επενδύσεις σε ΑΠΤΒ από την πλευρά των εναλλακτικών παρόχων.

Θα πρέπει να επισημανθεί και να ληφθεί σοβαρά υπ όψιν από την ΕΕΤΤ στα πλαίσια της διαβούλευσης ότι η αγορά ευρυζωνικότητας στην Ελλάδα θα διευρυνθεί πέρα της απλής «γρήγορης πρόσβασης» στο Internet. Το προϊόν ΧΕΠ όπως παρέχεται τώρα δεν θα μπορέσει να καλύψει τις ανάγκες της αγοράς όπως αυτή θα εξελιχθεί και θα χρειαστεί να εμπλουτιστεί με στοιχεία τα οποία να μπορούν να υποστηρίζουν υπηρεσίες περιεχομένου.

Ήδη παρατηρείται αγορά δύο ταχυτήτων, αυτή των αστικών κέντρων όπου οι πελάτες απολαμβάνουν χαμηλού κόστους, υψηλών ταχυτήτων υπηρεσίες double play μέσω ΑΠΤΒ με τη δυνατότητα παροχής υπηρεσιών προστιθέμενης αξίας, και αυτή της επαρχίας όπου οι επιλογές παραμένουν περιορισμένες και με υψηλό κόστος (στην καλύτερη περίπτωση υπάρχει το μονοπώλιο του ΟΤΕ μέσω ΑΡΥΣ μετατρέπεται σε ολιγοπώλιο ΑΡΥΣ συν ενός και μοναδικού εναλλακτικού παρόχου κι αυτού μόνο στις μεγάλες επαρχιακές πόλεις).

Ορισμός Αγοράς

Ερώτηση 1

Συμφωνείτε με τα ως άνω αρχικά συμπεράσματα της ΕΕΤΤ αναφορικά με τον ορισμό της σχετικής αγοράς προϊόντος / υπηρεσίας;

Συμφωνούμε. Αναφορικά με τα bundled offers, θα πρέπει να ληφθεί υπ όψιν ότι αυτές οι υπηρεσίες αποτελούν δυνητικό υποκατάστατο μόνο στις περιοχές όπου δραστηριοποιούνται εναλλακτικοί πάροχοι και παρέχουν υπηρεσίες μέσω LLU. Σε περιοχές όπου η ευρυζωνική σύνδεση DSL είναι εφικτή μόνο μέσω της υπηρεσίας ARYS, δεν είναι δυνατό να διατεθούν τιμολογιακά ισοδύναμες υπηρεσίες με τις LLU double play από τους εναλλακτικούς παρόχους.

Σχετικά με την λειτουργία της αγοράς και την παροχή των υπηρεσιών bistream θεωρούμε ότι η παροχή τους από τον ΟΤΕ θα πρέπει να αποδεσμευθεί από την παροχή υπηρεσιών σταθερής τηλεφωνίας όπως αναφέρουμε και παρακάτω στην ερώτηση 4 (Κανονιστικές υποχρεώσεις)

Ερώτηση 2

Συμφωνείτε ότι η σχετική γεωγραφική αγορά για υπηρεσίες χονδρικής ευρυζωνικής πρόσβασης είναι η Ελληνική Επικράτεια;

Συμφωνούμε με τον γεωγραφικό προσδιορισμό της αγοράς την Ελληνική επικράτεια.

Ανάλυση Αγοράς

Γενικά σχόλια

Δεν θα πρέπει να ξαφνιάζει ιδιαίτερα η έλλειψη παροχής υπηρεσιών ΧΕΠ από εναλλακτικούς παρόχους. Αφενός τα κέντρα στα οποία έχουν γίνει συνεγκαταστάσεις είναι λίγα (ανά πάροχο) και καλύπτουν πολύ μικρότερο μέρος των κέντρων των οποίων εξυπηρετεί ο ΟΤΕ. Με δεδομένο αυτό, προκειμένου ένα τρίτος πάροχος να αποκτήσει πρόσβαση σε πελάτες της περιφέρειας μέσω υπηρεσιών ΧΕΠ εναλλακτικών παρόχων θα έπρεπε να συνάψει πολλαπλές συμφωνίες (συμπεριλαμβανομένου και του ΟΤΕ) με αποτέλεσμα το υψηλό διαχειριστικό κόστος και τα logistics της παροχής υπηρεσίας προς τελικούς πελάτες να καθιστούν τη ζήτηση χαμηλή έως ανύπαρκτη. Αφ ετέρου, οι υποδομές backhauling εναλλακτικών βασίζονται ακόμα σε κυκλώματα τα οποία παρέχει ο ΟΤΕ οπότε το τιμολογιακό οικονομικό πλεονέκτημα να μην υφίσταται σε επίπεδο χονδρικής. Αυτό θα μπορούσε σε βάθος χρόνου να αλλάξει.

Ερώτηση 1

Συμφωνείτε με τα αρχικά συμπεράσματα της ΕΕΤΤ σχετικά με την ανάλυση αγοράς; Υπάρχουν επιπλέον προβλήματα ανταγωνισμού, τα οποία θεωρείτε ότι θα πρέπει να εξετάσει η ΕΕΤΤ;

Συμφωνούμε με συμπεράσματα της ΕΕΤΤ.

Κανονιστικές υποχρεώσεις

Ερώτηση 1

Συμφωνείτε με την προτεινόμενη διατήρηση / ενίσχυση της υποχρέωσης πρόσβασης στον ΟΤΕ καθώς και το ειδικότερο περιεχόμενο αυτής, όπως αναλύεται στο παρόν κείμενο;

Συμφωνούμε με την προτεινόμενη διατήρηση και ενίσχυση της υποχρέωσης πρόσβασης όπως περιγράφεται στο κείμενο της διαβούλευσης

Ερώτηση 2

Συμφωνείτε με τα προτεινόμενα σημεία υποχρεωτικής πρόσβασης στην υποδομή ΧΕΠ;

Συμφωνούμε με την πρόταση της ΕΕΤΤ για την παροχή της υπηρεσίας ΑΡΥΣ$_{DSLAM}$ μιας και θα δώσει την δυνατότητα ελέγχου της ποιότητας υπηρεσίας (Quality of Service – QoS) σε περιοχές όπου δεν υπάρχει ή δεν είναι οικονομικά εφικτό να γίνει συνεγκατάσταση.

Δεν συμφωνούμε με τον περιορισμό που τίθεται στο κείμενο σχετικά με το σε ποια κέντρα θα παρέχεται η υπηρεσία. Η υπηρεσία ΑΡΥΣ$_{DSLAM}$ θα πρέπει να παρέχεται ανεξάρτητα με τη δυνατότητα του ΟΤΕ να παρέχει συνεγκατάσταση στο εν λόγω κέντρο. Τούτο διότι η αποτελεσματικότητα της πρόσβασης ΑΡΥΣ$_{DSLAM}$, ακυρώνεται σε περιπτώσεις όπου το αρχικό ανελαστικό κόστος συνεγκατάστασης σε σχέση με το πλήθος των πελατών δεν δικαιολογεί την συνεγκατάσταση ,ακόμα και αν ο ΟΤΕ διατείνεται ότι είναι διατεθειμένος να την πραγματοποιήσει. Επίσης είναι αναμενόμενο προκειμένου ο ΟΤΕ αν αποτρέψει την πρόσβαση ΑΡΥΣ$_{DSLAM}$ να να προσφέρει συνεγκατάσταση η οποία γνωρίζει εκ προοιμίου ότι είναι οικονομικά ατελέσφορη για την εναλλακτικό πάροχο.

Τέλος, παρόλη τη ορθότητα του μέτρου, η πρακτική της χρησιμότητα αναμένεται να είναι περιορισμένη μιας και το σημαντικότερο κόστος προκειμένου για συνεγκατάσταση σε κέντρα της επαρχίας (όπου εξ ορισμού χρησιμοποιείται η ΧΕΠ) είναι το κόστος του backhauling το οποίο και πρέπει να δαπανηθεί και στην περίπτωση της υπηρεσίας ΑΡΥΣ$_{DSLAM}$. Το κόστος αυτό είναι δυσανάλογο με το πλήθος των εν δυνάμει συνδέσεων και σίγουρα αποτελεί σπατάλη πόρων η «φυσική παρουσία» πέραν του ενός παρόχου υποδομών στο εν λόγω κέντρο. Ως αποτέλεσμα τούτου, η επιλογές του τελικού καταναλωτή είναι και θα παραμείνουν περιορισμένες στο επίπεδο της λιανικής.

Σίγουρα όμως θεωρούμε ότι το μέτρο της επιβολής της πρόσβασης ΑΡΥΣ$_{DSLAM}$ είναι προς τη σωστή κατεύθυνση.

Ερώτηση 3

Συμφωνείτε με τη θεώρηση όλων των υπηρεσιών ΟΚΣΥΑ ως συναφών ευκολιών στις υπηρεσίες πρόσβασης, αναγκαίων για τη δραστηριοποίηση των παρόχων σε συνθήκες αποτελεσματικού ανταγωνισμού;

Συμφωνούμε

Ερώτηση 4

Θεωρείτε ότι πιθανόν χρειάζονται άλλα προϊόντα ή πρόσθετες συναφείς ευκολίες που θα πρέπει να παρέχονται από τον ΟΤΕ; Θεωρείτε ότι πιθανόν υπάρχουν επιπλέον υποχρεώσεις που θα πρέπει να επιβληθούν στον ΟΤΕ σχετικά με τις τεχνικές διεπαφές, τα πρωτόκολλα ή τα συστήματα λογισμικού; Εάν ναι τότε παρακαλούμε όπως παράσχετε λεπτομέρειες σχετικά με τέτοια προϊόντα ΧΕΠ καθώς και τη λειτουργικότητά τους και την αξία για τη δραστηριοποίηση των παρόχων σε συνθήκες αποτελεσματικού ανταγωνισμού.

Λαμβάνοντας υπ όψιν τα τις παρακάτω διαπιστώσεις από το κείμενο της διαβούλευσης:

- Παράγραφο 4.6.ι (σελ.65) «*οι πιθανότητες τεχνικής διαφοροποίησης σε σχέση με τις λιανικές τους υπηρεσίες παρίστανται ελάχιστες,*»

- Σελ 76, δεύτερο bullet «*Μη παροχή, σε πελάτες χονδρικής, της ίδιας ποιότητας υπηρεσίας που παρέχεται στο λιανικό κλάδο του κοινοποιημένου φορέα εκμετάλλευσης ή σε συνδεδεμένη επιχείρηση* »

και προκειμένου για την αλλαγή της υφιστάμενης κατάστασης όπως διαπιστώνεται με τα παραπάνω, την δυνατότητα παροχής ανταγωνιστικών υπηρεσιών double play/triple play και προστιθέμενης αξίας (VoIP/Managed VoIP κ.α.) σε πελάτες της επαρχίας, και με δεδομένη την περιορισμένη αποτελεσματικότητα της πρόσβασης ΑΡΥΣ$_{DSLAM}$ για τους λόγους που εξηγούμε στην Ερώτηση 2, προτείνουμε την θέσπιση δύο κεφαλαιώδους σημασίας υποχρεώσεων που θα πρέπει να αναλάβει ο ΟΤΕ στα πλαίσια της αγοράς 5 και συγκεκριμένα την παροχή υπηρεσιών:

- **Naked DSL.**

Την παροχή υπηρεσίας ΑΡΥΣ χωρίς την υποχρέωση αγοράς υπηρεσίας σταθερής τηλεφωνίας ΟΤΕ και την καταβολή του συνεπαγόμενου παγίου. Σύμφωνα με πρόσφατη έρευνα της Focus Bari το 20% των ελληνικών νοικοκυριών βασίζεται αποκλειστικά και μόνο στην κινητή τηλεφωνία προκειμένου για την κάλυψη των αναγκών τους σε φωνητικές κλήσεις. Κατά πλειοψηφία, αυτά τα νοικοκυριά τα οποία επιθυμούν να αποκτήσουν υπηρεσίες DSL σε περιοχές όπου δεν υπάρχει πάροχος ΑΠΤΒ αναγκάζονται να πληρώσουν το κόστος και το παγιο της σταθερής τηλεφωνίας του ΟΤΕ, μιας υπηρεσίας την οποία πρακτικά δεν επιθυμούν.

Ταυτόχρονα, με την παρούσα κατάσταση δεν δύνεται η δυνατότητα παροχής υπηρεσιών φωνής μέσω VoIP over DSL μιας και το επιβεβλημένο πάγιο σταθερής του ΟΤΕ καθιστά τέτοιου είδους υπηρεσίες εμπορικά ανεφάρμοστες.

Μέσο-μακροπρόθεσμα, καθώς περισσότερες υπηρεσίες προστιθέμενης αξίας προστίθενται στις υπηρεσίες ADSL αυτές θα πρέπει να επιβαρύνονται με το κόστος σταθερής φωνής του ΟΤΕ ανεξάρτητα με το αν ο πελάτης επιθυμεί την χρήση τους ή όχι γεγονός το οποίο προκαλεί στρεβλώσεις και θα επιβραδύνει την ανάπτυξη καινοτόμων υπηρεσιών στην περιφέρεια.

- **QoS over ARYS.**

Η παροχή ποιότητας υπηρεσίας με την μορφή εγγυημένου:

- ρυθμού μετάδοσης (sustained throughput),
- μέγιστου ρυθμού (peak throughput),
- average delay
- jitter
- packet loss

αποτελούν προαπαιτούμενο για την παροχή υπηρεσιών προστιθέμενης αξίας (π.χ. IPTV, VoIP, interactive gaming, net-radio, κ.α.) οι οποίες βασίζονται σε ελάχιστα/μέγιστα όρια των παραπάνω παραμέτρων προκειμένου να παρέχουν ικανοποιητική ποιότητα υπηρεσίας στον πελάτη. Θα πρέπει άμεσα και ανεξάρτητα της εμπορικής πολιτικής του ΟΤΕ να προδιαγραφούν επίπεδα QoS και να προδιαγραφούν διαδικασίες διάθεσής τους στην χονδρική. Ως αρχική πρόταση, η οποία θα πρέπει περεταίρω να προδιαγραφεί τεχνικά, προτείνουμε τα παρακάτω τέσσερα (4) επίπεδα QoS:

- Level 0: Best effort
- Level 1: Sustained Downstream/Upstream 1Mbps/192Kbps κυρίως για υπηρεσίες VoIP και low bit rate multimedia
- Level 2: Sustained Downstream/Upstream 6Mbps/256Kbps
- Level 3: Sustained Downstream/Upstream 12Mbps/386Kbps
- Level 4: Sustained Downstream/Upstream 16Mbps/512Kbps

Η παροχή QoS υπηρεσιών σε συνδέσεις ΑΡΥΣ θα πρέπει να ορισθούν εκ προοιμίου και ανεξάρτητα με τον χρόνο και την πρόθεση του ΟΤΕ (η οποία μπορεί και να μην εκδηλωθεί σε εύλογο χρονικό διάστημα ή και καθόλου) και σίγουρα εντός του πλαισίου της παρούσας ανάλυσης αγοράς και επιβολής υποχρεώσεων.

Τούτο διότι εάν συνδυαστεί με την εμπορική διάθεση ανάλογων υπηρεσιών του ΟΤΕ, από τη στιγμή που ο ΟΤΕ θα παρέχει συγκεκριμένη υπηρεσία εμπορικά στην λιανική μέχρι τη διάθεση αντίστοιχων ευκολιών και παροχής υπηρεσίας στην αγορά χονδρικής και τη μετέπειτα εμπορική διάθεση από τους παρόχους στη λιανική μπορεί να μεσολαβήσουν μέχρι και δύο έτη (συμπεριλαμβανόμενων διαπραγματεύσεων, παρεμβάσεις της ΕΕΤΤ κλπ.), διάστημα κατά το οποίο ο ΟΤΕ θα διατηρεί σημαντικό ανταγωνιστικό πλεονέκτημα στην αγορά. Τέλος δεν θα πρέπει να θεωρείται εύλογο στην φάση την οποία βρίσκεται πλέον η αγορά ευρυζωνικών υπηρεσιών στην Ελλάδα, με πάνω από 1.5εκ συνδέσεις, να εξαρτάται η παροχή καινοτόμων υπηρεσιών από το πλάνο ανάπτυξης και τον οδικό χάρτη γι αυτές του ΟΤΕ. Η υπηρεσία QoS πάνω από υπηρεσία ΑΡΥΣ θα πρέπει να διατεθεί άμεσα προκειμένου να αναπτυχθεί ανταγωνιστικά και με γρήγορους ρυθμούς η αγορά υπηρεσιών προστιθέμενης αξίας πανελλαδικά

Ο συνδυασμός των υπηρεσιών «Naked DSL» και «QoS over ΑΡΥΣ» (με τις κατάλληλες τιμές χονδρικής) θα δώσει τη δυνατότητα σε πελάτες της επαρχίας να απολαμβάνουν υπηρεσίες double play/triple play upto 24Mbps καθώς και υπηρεσίες προστιθέμενης αξίας (VoIP, managed VoIP, IPTV κ.α), σε αντίστοιχες αυτών που παρέχονται σε πελάτες των μεγάλων αστικών κέντρων μέσω LLU.

Οι υπηρεσίες θα πρέπει να συμπεριληφθούν στην λίστα των κανονιστικά επιβεβλημένων υποχρεώσεων από την ΕΕΤΤ και όχι να αφεθούν στην διακριτική ευχέρεια του ΟΤΕ ή να είναι καθοδηγούμενα από την διάθεση υπηρεσιών του ΟΤΕ στη λιανική όπως προτείνεται στην σελ. 96 παρ. 2.

Ερώτηση 5

Συμφωνείτε με την προτεινόμενη υποχρέωση πρόσβασης στο BBRAS και στο DSLAM (ή το επίπεδο του πολυπλεκτικού κόμβου (multiplexing node) που βρίσκεται πλησιέστερα στον τελικό πελάτη); Θεωρείτε την επιβολή της ως άνω υποχρέωσης αναγκαία και αναλογική για τη δραστηριοποίηση των παρόχων σε συνθήκες αποτελεσματικού ανταγωνισμού;

Συμφωνούμε

Ερώτηση 6

Συμφωνείτε με την επιβολή υποχρέωσης αμεροληψίας στον ΟΤΕ καθώς και το ειδικότερο περιεχόμενο αυτής;

Συμφωνούμε

Ερώτηση 7

Συμφωνείτε με την επιβολή υποχρέωσης διαφάνειας στον ΟΤΕ καθώς και το ειδικότερο περιεχόμενο αυτής;

Συμφωνούμε. Στους δείκτες αποδοτικότητας όπως αυτοί αναφέρονται στην σελ. 99 & 100 θα πρέπει να προστεθούν KPIs σχετικά με την τήρηση του QoS σε γραμμές ΑΡΥΣ

Ερώτηση 8

Συμφωνείτε με το προτεινόμενο ελάχιστο περιεχόμενο της προσφοράς αναφοράς ΧΕΠ; Αν όχι προτείνετε επιπλέον στοιχεία τα οποία κρίνετε ότι θα πρέπει να συμπεριληφθούν ή άλλες μεταβολές.

Συμφωνούμε και προτείνουμε την επιπλέον επιβολή των υπηρεσιών «Naked DSL» και «QoS over ΑΡΥΣ» όπως αυτές περιγράφονται στις παραγράφους και αντίστοιχα.

Ερώτηση 9

Συμφωνείτε με την επιβολή υποχρέωσης λογιστικού διαχωρισμού στον ΟΤΕ;

Συμφωνούμε

Ερώτηση 10

Συμφωνείτε με την επιβολή στον ΟΤΕ υποχρέωση ελέγχου τιμών με τη μορφή κοστοστρεφούς τιμολόγησης μέσω μεθοδολογίας ΜΜΕΚ-ΤΚ; Συμφωνείτε με τη σχετική ανάλυση και το σκεπτικό της ΕΕΤΤ; Θεωρείτε ότι η προτεινόμενη προσέγγιση αποτελεί κατάλληλη και αναλογική υποχρέωση για την αντιμετώπιση των προβλημάτων ανταγωνισμού που εντοπίζονται σε σχέση με την ΧΕΠ;

Συμφωνούμε

3.6.4.6 WIND

Ερωτήσεις Σχετικά Με τον Ορισμό Αγοράς

Ερώτηση 1

Συμφωνείτε με τα αρχικά συμπεράσματα της ΕΕΤΤ αναφορικά με τον ορισμό της σχετικής αγοράς προϊόντος/υπηρεσίας;

Συμφωνούμε με τα αρχικά συμπεράσματα της ΕΕΤΤ αναφορικά με τον ορισμό της σχετικής αγοράς. Εντούτοις, επισημαίνουμε την ανάγκη ιδιαίτερα στενής παρακολούθησης των εξελίξεων της προσφοράς λιανικής ευρυζωνικής πρόσβασης στο διαδίκτυο μέσω δικτύου οπτικών ινών. Αν και αναφέρεται στο κείμενο της διαβούλευσης ότι τυχόν σημαντικές και απρόβλεπτες αλλαγές ενδέχεται να επιβάλλουν νέα ανάλυση αγοράς, θα πρέπει να επισημανθεί ότι η πιθανότητα εμφάνισης τέτοιων αλλαγών δεν προέρχεται μόνο από το πρόγραμμα ανάπτυξης υποδομών οπτικών ινών, όπως αυτό περιγράφεται στη «Στρατηγική για τις ηλεκτρονικές επικοινωνίες και τις νέες τεχνολογίες 2008 – 2013, Ανάπτυξη υποδομών, Δίκτυα πρόσβασης επόμενης γενιάς». Πράγματι, το συγκεκριμένο πρόγραμμα θα αποτελέσει τη βάση για εκτεταμένη ανάπτυξη δικτύων πρόσβασης νέας γενιάς και ίσως αποτελέσει και τη μοναδική βάση ανάπτυξης τέτοιων δικτύων σε μεγάλη κλίμακα. Εντούτοις, δεν θα πρέπει να αποκλειστεί το ενδεχόμενο ανάπτυξης δικτύων οπτικών ινών σε επιλεγμένες περιοχές από τον ΟΤΕ. Σε κάθε περίπτωση, εάν η ανάπτυξη δικτύων οπτικών ινών από τον ΟΤΕ πάψει να στοχεύει αποκλειστικά στην κάλυψη αναγκών χρηστών «υψηλών δυνατοτήτων» και πραγματοποιηθεί σε επιλεγμένες περιοχές ανεξαρτήτως τυχόν κρατικής επιδότησης, θα πρέπει να εξεταστεί άμεσα η επίπτωση της εξέλιξης αυτής στην παροχή χονδρικής φυσικής πρόσβασης σε υποδομή δικτύου σε σταθερή θέση. Ειδικότερα, οιαδήποτε εξέλιξη στην υποδομή δικτύου πρόσβασης του ΟΤΕ δεν θα πρέπει να οδηγεί σε περιορισμό της δυνατότητας των πελατών χονδρικής να αποκτούν φυσική πρόσβαση στην υποδομή αυτή, όπως προκύπτει άλλωστε τόσο από το γράμμα της Νέας Σύστασης, όσο και από το πνεύμα αυτής, όπως αναλύεται στην Αιτιολογική της Έκθεση.

Ερώτηση 2

Συμφωνείτε ότι η σχετική γεωγραφική αγορά για υπηρεσίες χονδρικής ευρυζωνικής πρόσβασης είναι η Ελληνική Επικράτεια;

Συμφωνούμε με τον ορισμό μιας ενιαίας εθνικής αγοράς για τις υπηρεσίες χονδρικής ευρυζωνικής πρόσβασης.

Ερωτήσεις Σχετικά με την Ανάλυση Αγοράς

Ερώτηση 1

Συμφωνείτε με τα αρχικά συμπεράσματα της ΕΕΤΤ σχετικά με την ανάλυση της αγοράς;

Συμφωνούμε με το συμπέρασμα της ΕΕΤΤ ότι ο ΟΤΕ θα πρέπει να οριστεί ως έχων ΣΙΑ στη σχετική αγορά.

Ερωτήσεις Σχετικά με τις Κανονιστικές Υποχρεώσεις

Ερώτηση 1

Συμφωνείτε με την προτεινόμενη διατήρηση / ενίσχυση της υποχρέωσης πρόσβασης στον ΟΤΕ καθώς και το ειδικότερο περιεχόμενο αυτής, όπως αναλύεται στο παρόν κείμενο;

Συμφωνούμε απολύτως με τη διατήρηση των υφιστάμενων υποχρεώσεων πρόσβασης, καθώς και με την ενίσχυση αυτής με την πρόσβαση τύπου Γ. Η επιβολή της υποχρέωσης στον ΟΤΕ να παρέχει την εν λόγω πρόσβαση αποτελούσε καθολικό αίτημα της αγοράς ήδη πριν τη διεξαγωγή της προηγούμενης ανάλυσης αγορών, εντούτοις δεν επεβλήθη από την ΕΕΤΤ. Επομένως, αν και η χρησιμότητα επιβολής του συγκεκριμένου τύπου πρόσβασης θα ήταν ακόμη μεγαλύτερη στο παρελθόν, δεν παύει να αποτελεί ένα βήμα προς την ορθή κατεύθυνση.

Ερώτηση 2

Συμφωνείτε με τα προτεινόμενα σημεία υποχρεωτικής πρόσβασης στην υποδομή ΧΕΠ;

Συμφωνούμε με τα προτεινόμενα σημεία υποχρεωτικής πρόσβασης στην υποδομή ΧΕΠ.

Ερώτηση 3

Συμφωνείτε με τη θεώρηση όλων των υπηρεσιών ΟΚΣΥΑ ως συναφών ευκολιών στις υπηρεσίες πρόσβασης, αναγκαίων για την δραστηριοποίηση των παρόχων σε συνθήκες αποτελεσματικού ανταγωνισμού;

Οι υπηρεσίες ΟΚΣΥΑ πράγματι συνιστούν συναφείς ευκολίες και θα πρέπει να ρυθμισθούν ως τέτοιες. Συγκεκριμένα, θα πρέπει η υποχρέωση πρόσβασης που προτείνεται να συνοδεύεται από συγκεκριμένη Συμφωνία Επιπέδου Υπηρεσιών, στην οποία θα προβλέπεται και η καταβολή ποινικών ρητρών σε περίπτωση μη επίτευξης του συμφωνημένου επιπέδου.

Ερώτηση 4

Θεωρείτε ότι πιθανόν χρειάζονται άλλα προϊόντα ή πρόσθετες συναφείς ευκολίες που θα πρέπει να παρέχονται από τον ΟΤΕ; Θεωρείτε ότι πιθανόν υπάρχουν επιπλέον υποχρεώσεις που θα πρέπει να επιβληθούν στον ΟΤΕ σχετικά με τις τεχνικές διεπαφές, τα πρωτόκολλα ή τα συστήματα λογισμικού; Εάν ναι, τότε παρακαλούμε όπως παράσχετε λεπτομέρειες σχετικά με τέτοια

προϊόντα ΧΕΠ καθώς και τη λειτουργικότητά τους και την αξία για τη δραστηριοποίηση των παρόχων σε συνθήκες αποτελεσματικού ανταγωνισμού.

Το πληροφοριακό σύστημα W-CRM του ΟΤΕ μέσω του οποίου υποβάλλονται οι αιτήσεις ΧΕΠ και παρακολουθείται η εξέλιξη αυτών, καθώς και κάθε μεταβολή που επέρχεται στην κατάσταση των συνδέσεων αποτελεί τη βάση όχι μόνο για την υλοποίηση των αιτήσεων, αλλά και για τη σωστή ενημέρωση των συνδρομητών και την παρακολούθηση και τον έλεγχο της τιμολόγησης των παρόχων από τον ΟΤΕ. Δεδομένης της ιδιαίτερης κρισιμότητας της ορθής λειτουργίας του εν λόγω πληροφοριακού συστήματος, είναι αναγκαίο να επέλθουν σε αυτό ορισμένες βελτιώσεις που θα διασφαλίσουν την ορθή του λειτουργία. Συγκεκριμένα, θεωρούμε πως θα πρέπει η ΕΕΤΤ να θεσπίσει συγκεκριμένες υποχρεώσεις ως προς τις προδιαγραφές του συστήματος συστημάτων προκειμένου να διασφαλισθεί η ακεραιότητα αυτού και η παροχή της δυνατότητας στους παρόχους να εντοπίζουν κάθε μεταβολή που έχει επέλθει στα δεδομένα που παρουσιάζονται μέσω του συστήματος, καθώς και το χρόνο της μεταβολής, τον χρήστη που προέβη σε αυτή και την προηγούμενη μορφή αυτών των δεδομένων.

Ερώτηση 5

Συμφωνείτε με την προτεινόμενη υποχρέωση πρόσβασης στο BBRAS και στο DSLAM (ή το επίπεδο του πολυπλεκτικού κόμβου (multiplexing node) που βρίσκεται πλησιέστερα στον τελικό πελάτη); Θεωρείτε την επιβολή της ως άνω υποχρέωσης αναγκαία και αναλογική για τη δραστηριοποίηση των παρόχων σε συνθήκες αποτελεσματικού ανταγωνισμού;

Η δραστηριοποίηση των παρόχων σε συνθήκες αποτελεσματικού ανταγωνισμού προϋποθέτει την ισότιμη πρόσβαση στις εν λόγω υποδομές. Επομένως, συμφωνούμε με την επιβολή της υποχρέωσης αυτής, την οποία κρίνουμε ως απολύτως αναλογική του επιδιωκόμενου αποτελέσματος.

Ερώτηση 6

Συμφωνείτε με την επιβολή υποχρέωσης αμεροληψίας στον ΟΤΕ καθώς και το ειδικότερο περιεχόμενο αυτής;

Συμφωνούμε με την επιβολή υποχρέωσης αμεροληψίας στον ΟΤΕ και το περιεχόμενο ειδικότερο αυτής. Εντούτοις, θεωρούμε ότι θα πρέπει να δοθεί ιδιαίτερη προσοχή στον τρόπο με τον οποίο θα ελεγχθεί η συμμόρφωση του ΟΤΕ με την υποχρέωση αυτή. Συγκεκριμένα, προκειμένου να ελεγχθεί η πρόσβαση του λιανικού άκρου του ΟΤΕ σε πληροφορίες είναι αναγκαίες ορισμένες μετατροπές στο πληροφοριακό σύστημα του ΟΤΕ ώστε να μπορεί ανά πάσα στιγμή η ΕΕΤΤ να διαπιστώσει τα σημεία και τα πρόσωπα που αποκτούν πρόσβαση στα δεδομένα του πληροφοριακού συστήματος, καθώς και τις

ενέργειες στις οποίες προβαίνουν. Επίσης, είναι αναγκαία η διενέργεια ελέγχων και αυτοψιών που θα διευκολύνουν το ελεγκτικό αυτό έργο της ΕΕΤΤ. Τέλος, είναι σκόπιμο να υποχρεούται ο ΟΤΕ να τηρεί πλήρες αρχείο των συγκρίσιμων αιτημάτων που ικανοποιεί για το λιανικό του άκρο (π.χ. ενεργοποίηση ευρυζωνικής πρόσβασης σε πελάτη λιανικής) προκειμένου να έχει η ΕΕΤΤ (και σε ένα βαθμό οι πάροχοι μέσω των δημοσιευμένων δεικτών ποιότητας) τη δυνατότητα σύγκρισης του χρόνου ανταπόκρισης του ΟΤΕ σε αιτήματα του λιανικού του άκρου και σε αντίστοιχα αιτήματα (π.χ. ενεργοποίησης σύνδεσης ΑΡΥΣ) των εναλλακτικών παρόχων.

Ερώτηση 7

Συμφωνείτε με την επιβολή υποχρέωσης διαφάνειας στον ΟΤΕ καθώς και το ειδικότερο περιεχόμενο αυτής;

Συμφωνούμε με τη διατήρηση της υποχρέωσης διαφάνειας του ΟΤΕ. Σχετικά με τη δημοσίευση των δεικτών ποιότητας, παραπέμπουμε στην ανωτέρω απάντησή, όπου προτείνεται και η δημοσίευση δεικτών ποιότητας ορισμένων συγκρίσιμων υπηρεσιών που παρέχει ο ΟΤΕ στο λιανικό του άκρο προκειμένου να καταστεί εφικτός ο έλεγχος της συμμόρφωσης του ΟΤΕ με την υποχρέωση μη διακριτικής μεταχείρισης.

Ερώτηση 8

Συμφωνείτε με το προτεινόμενο ελάχιστο περιεχόμενο της προσφοράς αναφοράς ΧΕΠ; Αν όχι προτείνετε επιπλέον στοιχεία τα οποία κρίνετε ότι θα πρέπει να συμπεριληφθούν ή άλλες μεταβολές.

Συμφωνούμε με το προτεινόμενο ελάχιστο περιεχόμενο της προσφοράς αναφοράς ΧΕΠ, με την επιφύλαξη των όσων ήδη αναφέρθηκαν σχετικά με το πληροφοριακό σύστημα του ΟΤΕ. Η υποχρέωση τήρησης συγκεκριμένων προδιαγραφών λειτουργίας του εν λόγω συστήματος θεωρούμε πως είναι σκόπιμο να περιληφθεί όχι μόνο σε σχετική κανονιστική απόφαση της ΕΕΤΤ, αλλά και στις συμβάσεις του ΟΤΕ με τους παρόχους προκειμένου να συνιστά και συμβατική δέσμευση του ΟΤΕ έναντι των πελατών του σε επίπεδο χονδρικής.

Ερώτηση 9

Συμφωνείτε με την επιβολή υποχρέωσης λογιστικού διαχωρισμού στον ΟΤΕ;

Συμφωνούμε με τη διατήρηση της υποχρέωσης λογιστικού διαχωρισμού και το περιεχόμενο αυτής.

Ερώτηση 10

Συμφωνείτε με την επιβολή στον ΟΤΕ υποχρέωσης ελέγχου τιμών με τη μορφή κοστοστρεφούς τιμολόγησης μέσω μεθοδολογίας ΜΜΕΚ-ΤΚ; Συμφωνείτε με τη σχετική ανάλυση και το σκεπτικό της ΕΕΤΤ; Θεωρείτε ότι η προτεινόμενη προσέγγιση αποτελεί κατάληλη και αναλογική υποχρέωση για την αντιμετώπιση των προβλημάτων ανταγωνισμού που εντοπίζονται σε σχέση με την ΧΕΠ;

Συμφωνούμε με την επιβολή στον ΟΤΕ της υποχρέωσης ελέγχου τιμών με τη μορφή κοστοστρεφούς τιμολόγησης. Σχετικά με τη χρησιμοποιούμενη μεθοδολογία θεωρούμε πως θα ήταν σκόπιμο να διεξαχθεί εκ νέου, μετά την ολοκλήρωση του δεύτερου κύκλου ορισμού και ανάλυσης αγορών, μια δημόσια διαβούλευση που θα αφορά αποκλειστικά τη μεθοδολογία κοστολόγησης.

4 Εθνική Δημόσια Διαβούλευση - Συμπληρωματική

4.1 Δημόσια Διαβούλευση

Εθνική Δημόσια Διαβούλευση
Συμπληρωματική στην από 17.12.2008 Εθνική Δημόσια Διαβούλευση της ΕΕΤΤ, αναφορικά με τον 2ο γύρο ανάλυσης της ΕΕΤΤ για τον Ορισμό, την Ανάλυση του επιπέδου ανταγωνισμού και τις προτεινόμενες κανονιστικές υποχρεώσεις στις χονδρικές αγορές: - (φυσικής) πρόσβασης σε υποδομή δικτύου σε σταθερή θέση (συμπεριλαμβανομένης της πλήρως και μεριζόμενης αδεσμοποίητης πρόσβασης) [ΑΓΟΡΑ 4 Νέας ΣΥΣΤΑΣΗΣ Ευρωπαϊκής Επιτροπής] και – Χονδρικής Ευρυζωνικής πρόσβασης [ΑΓΟΡΑ 5 Νέας ΣΥΣΤΑΣΗΣ Ευρωπαϊκής Επιτροπής]
(Τροποποίηση της Απόφασης της ΕΕΤΤ ΑΠ 504/098/16.12.2008)

Σύμφωνα με ανακοίνωση στη δικτυακή ιστοσελίδα του, ο ΟΤΕ πολύ πρόσφατα ξεκίνησε την εμπορική διάθεση νέου ευρυζωνικού λιανικού προϊόντος υπό την ονομασία«connx-TV». Το εν λόγω προϊόν προσφέρει σε δεσμοποιημένη μορφή (bundle) τις υπηρεσίες conn-x 8 ή 24 Mbps και IP-TV.

Όπως η ΕΕΤΤ αναφέρει και στο κείμενο Εθνικής Δημόσιας Διαβούλευσης της Αγοράς 5, «…*Ο ορισμός της λιανικής αγοράς δύναται να επηρεάσει την ανάλυση της ύπαρξης σημαίνουσας θέσης (SMP) στην σχετική χονδρική αγορά, δεδομένου ότι, γενικά αν και όχι απαραίτητα, η σχετική χονδρική αγορά είναι τόσο ευρεία όσο τα υποκατάστατα της ζήτησης στη σχετική λιανική αγορά.*».

Στην Αιτιολογική Έκθεση (σελ. 15-16) που συνοδεύει την Σύσταση για τον ορισμό των σχετικών αγορών (νέα Σύσταση, ως άνω σχετ. δ') αναφέρεται ότι «…*στις περισσότερες περιπτώσεις οι μεμονωμένες υπηρεσίες πακέτων δεσμοποιημένων υπηρεσιών δεν είναι υποκατάστατες από την πλευρά της ζήτησης αν και μπορούν να θεωρηθούν ότι είναι μέρος της ίδιας αγοράς αν δεν υπάρχει ανεξάρτητη ζήτηση για τις μεμονωμένες υπηρεσίες του πακέτου. Στην επόμενη παράγραφο αναφέρεται ότι από την πλευρά της ζήτησης, είναι πιθανό οι καταναλωτές να προτιμούν το δεσμοποιημένο πακέτο στην περίπτωση που υπάρχει σημαντικό συναλλακτικό όφελος. Στην περίπτωση αυτή είναι πιθανό οι καταναλωτές να προτιμήσουν να προμηθευτούν τις υπηρεσίες ως δεσμοποιημένο πακέτο από ένα μόνο προμηθευτή, ώστε η σχετική αγορά θα καταστεί το δεσμοποιημένο πακέτο. Αν και υπάρχουν δεσμοποιημένα πακέτα που έχουν ήδη καθιερωθεί όπως οι υπηρεσίες φωνής και SMS μέσω δικτύου κινητών επικοινωνιών, υπάρχουν κάποια άλλα πακέτα που βρίσκονται σε πρώιμο στάδιο ανάπτυξης όπως αυτά που περιλαμβάνουν υπηρεσίες πρόσβασης στο διαδίκτυο και τηλεόραση. Στην περίπτωση που μία αύξηση (small but significant non transitory increase in price, SSNIP) θα οδηγούσε σημαντικό ποσοστό των καταναλωτών στην αποδεσμοποίηση του πακέτου και την αγορά των υπηρεσιών μεμονωμένα, τότε μπορούμε να συμπεράνουμε ότι οι εν λόγω υπηρεσίες συνιστούν διακριτές αγορές*».

Επιπρόσθετα, η ΕΕΤΤ στο ίδιο κείμενο επισημαίνει ότι: «*η σχετική κατάντη αγορά στην χονδρική ευρυζωνική πρόσβαση είναι η (ασύμμετρη) ευρυζωνική πρόσβαση στο διαδίκτυο που κατ' ελάχιστον περιλαμβάνει μόνιμη σύνδεση στο διαδίκτυο…*».
Στην ίδια Απόφαση της ΕΕΤΤ ΕΕΤΤ ΑΠ 504/098/16.12.2008 αναφέρεται ότι «*…Η ΕΕΤΤ κρίνει επίσης ότι το λιανικό άκρο του ΟΤΕ ή οι συνδεδεμένες επιχειρήσεις δεν θα πρέπει να έχουν προνομιακή πρόσβαση στις δραστηριότητες της χονδρικής του ΟΤΕ. Μεταξύ άλλων (και μη περιοριστικά) π.χ. σε περίπτωση που ο ΟΤΕ προβεί στην εμπορική εισαγωγή νέων λιανικών προϊόντων τα οποία υλοποιούνται με τεχνικά χαρακτηριστικά, σχεδίαση και υλοποίηση καλύτερη από επίπεδο best effort (π.χ. managed VOIP πάνω από DSL, IPTV πάνω από DSL), τότε ο ΟΤΕ υποχρεώνεται σε ορισμένα συγκεκριμένα ρυθμιστικά μέτρα. Τα μέτρα αυτά προκύπτουν από το συνδυασμό με την προηγούμενη υποχρέωση περί πρόσβασης και χρήσης ειδικών ευκολιών δικτύου, αυτής της υποχρέωσης περί μη διακριτικής μεταχείρισης, αλλά και επομένης υποχρέωσης περί διαφάνειας*»,

Εφόσον κριθεί ότι το προϊόν connx-TV εμπίπτει σε λιανική αγορά που σχετίζεται τόσο με την Αγορά Χονδρικής Ευρυζωνικής Πρόσβασης (Αγορά 5), όσο και με την Αγορά Αδεσμοποίητης Χονδρικής (Φυσικής) Πρόσβασης σε Υποδομή Δικτύου σε Σταθερή Θέση (Αγορά 4), **θεωρείτε ότι επηρεάζει ουσιαστικά τον ορισμό ή/ και την ανάλυση των αγορών 5 ή/ και 4; Κρίνετε απαραίτητη την εισαγωγή επιπρόσθετων ή τη συμπλήρωση των προτεινόμενων κανονιστικών υποχρεώσεων σε μία ή/ και στις δύο ως άνω αγορές, και εάν ναι, ποιών; Σε κάθε περίπτωση, αιτιολογείστε πλήρως το σκεπτικό σας.**

Η παρούσα διαβούλευση θα διαρκέσει **από την Τρίτη, 17-02-2009 έως την Τρίτη, 17-03-2009**. Οι ενδιαφερόμενοι καλούνται να υποβάλλουν τις παρατηρήσεις τους γραπτώς και επώνυμα στη διεύθυνση της ΕΕΤΤ (Λεωφ. Κηφισίας 60, 15125 – Μαρούσι Αθήνα) καθώς και ηλεκτρονικά (σε επεξεργάσιμη μορφή) στη διεύθυνση market.analysis@eett.gr, μέχρι και την Τρίτη, 17-03-2009, ώρα 13.30.

4.2 ΣΧΟΛΙΑ ΣΥΜΜΕΤΕΧΟΝΤΩΝ ΣΤΗ ΔΙΑΒΟΥΛΕΥΣΗ ΚΑΙ ΑΠΑΝΤΗΣΕΙΣ ΕΕΤΤ

4.2.1 ΕΙΣΑΓΩΓΗ

Στις 17.2.2009 η ΕΕΤΤ δημοσίευσε κείμενο διαβούλευσης συμπληρωματικό στην από 17.12.2008 Εθνική Δημόσια Διαβούλευση της ΕΕΤΤ, αναφορικά με τον 2ο γύρο ανάλυσης της ΕΕΤΤ για τον Ορισμό, την Ανάλυση του επιπέδου ανταγωνισμού και τις προτεινόμενες κανονιστικές υποχρεώσεις στις χονδρικές αγορές: - (φυσικής) πρόσβασης σε υποδομή δικτύου σε σταθερή θέση (συμπεριλαμβανομένης της πλήρως και μεριζόμενης αδεσμοποίητης πρόσβασης) [ΑΓΟΡΑ 4 Νέας ΣΥΣΤΑΣΗΣ Ευρωπαϊκής Επιτροπής] και – Χονδρικής Ευρυζωνικής πρόσβασης [ΑΓΟΡΑ 5 Νέας ΣΥΣΤΑΣΗΣ Ευρωπαϊκής Επιτροπής]. Η ΕΕΤΤ προσκάλεσε όλους τους ενδιαφερόμενους φορείς της αγοράς να απαντήσουν στην ως άνω διαβούλευση εντός του χρονικού πλαισίου από 17.02.2009 έως 17.03.2009.

Η παρούσα αναφορά παρουσιάζει τη σύνοψη των απαντήσεων των συμμετεχόντων στο κείμενο της Δημόσιας Διαβούλευσης, καθώς και τις απόψεις της ΕΕΤΤ αναφορικά με τα βασικότερα σημεία των παρατηρήσεων των ως άνω συμμετεχόντων. Ειδικότερα, στην Ενότητα 2 της παρούσας αναφοράς παρατίθενται τα κυριότερα σχόλια των συμμετεχόντων στη Διαβούλευση καθώς και οι απαντήσεις της ΕΕΤΤ επί των σχολίων εκείνων που χρήζουν απάντησης. Στην Ενότητα 3 της παρούσας αναφοράς παρουσιάζονται οι τυχόν προτεινόμενες τροποποιήσεις/ ενημερώσεις που κρίνεται ότι πρέπει να γίνουν στο κείμενο ανάλυσης της αγοράς. Τέλος, στην Ενότητα 4 παρατίθενται αυτούσιες οι απαντήσεις όλων των συμμετεχόντων στη Διαβούλευση εξαιρουμένων των στοιχείων εκείνων των απαντήσεών τους που έχουν χαρακτηρισθεί από τους συμμετέχοντες ως εμπιστευτικά.

4.2.2 ΑΝΑΛΥΣΗ ΑΠΑΝΤΗΣΕΩΝ

4.2.2.1 Γενικά Σχόλια

4.2.2.1.1 Επί της διαδικασίας που ακολούθησε η ΕΕΤΤ

Ένας συμμετέχων [ΟΤΕ] υπέβαλε τις παρατηρήσεις του επί της διαδικασίας που ακολούθησε η ΕΕΤΤ στα πλαίσια διεξαγωγής της παρούσας Συμπληρωματικής Δημόσιας Διαβούλευσης της ΕΕΤΤ, οι οποίες συνοψίζονται στα κάτωθι:

Ο ανωτέρω συμμετέχων [ΟΤΕ] θεωρεί ότι η σχετική τροποποιητική Απόφαση της ΕΕΤΤ παραβιάζει «*…κατ' ουσία διατάξεις του Ν. 3431/2006 και αρχές του διοικητικού δικαίου*». Ειδικότερα,

1. Ο συμμετέχων σημειώνει ότι η ανωτέρω τροποποιητική πράξη της ΕΕΤΤ εξεδόθη τέσσερις (4) ημέρες μετά τη λήξη της από 17.12.2008 διαβούλευσης αναφορικά με την αγορά 5 και ενώ είχαν δημοσιευθεί στις 26.02.2009 οι σχετικές επ' αυτής απαντήσεις των Παρόχων. Η πράξη αυτή της ΕΕΤΤ, σύμφωνα με τον ανωτέρω συμμετέχοντα, παραβιάζει τις αρχές της νομιμότητας της διοικητικής δράσης και της προστατευόμενης εμπιστοσύνης του διοικουμένου. Και τούτο διότι, όπως υποστηρίζει, κατά τη διενέργεια της συμπληρωματικής (παρούσας) διαβούλευσης, η ΕΕΤΤ δεν εισηγήθηκε τη λήψη συγκεκριμένων μέτρων ως όφειλε, σύμφωνα με τα οριζόμενα στο άρθρο 17, παρ. 1 του ν. 3431/2006, με το οποίο δίδεται η δυνατότητα κατά τη διεξαγωγή διαβούλευσης στα ενδιαφερόμενα μέρη να υποβάλουν τις παρατηρήσεις τους στο προτεινόμενο μέτρο εντός ευλόγου χρονικού διαστήματος.

2. Επιπλέον, ο ανωτέρω συμμετέχων θεωρεί ότι η ανωτέρω τροποποιητική πράξη της ΕΕΤΤ πάσχει διότι, σε αντίθεση με τα οριζόμενα στο άρθρο 3 της Απόφασης της ΕΕΤΤ ΑΠ 375/10/14.02.2006 «Κανονισμός Διαδικασίας Δημόσιας Διαβούλευσης», δεν αναφέρονται ο γενεσιουργός λόγος, η νόμιμη αιτία και οι απαραίτητες προϋποθέσεις που ενεργοποιούν τη συγκεκριμένη αρμοδιότητα και νομιμοποιούν της ΕΕΤΤ στα πλαίσια του άρθρου 17 του ν. 3431/2006.

3. Περαιτέρω, ο εν λόγω συμμετέχων επικαλείται το άρθρο 64, παρ. 1 του ν. 3431/2006, στο οποίο, όπως υποστηρίζει απαριθμούνται περιοριστικά οι περιπτώσεις για τις οποίες η ΕΕΤΤ δύναται να ζητά πληροφορίες στο πλαίσιο των αρμοδιοτήτων της. Επιπλέον, αναφέρει ότι

σύμφωνα με την παράγραφο 4 του ανωτέρω άρθρου οι επιχειρήσεις παρέχουν τις ως άνω πληροφορίες κατόπιν αιτιολογημένου αιτήματος της ΕΕΤΤ το οποίο πρέπει να είναι αντικειμενικό, ορισμένο και ανάλογο με την εκτέλεση ορισμένου καθήκοντός της. Αντίθετα, όπως υποστηρίζει «*…η ΕΕΤΤ, ως φαίνεται, ουσιαστικά ζητά από τους παρόχους να την υποκαταστήσουν στην άσκηση των αρμοδιοτήτων της*», διότι στην τροποποιητική της πράξη θα έπρεπε να περιέχει ανάλυση της σχετικής αγοράς, τυχόν εντοπισμό επιχείρησης ή επιχειρήσεων με ΣΙΑ και αναφορά των προτεινόμενων μέτρων για την εξασφάλιση των συνθηκών υγιούς ανταγωνισμού.

4. Ακόμη, ο ίδιος συμμετέχων [ΟΤΕ] αναφέρεται σε γενικές αρχές του διοικητικού δικαίου προς επίρρωση των ισχυρισμών του περί παράβασης από την ΕΕΤΤ της αρχής της επιείκειας και της προστατευόμενης εμπιστοσύνης του διοικουμένου λόγω αιφνίδιας μεταβολής του αντικειμένου της ανάλυσης των αγορών 4 και 5, αναφορικά με την παροχή υπηρεσιών τηλεοπτικού περιεχομένου χωρίς την προηγούμενη, απαιτούμενη από το δίκαιο ηλεκτρονικών επικοινωνιών, ανάλυση αγοράς ή και αναφορά προτεινόμενου μέτρου/ ρυθμιστικής υποχρέωσης. Επιπλέον, σημειώνει ότι η ΕΕΤΤ γνώριζε την πιλοτική διάθεση της υπηρεσίας IPTV από τον ΟΤΕ καθώς και το χρονοδιάγραμμα εμπορικής διάθεσης αυτής κατά το χρόνο διεξαγωγής των ανωτέρω αναλύσεων. Περαιτέρω, ο συμμετέχων υποστηρίζει ότι η ΕΕΤΤ και μόνο με το ενδεχόμενο επιβολής ρυθμιστικών μέτρων στην εταιρεία ΟΤΕ παραβιάζει την αρχή της αναλογικότητας, παρεμποδίζοντας κατ' αυτόν τον τρόπο το άνοιγμα της αγοράς τηλεοπτικών υπηρεσιών και την επίτευξη αποτελεσματικού ανταγωνισμού. Επικαλείται προς τούτο ο ανωτέρω συμμετέχων σχετική, σύμφωνα με τους ισχυρισμούς του Απόφαση του Αρείου Πάγου, με την οποία κρίθηκε, όπως αναφέρει, ότι όλα τα μέσα ασκήσεως κρατικής εξουσίας, ο νόμος, η δικαστική απόφαση και η διοικητική πράξη πρέπει να πληρούν τα τρία κριτήρια της αρχής της αναλογικότητας, δηλαδή την καταλληλότητα, την αναγκαιότητα και τη συνάφεια μέτρου προς το σκοπό.

ΑΠΑΝΤΗΣΗ

Η ΕΕΤΤ διαφωνεί με την προσέγγιση του ανωτέρω συμμετέχοντος στο σύνολό της και θεωρεί ότι τα επιχειρήματά του στερούνται νομικής και ουσιαστικής βασιμότητας. Συγκεκριμένα, τονίζεται ότι:

1. Η ΕΕΤΤ προκειμένου να διαμορφώσει ολοκληρωμένη άποψη για την αγορά των ηλεκτρονικών επικοινωνιών, κατά την άσκηση των αρμοδιοτήτων της, δύναται να εισάγει

νέα ερωτήματα επί ανακοινωθέντος στην αγορά κειμένου Δημόσιας Διαβούλευσης, με σκοπό να δώσει την δυνατότητα στα ενδιαφερόμενα μέρη να εκφράσουν τις απόψεις τους επί συγκεκριμένων ζητημάτων, τα οποία αφενός υπέπεσαν εκτάκτως στην αντίληψή της και αφετέρου – και σε κάθε περίπτωση – είναι συναφή με το αντικείμενο της υπό εξέλιξη/συμπλήρωση Δημόσιας Διαβούλευσης. Το επιχείρημα του ΟΤΕ περί παράβασης της αρχής της νομιμότητας της διοικητικής δράσης και της προστατευόμενης εμπιστοσύνης του διοικουμένου για το λόγο και μόνο ότι η συμπληρωματική Δημόσια Διαβούλευση έλαβε χώρα τέσσερις (4) ημέρες μετά τη λήξη της από 17.12.2008 Διαβούλευσης, δεν βρίσκει έρεισμα στο νόμο. Η διαδικασία που ακολουθείται για τη διεξαγωγή Δημόσιας Διαβούλευσης είναι συγκεκριμένη και ορίζεται από την Απόφαση ΑΠ 375/10/2006 (ΦΕΚ 314/Β2006), την οποία και η ΕΕΤΤ πιστά εφήρμοσε κατά τη τροποποίηση της Απόφασής της ΑΠ 504/098/16.12.2008, εισάγοντας στο μέχρι τότε (26.02.2009) υπό διαβούλευση κείμενο, συμπληρωματική ερώτηση για θέματα που άπτονταν του αντικειμένου της σχετικής Διαβούλευσης. Και τούτο διότι η από 9.02.2009 Ανακοίνωση του ΟΤΕ αναφορικά με τη διάθεση του προϊόντος «conn-x TV» συνέπεσε με την εκπνοή της προθεσμίας υποβολής απαντήσεων επί της από 17.12.2008 διενεργούμενης Εθνικής Δημόσιας Διαβούλευσης αναφορικά με τον 2ο γύρο ανάλυσης της ΕΕΤΤ για τον Ορισμό, την Ανάλυση του επιπέδου ανταγωνισμού και τις προτεινόμενες κανονιστικές υποχρεώσεις στις χονδρικές αγορές: − (φυσικής) πρόσβασης σε υποδομή δικτύου σε σταθερή θέση (συμπεριλαμβανομένης της πλήρως και μεριζόμενης αδεσμοποίητης πρόσβασης) [ΑΓΟΡΑ 4 Νέας ΣΥΣΤΑΣΗΣ Ευρωπαϊκής Επιτροπής] και − Ευρυζωνικής πρόσβασης [ΑΓΟΡΑ 5 Νέας ΣΥΣΤΑΣΗΣ Ευρωπαϊκής Επιτροπής]». Άλλωστε, το γεγονός ότι η συμπληρωματική Δημόσια Διαβούλευση πραγματοποιήθηκε μετά τη λήξη της από 17.12.2008 Δημόσιας Διαβούλευσης εκτός από νομότυπο ήταν και καθ' όλα εύλογο. Θα ήταν άλλωστε αντίθετη στο γράμμα αλλά και το πνεύμα του Κανονισμού δημοσίων διαβουλεύσεων της ΕΕΤΤ, οιαδήποτε Απόφαση της ΕΕΤΤ, με την οποία κατά την προετοιμασία του Σχεδίου Μέτρων (προς κοινοποίηση στην ΕΕ) αναφορικά με τον Ορισμό, την Ανάλυση Αγοράς και τις Προτεινόμενες Κανονιστικές Υποχρεώσεις για τις Αγορές 4 και 5 (της νέας Σύστασης), η ΕΕΤΤ θα ελάμβανε υπόψη της νέα στοιχεία και εξελίξεις, χωρίς προηγουμένως να έχει διαβουλευθεί με τα ενδιαφερόμενα μέρη σχετικά.

2. Η συμπληρωματική δημόσια διαβούλευση της ΕΕΤΤ σε σχέση με την από 9.02.2009 Ανακοίνωση του ΟΤΕ αναφορικά με τη διάθεση του προϊόντος «conn-x TV» θεωρείται ως καθόλα επαρκής και αιτιολογημένη. Συγκεκριμένα, η νομιμότητα και σκοπιμότητα διεξαγωγής της συμπληρωματικής διαβούλευσης προκύπτει ρητά από το σκεπτικό της Απόφασης της ΕΕΤΤ ΑΠ 511/060/16.02.2009, το περιεχόμενο της οποίας ο ανωτέρω συμμετέχων νομιμοποιείτο να λάβει γνώση, κατόπιν σχετικού αιτήματός του, δικαίωμα το οποίο όμως δεν έχει μέχρι σήμερα ασκήσει. Πάντως και σε κάθε περίπτωση, η άμεση αντίδραση της Ρυθμιστικής Αρχής κρίθηκε ως εξαιρετικής σημασίας υπό το φώς των εκτάκτων κατά τη δεδομένη περίοδο ανακυπτουσών συνθηκών. Εξάλλου και σύμφωνα με το άρθρο 4 του Κανονισμού Διαβουλεύσεων της ΕΕΤΤ, η δομή και το περιεχόμενο των κειμένων των δημόσιων διαβουλεύσεων ορίζονται «ενδεικτικά», ώστε η ΕΕΤΤ χαίρει, κατά τον ορισμό τους, ευρείας διακριτικής ευχέρειας. Περαιτέρω και από το άρθρο 2 του ως άνω Κανονισμού προκύπτει σαφώς ότι ο πρωταρχικός σκοπός και το ratio της Δημόσιας Διαβούλευσης είναι ακριβώς να δοθεί στα μέρη η δυνατότητα να εκφράσουν τις απόψεις τους, ώστε η ΕΕΤΤ να διαμορφώσει ολοκληρωμένη άποψη για την αγορά των ηλεκτρονικών επικοινωνιών, κατά την άσκηση των αρμοδιοτήτων της.

3. Ο ανωτέρω συμμετέχων επικαλούμενος το άρθρο 64, παρ. 1 του ν. 3431/2006, αναφέρει ότι η ΕΕΤΤ όφειλε, στα πλαίσια των αρμοδιοτήτων της, να υποβάλει σαφές και ορισμένο αίτημα παροχής στοιχείων και πληροφοριών. Θεωρεί ότι εφόσον η τροποποιητική πράξη της ΕΕΤΤ (περί διεξαγωγής συμπληρωματικής δημόσιας διαβούλευσης) δεν περιέχει, όπως ισχυρίζεται, ρητή και ειδική αιτιολογία, είναι παράνομη και ανυπόστατη και δεν γεννά υποχρέωση συμμόρφωσης προς αυτή. Το επιχείρημα του συμμετέχοντος εκτός του ότι ερείδεται σε εσφαλμένη νομική βάση στερείται και πραγματικής αιτίας. Και αυτό διότι α) νομική βάση διεξαγωγής Δημόσιας Διαβούλευσης – και οποιασδήποτε πράξης αναθεώρησης, συμπλήρωσης ή/ και κατάργησης αυτής – συνιστά η Απόφαση της ΕΕΤΤ ΑΠ 375/10/14.02.2006, η οποία εξεδόθη κατόπιν ειδικής και ρητής νομοθετικής εξουσιοδότησης (κατ' άρθρο 17 του ν. 3431/2006), και όχι το άρθρο 64 του ν. 3431/2006 και β) είναι ουσία αβάσιμος ο ισχυρισμός του ανωτέρω συμμετέχοντος περί μη υποβολής από την ΕΕΤΤ αιτιολογημένου αιτήματος παροχής πληροφοριών, εξαιτίας της, όπως ισχυρίζεται, απουσίας ανάλυσης αγοράς, εντοπισμού επιχείρησης με ΣΙΑ και αναφοράς προτεινόμενων κανονιστικών μέτρων. Όπως αναφέρθηκε ανωτέρω, ο εν λόγω

συμμετέχων ουδέποτε μέχρι σήμερα άσκησε το νόμιμο δικαίωμά του υποβάλλοντας αίτημα γνωστοποίησης του περιεχομένου της Απόφασης της ΕΕΤΤ ΑΠ 511/060/16.02.2009, από το σκεπτικό της οποίας ευχερώς προκύπτει η πλήρης και σαφής αιτιολογία αυτής. Άλλωστε, τονίζεται ότι σύμφωνα με το άρθρο 17 παρ. 2 του Κώδικα Διοικητικής διαδικασίας, αρκεί η αιτιολογία να προκύπτει από τα στοιχεία του φακέλου, ενώ δεν είναι αναγκαίο να περιέχεται στο σώμα της διοικητικής πράξης. Εξάλλου στην περίπτωση κανονιστικών διοικητικών πράξεων, όπως εν προκειμένω η Απόφαση περί Ορισμού Αγορών, καθορισμού Επιχείρησης με ΣΙΑ και επιβολής κανονιστικών υποχρεώσεων, η οποία πρόκειται να εκδοθεί επί τη βάσει του παρόντος Σχεδίου Μέτρων, δεν απαιτείται αιτιολογία, αλλά ο έλεγχος περιορίζεται ως προς την ύπαρξη και την τήρηση των εξουσιοδοτικών διατάξεων του νόμου.

4. Περαιτέρω, ο εν λόγω συμμετέχων αδυνατεί να επιχειρηματολογήσει ουσιαστικά επί του ισχυρισμού του περί επιβολής δήθεν μη αναλογικών υποχρεώσεων από την ΕΕΤΤ. Κατ' αρχήν, οι ειδικές ρυθμιστικές υποχρεώσεις που δύναται να επιβάλλονται σε επιχειρήσεις με ΣΙΑ σε αγορές χονδρικής καθορίζονται στα άρθρα 9 έως 13 της Οδηγίας για την Πρόσβαση. Βάσει της κοινοτικής νομοθεσίας και συγκεκριμένα του άρθρου 8 της Οδηγίας-Πλαίσιο, απαιτείται από τις ΕΡΑ να εξασφαλίζουν ότι τα μέτρα που επιβάλλουν στους φορείς εκμετάλλευσης με ΣΙΑ δυνάμει του άρθρου 16 της Οδηγίας-Πλαίσιο, είναι αιτιολογημένα σε σχέση με τους στόχους του άρθρου 8 της ιδίας και αναλογικά προς την επίτευξη των εν λόγω στόχων. Όπως άλλωστε επισημαίνεται και στις Κατευθυντήριες Γραμμές (παρ. 117) «*…εκτός από την ανάλυση της αγοράς που υποστηρίζει τη διαπίστωση ΣΙΑ, πρέπει οι ΕΡΑ να συμπεριλαμβάνουν στις αποφάσεις τους αιτιολόγηση του προτεινόμενου μέτρου σε σχέση με τους στόχους του άρθρου 8, καθώς επίσης και επεξήγηση όπου θα αιτιολογείται ο αναλογικός χαρακτήρας της απόφασής τους*». Η τήρηση της αρχής της αναλογικότητας αποτελεί πάντα βασικό κριτήριο που χρησιμοποιείται από την ΕΕΤΤ για την αξιολόγηση των μέτρων που προτείνει, όπως άλλωστε προκύπτει από τα σχετικά κείμενα αναλύσεων αγορών, όπου προβαίνει σε ενδελεχή επεξήγηση των επιμέρους ρυθμιστικών υποχρεώσεων, λαμβάνοντας μάλιστα υπόψη τα αναφερόμενα στις Κατευθυντήριες Γραμμές.

4.2.2.1.2 Επί της ουσίας

Το Conn-X TV εμπίπτει σε λιανική αγορά που σχετίζεται με τις αγορές 4 και 5

Δύο συμμετέχοντες [WIND, CYTA] θεωρούν ότι το λιανικό προϊόν Conn-X TV εμπίπτει σε λιανική αγορά που σχετίζεται με τις αγορές 4 και 5, και ως εκ τούτου κρίνεται αναγκαία η επιβολή πρόσθετων υποχρεώσεων.

Ενίσχυση της υποχρέωσης μη διακριτικής μεταχείρισης

Τέσσερις συμμετέχοντες [WIND, CYTA, VODAFONE, ON TELECOMS] θεωρούν ότι πρέπει να ενισχυθεί η υποχρέωση της μη διακριτικής μεταχείρισης ώστε:

i. Ο ΟΤΕ να παρέχει μέσω προϊόντων χονδρικής τη δυνατότητα παροχής παρόμοιων υπηρεσιών λιανικής από τους εναλλακτικούς παρόχους.

ii. Το λιανικό άκρο του ΟΤΕ και οι συνδεδεμένες επιχειρήσεις να μην έχουν προνομιακή πρόσβαση στις δραστηριότητες της χονδρικής.

iii. Να αποφεύγεται η σταυροειδής επιδότηση μεταξύ λιανικών προϊόντων από τον ΟΤΕ

Παροχή γραμμών με συγκεκριμένη ποιότητα

Τρεις συμμετέχοντες [Vodafone, CYTA, Wind] θεωρούν ότι ο ΟΤΕ θα πρέπει υποχρεωθεί σε συγκεκριμένες μετρήσεις ποιότητας γραμμής πριν την παράδοσή της.

Παροχή εγγύησης επιπέδου υπηρεσιών (SLA) για υπηρεσίες real-time

Ένας συμμετέχων [Wind] θεωρεί ότι ο ΟΤΕ θα πρέπει να δίνει SLA για υπηρεσίες real-time, όπως είναι η μετάδοση ζωντανού προγράμματος τηλεόρασης.

Πρότερη ειδοποίηση των παρόχων επί αλλαγών σε όρους και συνθήκες παροχής υπηρεσιών

Ένας συμμετέχων [ON Telecoms] θεωρεί ότι στα πλαίσια της υποχρέωσης διαφάνειας, και συγκεκριμένα σε σχέση με τη δημοσίευση Προσφοράς Αναφοράς, ο ΟΤΕ θα πρέπει να εξασφαλίζει ότι παρέχεται σύντομη τεχνική περιγραφή της τεχνικής υλοποίησης/ σχεδίασης/λύσης του βασικού προϊόντος λιανικής πρόσβασης με συγκεκριμένη εγγυημένη ποιότητα ανώτερη από best-effort και επαρκής πρότερη ειδοποίηση των παρόχων επί αλλαγών σε όρους και συνθήκες παροχής υπηρεσιών, τεχνολογικές αλλαγές και εξελίξεις.

ΑΠΑΝΤΗΣΗ

Η ΕΕΤΤ θεωρεί ότι τα ανωτέρω επιχειρήματα των συμμετεχόντων κρίνονται *prima facie* εύλογα, στο μέτρο που έχουν ήδη περιληφθεί στο σκεπτικό προτεινόμενων ρυθμιστικών υποχρεώσεων, στο τρέχον πλαίσιο ανάλυσης αγορών, και στο βαθμό που η αγορά λιανικής στην οποία ανήκει το διατιθέμενο από τον ΟΤΕ ευρυζωνικό προϊόν υπό την ονομασία «conn-x TV» είναι άμεσα επηρεαζόμενη από τις αγορές χονδρικής 4 και 5 (της Νέας Σύστασης).

Το Conn-X TV εμπίπτει στη λιανική αγορά τηλεόρασης

Ένας πάροχος (ΟΤΕ) αναφέρει ότι οι υπηρεσίες IPTV και ως εκ τούτου και η υπηρεσία Conn-x TV εμπίπτουν στην λιανική αγορά της τηλεόρασης. Ο εν λόγω πάροχος, για την τεκμηρίωση της τοποθέτησης του βασίζεται στα ακόλουθα:

<u>α. Στην Απόφαση της Επιτροπής Ανταγωνισμού που αφορούσε την έγκριση της συγκέντρωσης της Forthnet και της NetMed (Nova), σύμφωνα με την οποία, όπως αναφέρει, κρίθηκε ότι</u>:

- Η λιανική αγορά της τηλεόρασης αποτελεί ενιαία αγορά της συνδρομητικής και της «ελεύθερης» τηλεόρασης.
- Οι υπηρεσίες IPTV περιλαμβάνονται στην ενιαία λιανική αγορά της τηλεόρασης.
- Η ανάντη αγορά είναι η σχετική αγορά χονδρικής ραδιοτηλεοπτικής μετάδοσης και ειδικότερα της αγοράς διανομής τηλεοπτικών υπηρεσιών, η οποία εμπίπτει στην αρμοδιότητα της ΕΕΤΤ.

Σύμφωνα με το ίδιο συμμετέχοντα, η ΕΕΤΤ επελήφθη της συγκεκριμένης συγκέντρωσης ως προς το σκέλος της αρμοδιότητας της, ήτοι ως προς την αγορά υπηρεσιών χονδρικής ραδιοτηλεοπτικής μετάδοσης, ενώ όσον αφορά τη λιανική αγορά της τηλεόρασης, στην οποία συμπεριλαμβάνονται οι υπηρεσίες IPTV αποδέχτηκε την αποκλειστική αρμοδιότητα της Επιτροπής Ανταγωνισμού[170].

<u>β. Στην ανάλυση της αγοράς χονδρικής ραδιοτηλεοπτικής μετάδοσης που πραγματοποίησε τον Σεπτέμβριο του 2007 η ΕΕΤΤ</u>, σύμφωνα με την οποία η ευρυζωνική πρόσβαση αποτελεί εναλλακτική πλατφόρμα μετάδοσης ραδιοτηλεοπτικών υπηρεσιών. Όπως υποστηρίζει, σύμφωνα με την ανάλυση αυτή, στην Ελληνική αγορά ευρυεκπομπής δραστηριοποιούνται οι πάροχοι δικτύων μετάδοσης και οι πάροχοι υπηρεσιών ευρυεκπομπής με τους πρώτους να διακρίνονται σε παρόχους επίγειων δικτύων μετάδοσης, παρόχους δορυφορικών δικτύων

[170] με την με αριθ. 491/028/25-7-2008 Απόφασή της

μετάδοσης και σε εναλλακτικές πλατφόρμες μετάδοσης. **Στις εναλλακτικές πλατφόρμες μετάδοσης εντάσσεται, σύμφωνα και με προβλεπόμενα στο Ν. 3592/2007, και η ευρυζωνική πρόσβαση**[171], καθώς και η κινητή τηλεόραση και η ψηφιακή επίγεια τηλεόραση (DTT). Ο ίδιος συμμετέχων υποστηρίζει ότι η ΕΕΤΤ, ενώ κατέληξε στο συμπέρασμα ότι η ως άνω αγορά 18 είναι επαρκώς ανταγωνιστική, χωρίς να έχει διαπιστώσει οποιαδήποτε πραγματική συνέπεια, έστω μελλοντική στη δομή του ανταγωνισμού, αυθαίρετα και καταχρηστικά και κατά παράβαση του νομοθετικού πλαισίου περί ηλεκτρονικών προσπαθεί να επιβάλει ρυθμιστικές υποχρεώσεις στον ΟΤΕ.

γ. Στην Αιτιολογική Έκθεση που συνοδεύει την Σύσταση για τον ορισμό των σχετικών αγορών, σύμφωνα με την οποία η παροχή ραδιοτηλεοπτικών υπηρεσιών μέσω ευρυζωνικής πρόσβασης εντάσσεται στην αγορά χονδρικής ραδιοτηλεοπτικής μετάδοσης. Ο ίδιος συμμετέχων εκκινώντας από το συλλογισμό **ότι το στοιχείο που είναι κρίσιμο είναι το είδος της υπηρεσίας που λαμβάνει ο τελικός πελάτης και όχι το μέσο, η τεχνολογία ή ο τρόπος μετάδοσης,** καταλήγει στο συμπέρασμα ότι **οι υπηρεσίες IPTV ανήκουν στην λιανική αγορά της τηλεόρασης** επί της οποίας αποκλειστική αρμοδιότητα έχει η Επιτροπή Ανταγωνισμού, **η δε χονδρική αγορά που σχετίζεται με τις υπηρεσίες IPTV είναι η αγορά υπηρεσιών χονδρικής ραδιοτηλεοπτικής μετάδοσης (αγορά 18)**, θεωρώντας ως έωλο και παραπλανητικό το πρωταρχικό ερώτημα που θέτει η ΕΕΤΤ στους συμμετέχοντες[172].

ΑΠΑΝΤΗΣΗ

Η ΕΕΤΤ διαφωνεί με την προσέγγιση του ανωτέρω συμμετέχοντος και θεωρεί ότι τα επιχειρήματά του στερούνται νομικής και ουσιαστικής βασιμότητας. Συγκεκριμένα, τονίζεται ότι:

1. Ο ισχυρισμός του ανωτέρω συμμετέχοντος περί αποκλειστικής αρμοδιότητας της Επιτροπής Ανταγωνισμού στη λιανική αγορά τηλεόρασης στερείται νομικής βασιμότητας διότι παραγνωρίζει την εκ του Νόμου παρεχόμενη στην ΕΕΤΤ δυνατότητα εκτίμησης του επιπέδου του ανταγωνισμού σε αγορές που ενώ σχετίζονται με περιεχόμενο, χρησιμοποιούνται ωστόσο ως βασικό μέσο της αξιολόγησης των

171 Βλ. ενότητα. 3.4.1 της προηγούμενης Διαβούλευσης της ΕΕΤΤ.

172 Κατά πόσον δηλαδή θεωρούν ότι επηρεάζεται ουσιαστικά ο ορισμός ή/ και η ανάλυση των αγορών Αδεσμοποίητης Χονδρικής (Φυσικής) Πρόσβασης σε Υποδομή Δικτύου σε Σταθερή Θέση (Αγορά 4) ή/ και Χονδρικής Ευρυζωνικής Πρόσβασης (Αγορά 5) *στην περίπτωση που κριθεί* ότι το προϊόν Conn-x TV εμπίπτει σε λιανική αγορά που σχετίζεται με αυτές

ενδεχόμενων κανονιστικών μέτρων που δύναται να επιβάλλει σε αγορές χονδρικής δικτύων ή υπηρεσιών ηλεκτρονικών επικοινωνιών που ρητά εμπίπτουν στην αρμοδιότητα της ΕΕΤΤ. [173] Οι αρμοδιότητες της ΕΕΤΤ περιορίζονται μόνο στο βαθμό που η ΕΕΤΤ θα ερχόταν να ρυθμίσει έννομες σχέσεις που αφορούν στο «περιεχόμενο», το οποίο δεν πράττει εν προκειμένω.

2. Η αγορά για την παροχή χονδρικών υπηρεσιών ευρυεκπομπής (πρώην αγορά 18)_ δεν είναι η μόνη συνδεδεμένη με τη σχετική επηρεαζόμενη αγορά λιανικής. Στην περίπτωση κατά την οποία οι άμεσα επηρεαζόμενες αγορές λιανικής εξετάσθηκαν στα πλαίσια της ανάλυσης της πρώην αγοράς 18, για υπηρεσίες ευρυεκπομπής, **δεν αποκλείεται από καμία διάταξη της εθνικής και κοινοτικής νομοθεσίας,** οι ίδιες αγορές λιανικής να αποτελέσουν αντικείμενο εξέτασης στο πλαίσιο και για τις ανάγκες ανάλυσης, των αγορών χονδρικής 4 και 5 της Σύστασης. Σύμφωνα άλλωστε με τα οριζόμενα στην παράγραφο 35 των Κατευθυντήριων Γραμμών για την ανάλυση αγοράς και την εκτίμηση της σημαντικής ισχύος στην αγορά βάσει του κοινοτικού πλαισίου κανονιστικών ρυθμίσεων για τα Δίκτυα και τις Υπηρεσίες Ηλεκτρονικών Επικοινωνιών (2002/C 165/0, OJ C165/6, 11-7-2002) (εφεξής Κατευθυντήριες Γραμμές) «*…απαιτείται μία περισσότερο δυναμική και όχι στατική προσέγγιση στην προοπτική ανάλυσης της αγοράς*».

3. Ο ανωτέρω συμμετέχων αναφέρει ότι: «*β. Στην ανάλυση της αγοράς χονδρικής ραδιοτηλεοπτικής μετάδοσης που πραγματοποίησε τον Σεπτέμβριο του 2007 της ΕΕΤΤ, σύμφωνα με την οποία* ***η ευρυζωνική πρόσβαση αποτελεί εναλλακτική πλατφόρμα μετάδοσης ραδιοτηλεοπτικών υπηρεσιών***». Το επιχείρημα του συμμετέχοντος εκτός από αβάσιμο στηρίζεται και σε εσφαλμένη πραγματική βάση, δεδομένου ότι η ΕΕΤΤ, λαμβάνοντας υπόψη ότι οι υπηρεσίες IPTV στην Ελλάδα ήταν καινούριες κατά την χρονική περίοδο της ανάλυσης, δεν έκρινε επί του ζητήματος εάν οι υπηρεσίες IPTV συνιστούν ή όχι μια εναλλακτική πλατφόρμα για την ραδιοτηλεοπτική μετάδοση.

[173] Σύμφωνα με το κοινοτικό δίκαιο, ιδίως τα οριζόμενα στο άρθρο 14, παρ. 3 της Οδηγίας Πλαίσιο καθώς και το άρθρο 35 παρ. 1,εδάφιο 2 του Ν. 3431/2006, είναι πιθανό, κατά την εξέταση μίας αντίστοιχης στην ως άνω, περίπτωσης, να ακολουθηθεί η θεωρία περί διαπίστωσης ύπαρξης της λεγόμενης "leveraged dominance". Σύμφωνα με αυτή τη θεωρία, εάν μία επιχείρηση έχει σημαντική ισχύ σε μία συγκεκριμένη αγορά, είναι δυνατόν να θεωρηθεί ότι κατέχει σημαντική ισχύ και σε μία στενά συνδεδεμένη με αυτήν αγορά, εάν οι δεσμοί μεταξύ των δύο αγορών είναι τέτοιοι ώστε να είναι δυνατή η εκμετάλλευση της ισχύος στη μία αγορά στο πλαίσιο της άλλης αγοράς, ενισχύοντας έτσι τη θέση ισχύος της επιχείρησης στην αγορά.

Συγκεκριμένα, παρατίθεται αυτούσιο απόσπασμα της Απόφασης της ΕΕΤΤ για την ανάλυση της αγοράς χονδρικής ραδιοτηλεοπτικής ευρυεκπομπής:

*“ **Ευρυζωνική πρόσβαση***

Οι ακροατές του ραδιοφώνου μπορούν να αποκτήσουν πρόσβαση στο ραδιόφωνο μέσω του διαδικτύου, τόσο με σύνδεση dial-up όσο και με ευρυζωνικές συνδέσεις. Προκειμένου να λάβουν τηλεοπτικές μεταδόσεις μέσω του διαδικτύου, τα νοικοκυριά με τηλεόραση θα πρέπει να έχουν ευρυζωνική πρόσβαση υψηλών ταχυτήτων. Στην Ελλάδα, η χρήση του xDSL για την παροχή υπηρεσιών ραδιοτηλεοπτικού προγράμματος δεν έχει αποδειχθεί ακόμα ότι αποτελεί επιτυχημένο επιχειρηματικό μοντέλο. Η ευρυζωνική διείσδυση παραμένει ακόμη χαμηλή και, επίσης, οι υπηρεσίες ραδιοφώνου μέσω του διαδικτύου δεν υποστηρίζουν κινητικότητα. Επομένως, οι πάροχοι ευρυεκπομπής, δεν είναι πιθανό να θεωρήσουν τις ευρυζωνικές υπηρεσίες (μέσω xDSL) ως βιώσιμο υποκατάστατο για την αναλογική επίγεια μετάδοση τουλάχιστον στα χρονικά πλαίσια της παρούσας ανάλυσης, και συνεπώς δεν θα εξεταστεί περαιτέρω σε αυτή την ανάλυση.”

Μέγεθος της αγοράς και επίπεδο ανταγωνισμού στην αγορά τηλεόρασης

Ένας συμμετέχων [ΟΤΕ] υποστηρίζει περαιτέρω ότι δεν διαθέτει πλήρη στοιχεία που να καταγράφουν με ακρίβεια το επίπεδο του ανταγωνισμού στη σχετική αγορά , για το συνολικό μέγεθος της οποίας θα πρέπει να ληφθούν υπόψη τόσο η «ελεύθερη» τηλεόραση, όσο και η συνδρομητική τηλεόραση, στην οποία συμπεριλαμβάνεται τόσο η Nova, όσο και οι υπηρεσίες IPTV όλων των παρόχων. Στα πλαίσια αυτά αναφέρεται σε στοιχεία, για το μέγεθος της σχετικής αγοράς, που είχε δημοσιεύσει –σύμφωνα πάντα με τους ισχυρισμούς του- η ΕΕΤΤ στην διαβούλευση της για την αγορά υπηρεσιών χονδρικής ραδιοτηλεοπτικής μετάδοσης. [….]

ΑΠΑΝΤΗΣΗ

Η ΕΕΤΤ θεωρεί ότι τα επιχειρήματα του ανωτέρω συμμετέχοντος περί ελλιπούς διάθεσης στοιχείων καταγραφής του επιπέδου του ανταγωνισμού στη σχετική αγορά δεν εμπίπτουν στο αντικείμενο της παρούσας και κατ’ αυτή την έννοια δεν χρήζουν απάντησης.

Προσφορά της υπηρεσίας Conn-x TV και ανταγωνισμός στην αγορά τηλεόρασης

Αναφορικά με την υπηρεσία Conn-x TV, ένας συμμετέχων [ΟΤΕ] επισημαίνει ότι ο ΟΤΕ ανακοίνωσε την διάθεση της υπηρεσίας Conn-x TV στις 9 Φεβρουαρίου 2009, μετά από

την πραγματοποίηση πολύμηνου πιλοτικού προγράμματος, ενώ το προϊόν Conn-x TV διατίθεται επί του παρόντος σε περιορισμένο αριθμό αστικών κέντρων στην Αθήνα, την Θεσσαλονίκη, την Πάτρα, το Ηράκλειο και την Λάρισα. Παράλληλα παραθέτει στοιχεία σχετικά με την κάλυψη της υπηρεσίας Conn-x TV, καθώς και την κάλυψη των άλλων παρόχων τα οποία έχει χαρακτηρίσει ως εμπιστευτικά.

Ο ίδιος συμμετέχων- παραθέτοντας συγκριτικά στοιχεία- υποστηρίζει ότι σύμφωνα με την Ευρωπαϊκή αλλά και διεθνή εμπειρία, η παροχή υπηρεσιών τηλεόρασης μέσω της πλατφόρμας IPTV δεν έχει ακόμη αναδειχθεί ότι ασκεί ανταγωνιστική πίεση στην υπηρεσία της επίγειας «ελεύθερης» μετάδοσης ή της συνδρομητικής τηλεόρασης, ακόμη και της καλωδιακής στις χώρες που διατίθεται καλωδιακή τηλεόραση. Περαιτέρω ισχυρίζεται ότι η εταιρεία ΟΤΕ ΑΕ ξεκίνησε την διάθεση υπηρεσιών IPTV ενώ είχαν προ πολλού προηγηθεί οι πάροχοι On Telecoms και Vivodi ενώ κατά την διάρκεια της διαδικασίας δημόσιας διαβούλευσης ανακοινώθηκε και η έναρξη παροχής υπηρεσιών IPTV από την εταιρεία HOL, σημειώνοντας ότι οι πάροχοι αυτοί, ακολουθώντας την διεθνή πρακτική, παρέχουν τις υπηρεσίες IPTV μέσω αδεσμοποίητου τοπικού βρόχου καθώς η συγκεκριμένη υλοποίηση αποτελεί το μόνο εφικτό τεχνολογικό και επιχειρηματικό μοντέλο παροχής της υπηρεσίας.

Ο ίδιος συμμετέχων υποστηρίζει ότι με δεδομένο ότι ο ΟΤΕ εισέρχεται στην αγορά μετά την είσοδο και το προβάδισμα τουλάχιστον τεσσάρων ανταγωνιστών δεν φαίνεται υπό τις παρούσες συνθήκες της αγοράς και τη δυναμική αυτής να είναι απαραίτητη η λήψη ρυθμιστικών μέτρων αφού όποια περίπτωση αστοχίας της αγοράς μπορεί να αντιμετωπιστεί με τον εκ των υστέρων έλεγχο της αγοράς σύμφωνα με το δίκαιο του ανταγωνισμού, επικαλούμενος πρόσφατο δημοσίευμα του ICTPLUS174 στις 10/3/2009, στο οποίο στελέχη και αναλυτές της αγοράς τηλεπικοινωνιών εκτιμούν ότι την επόμενη πενταετία υπηρεσίες συνδρομητικής τηλεόρασης θα αξιοποιούν ένα στα τρία (33%) από τα ελληνικά νοικοκυριά από ένα στα δεκατέσσερα (7%) που είναι σήμερα.

ΑΠΑΝΤΗΣΗ

Η ΕΕΤΤ θεωρεί ότι τα επιχειρήματα του ανωτέρω συμμετέχοντος δεν εμπίπτουν στο αντικείμενο της παρούσας, και κατ' αυτή την έννοια δεν χρήζουν απάντησης.

---

174 Διαδικτυακή πύλη για την πληροφορική, τις τηλεπικοινωνίες, την υψηλή τεχνολογία και την επιχειρηματικότητα στην Ελλάδα και τον κόσμο (http://www.ictplus.gr/default.asp?pid=30&rID=6874&ct=0&la=1)

Σε κάθε περίπτωση, η ΕΕΤΤ παρακολουθεί στενά τις εξελίξεις στη σχετική αγορά και εφόσον κρίνει ότι η ενδυνάμωση των ρυθμιστικών μέτρων είναι επιβεβλημένη ή/ και η ενάσκηση των εκ του Νόμου αρμοδιοτήτων εφαρμογής των διατάξεων του δικαίου του ανταγωνισμού (ex post) είναι απαραίτητη, θα προβεί σε όλες τις προβλεπόμενες ενέργειες προς αποκατάσταση τυχόν αστοχιών της αγοράς.

Διαφωνία με την πρόβλεψη μέτρων στην αγορά 5

Ένας συμμετέχων [ΟΤΕ] αναφερόμενος στην πρόβλεψη της υπ' αριθμ. 504/098/16.12.2008 Απόφασης της ΕΕΤΤ, σύμφωνα με την οποία *σε περίπτωση που ο ΟΤΕ προβεί στην εμπορική εισαγωγή νέων λιανικών προϊόντων τα οποία υλοποιούνται με τεχνικά χαρακτηριστικά, σχεδίαση και υλοποίηση καλύτερη από επίπεδο best effort (π.χ. managed VoIP πάνω από DSL, IPTV πάνω από DSL), τότε ο ΟΤΕ υποχρεώνεται σε ορισμένα συγκεκριμένα ρυθμιστικά μέτρα (υποχρέωση πρόσβασης και χρήσης ειδικών ευκολιών δικτύου, υποχρέωση μη διακριτικής μεταχείρισης, υποχρέωση διαφάνειας)*, ανανεώνει τη διαφωνία την οποία εξέφρασε στο πλαίσιο της σχετικής δημόσιας διαβούλευσης αυτής, θεωρώντας ότι μια τέτοια ρύθμιση εκφεύγει των ορίων της συγκεκριμένης σχετικής αγοράς Χονδρικής Ευρυζωνικής Πρόσβασης καθώς τα λιανικά αυτά προϊόντα δεν ανήκουν στην σχετική κάταντη αγορά, η οποία, όπως έχει οριστεί από την ΕΕΤΤ στην παρ. 3.3, είναι η (ασύμμετρη) ευρυζωνική πρόσβαση στο διαδίκτυο που κατ' ελάχιστο περιλαμβάνει μόνιμη σύνδεση στο διαδίκτυο, επιτρέπει την ταυτόχρονη χρήση υπηρεσιών φωνής και διαδικτύου και την μεταφορά δεδομένων με ταχύτητα μεγαλύτερη αυτής της σύνδεσης dial up.

Ο ίδιος συμμετέχων υποστηρίζει ότι η υιοθέτηση της συγκεκριμένης ρύθμισης για την επιβολή υποχρεώσεων πρόσβασης στην υπηρεσία IPTV στα πλαίσια της αγοράς Χονδρικής Ευρυζωνικής πρόσβασης (Αγορά 5 Νέας Σύστασης Ευρωπαϊκής Επιτροπής) δεν τεκμηριώνεται, ενώ βρίσκεται σε αντίθεση με την επιδιωκόμενη από την ΕΕΤΤ πορεία των παρόχων που έχουν προχωρήσει στην κλίμακα των επενδύσεων επενδύοντας σε υποδομή, προκειμένου να ανανεώσουν και να διαφοροποιήσουν τις λιανικές προσφορές τους από αυτές του ΟΤΕ, ενώ με βάση την ευρωπαϊκή εμπειρία αλλά και από μελέτη που αφορά την ανάπτυξη της υπηρεσίας IPTV σε διεθνές επίπεδο[175], δεν προκύπτουν περιπτώσεις παρόχων IPTV που να κάνουν χρήση υπηρεσιών που υπάγονται στην αγορά 5 της Χονδρικής Ευρυζωνικής Πρόσβασης, καθώς στο σύνολο τους επιλέγουν –κυρίως για τεχνικούς λόγους- την υλοποίηση

175 OECD (2007), "IPTV: Market Developments and Regulatory Treatment", *OECD Digital Economy Papers*, No. 137

των υπηρεσιών IPTV μέσω αδεσμοποίητου τοπικού βρόχου ή FTTH[176.] Ο εν λόγω συμμετέχων καλεί την ΕΕΤΤ να αποσύρει την συγκεκριμένη πρόβλεψη από την υπ' αριθμ. 504/098/16.12.2008 Απόφαση της.

Με βάση τα παραπάνω ο συμμετέχων θεωρεί ότι το ερώτημα που θέτει η ΕΕΤΤ στο κείμενο της παρούσας τροποποιητικής πράξης είναι όχι μόνον αδόκιμο αλλά και παραπλανητικό καθώς οι υπηρεσίες IPTV και άρα και η υπηρεσία Conn-X TV εμπίπτουν στην λιανική αγορά της τηλεόρασης καθώς και ότι η όποια απόφαση της ΕΕΤΤ που τυχόν επιβάλλει πρόσθετες ρυθμιστικές υποχρεώσεις στις αγορές 4 ή/ και 5 ληφθεί στο πλαίσιο αυτής της διαδικασίας θα είναι κατά παράβαση της διακριτικής ευχέρειας της ΕΕΤΤ, μη νόμιμη και αυθαίρετη.

ΑΠΑΝΤΗΣΗ

Η ΕΕΤΤ διαφωνεί με την προσέγγιση του ανωτέρω συμμετέχοντος και θεωρεί ότι τα επιχειρήματά του στηρίζονται σε εσφαλμένη νομική προϋπόθεση. Και αυτό διότι, όπως έχει ήδη αναφερθεί, σύμφωνα με το Report του ERG BEST PRACTICES ON REGULATORY REGIMES IN WHOLESALE UNBUNDLED ACCESS AND BITSTREAM ACCESS[177] *πληρότητα των προσφορών αναφοράς η οποία τους επιτρέπει (στους εναλλακτικούς παρόχους) κατ'ελάχιστον να προσφέρουν την ίδια υπηρεσία με τον εγκατεστημένο φορέα, και «πλούτος» ο οποίος τους επιτρέπει να διαφοροποιήσουν τις υπηρεσίες του σε σχέση με εκείνες που παρέχει ο εγκατεστημένος φορέας στο λιανικό του άκρο, καθώς και να έχουν την πρωτοβουλία κινήσεων προσφέροντας νέες και καινοτόμες υπηρεσίες. Η απλή υποχρέωση μη – διάκρισης και πρόσβασης δύναται να βοηθήσει να αντιμετωπισθούν τα ζητήματα αυτά. Όταν εντούτοις η ως άνω προσέγγιση κρίνεται ανεπαρκής προκειμένου να διασφαλίσει συνθήκες δίκαιου και αποτελεσματικού ανταγωνισμού καθώς και βεβαιότητα για τους νεοεισερχόμενους , οι ΕΡΑ ενδέχεται να επιβάλλεται να προσδιορίσουν συμπληρωματικούς ex-ante ελέγχους στα προϊόντα*

176 OECD (2007), "IPTV: Market Developments and Regulatory Treatment", *OECD Digital Economy Papers*, No. 137, «Even though French regulations allow "bit stream access" (or "wholesale access") to the incumbent's network, Free did not use it since the company has no management control over the physical line and is not allowed to add other equipment.»

177 Κατά ελεύθερη μετάφραση του κειμένου « *Completeness of reference offers that allow them (OLOs) at least to offer the same service as the incumbent and richness that render them able to differentiate their services from that of the incumbent retail arm and even to be the first mover by offering new and innovating services. Mere non-discrimination and access obligations may help to cope with these issues. Where this approach is judged not sufficient to ensure fair competition conditions and certainty for new entrants, NRA may need to specify additional ex-ante controls on the wholesale products concerning migration processes as well as reference offers completeness and richness*».

χονδρικής αναφορικά με τις διαδικασίες μετάβασης (migration processes) καθώς και την πληρότητα και τον «πλούτο» των προσφορών αναφοράς.

Η ΕΕΤΤ έχοντας υπόψη μία ευρύτερη και μελλοντική θεώρηση της αγοράς (forward-looking approach) σημειώνει τα εξής: Με την παρούσα, δεν επιχειρείται να ορισθεί μια διαφορετική αγορά λιανικής (αγορά λιανικής τηλεόρασης) στην Ελληνική Επικράτεια. Ωστόσο, η ΕΕΤΤ αναγνωρίζει το γεγονός ότι λιανικές υπηρεσίες τηλεόρασης μπορούν να διατεθούν –και ήδη διατίθενται- στους τελικούς χρήστες πάνω από τα ευρυζωνικά δίκτυα πρόσβασης. Επί του παρόντος, οι υπηρεσίες προσφέρονται σχεδόν αποκλειστικά μέσω είτε των χονδρικών υπηρεσιών ΑΠΤοΒ, είτε μέσω του ιδιόκτητου δικτύου από τον ΟΤΕ. Η ΧΕΠ αποτελεί ένα χονδρικό προϊόν το οποίο θα μπορούσε να χρησιμοποιηθεί από τους παρόχους με σκοπό τη λιανική προσφορά υπηρεσιών IPTV. Η παροχή υπηρεσιών πολλαπλών δυνατοτήτων από τους εναλλακτικούς Παρόχους σε επίπεδο λιανικής θα μπορούσε να προέλθει μέσω της ΧΕΠ, όταν οι τεχνικοί όροι με τους οποίους προσφέρεται επιτρέπουν την διαφοροποίηση σε επίπεδο υπηρεσίας.

Τονίζεται ότι η ΕΕΤΤ, αναγνωρίζοντας ότι η αγορά σε επίπεδο λιανικής είναι αναπτυσσόμενη στο βαθμό που αφορά στην προσφορά νέων υπηρεσιών, δεν υιοθετεί κάποια νέα ρύθμιση που πιθανό να απέτρεπε επενδύσεις από την πλευρά του ΟΤΕ. Η ΕΕΤΤ δεν προτείνει την επιβολή υποχρέωσης πρόσβασης σε επιπρόσθετα στοιχεία δικτυακής υποδομής του ΟΤΕ, η οποία θα επέτρεπε μία «στείρα» αναπαραγωγή των λιανικών υπηρεσιών του ΟΤΕ. Θεωρεί όμως εύλογη, δυνάμει των προτεινόμενων δια της παρούσας ρυθμιστικών υποχρεώσεων, την εξασφάλιση της δυνατότητας ανταγωνισμού με τον ΟΤΕ σε επίπεδο λιανικής από παρόχους που κάνουν τις απαραίτητες επενδύσεις αναβάθμισης του δικτύου τους και του εξοπλισμού τους. Στην περίπτωση τέτοιων παρόχων, η παρεχόμενη υπηρεσία στους τελικούς χρήστες εξαρτάται κατά πολύ από το υπάρχον δίκτυο πρόσβασης το οποίο ελέγχεται πλήρως από τον ΟΤΕ, καθώς και από τα σχετικά χονδρικά προϊόντα, τα οποία αυτός κάθε φορά παρέχει. Συνεπώς και δεδομένου ότι ο ΟΤΕ (θα) προσφέρει τις ως άνω αναφερθείσες υπηρεσίες στο λιανικό του άκρο ή σε συνδεδεμένες εταιρείες, η ΕΕΤΤ θεωρεί ότι η ήδη προταθείσα στο κείμενο της από 17.12.2008 Διαβούλευσης ρυθμιστική υποχρέωση περί μη διακριτικής μεταχείρισης στον ΟΤΕ με την έννοια της υποχρέωσης προσφοράς σε επίπεδο χονδρικής ίδιας «ποιότητας δικτύου» με αυτή που προσφέρει στο λιανικό του άκρο ή σε συνδεδεμένες εταιρείες, κρίνεται ως αναγκαία και αναλογική.

4.2.3 ΠΡΟΤΑΣΕΙΣ

Με βάση την εξέταση από την ΕΕΤΤ των σχολίων στο Κείμενο της Διαβούλευσης, καθώς και των σχολίων των συμμετεχόντων Παρόχων, προτείνεται να διατηρηθούν στο σύνολό τους οι προτάσεις της ΕΕΤΤ όπως αυτές αναφέρονται στο Κείμενο της από 17-12-2008 Διαβούλευσης. Η ΕΕΤΤ παρακολουθεί στενά τις εξελίξεις στη σχετική αγορά και εφόσον κρίνει ότι η ενδυνάμωση των ρυθμιστικών μέτρων είναι επιβεβλημένη ή/ και η ενάσκηση των εκ του Νόμου παρασχεθησόμενων αρμοδιοτήτων εφαρμογής των διατάξεων του δικαίου του ανταγωνισμού (ex post) είναι απαραίτητη, θα προβεί σε όλες τις προβλεπόμενες ενέργειες προς αποκατάσταση τυχόν αποτυχίας ή στρέβλωσης της αγοράς. Σε κάθε περίπτωση, η ΕΕΤΤ, έχοντας υπόψη τα ανωτέρω σχόλια/ παρατηρήσεις των συμμετεχόντων Παρόχων δύναται να εξετάζει τυχόν ανακύπτον ζήτημα (ad hoc,) και να αποφαίνεται, με αιτιολογημένη Απόφασή της, επί της εφαρμογής ή μη συγκεκριμένης ρυθμιστικής υποχρέωσης.

4.2.4 ΑΝΑΛΥΤΙΚΕΣ ΑΠΑΝΤΗΣΕΙΣ ΤΩΝ ΣΥΜΜΕΤΕΧΟΝΤΩΝ

1	CYTA
2	ON TELECOMS
3	OTE
4	VODAFONE
5	WIND

4.2.4.1 CYTA

Εφόσον κριθεί ότι το προϊόν connx-TV εμπίπτει σε λιανική αγορά που σχετίζεται τόσο με την Αγορά Χονδρικής Ευρυζωνικής Πρόσβασης (Αγορά 5), όσο και με την Αγορά Αδεσμοποίητης Χονδρικής (Φυσικής) Πρόσβασης σε Υποδομή Δικτύου σε Σταθερή Θέση (Αγορά 4), θεωρείτε ότι επηρεάζει ουσιαστικά τον ορισμό ή/ και την ανάλυση των αγορών 5 ή/ και 4; Κρίνετε απαραίτητη την εισαγωγή επιπρόσθετων ή τη συμπλήρωση των προτεινόμενων κανονιστικών υποχρεώσεων σε μία ή/ και στις δύο ως άνω αγορές, και εάν ναι, ποιών; Σε κάθε περίπτωση, αιτιολογείστε πλήρως το σκεπτικό σας.

Θεωρούμε ότι το νέο προϊόν connx-TV εμπίπτει σε λιανική Αγορά που σχετίζεται με τις Αγορές 4 (Χονδρική (Φυσική) Πρόσβαση σε Υποδομή Δικτύου σε Σταθερή Θέση) και 5 (Χονδρικής Ευρυζωνικής Πρόσβασης).Επιπρόσθετα κρίνουμε ότι η εν λόγω εξέλιξη εντείνει ακόμη περαιτέρω την ανάγκη ενίσχυσης των προτεινόμενων ρυθμιστικών μέτρων και ιδίως την υποχρέωση Αμεροληψίας (Μη Διακριτική Μεταχείριση) και Διαφάνειας, προκειμένου να διασφαλισθεί ότι ο Υπόχρεος Πάροχος δεν κάνει διακρίσεις προς όφελος του λιανικού του άκρου ή/και προς τις θυγατρικές και συνδεδεμένες με αυτόν επιχειρήσεις. Οι υπηρεσίες χονδρικής πρέπει να είναι τουλάχιστον ισότιμες με τις υπηρεσίες λιανικής του ΟΤΕ. Ως εκ τούτου και προκειμένου να είναι σε θέση οι πάροχοι να παρέχουν παρεμφερείς υπηρεσίες σε επίπεδο λιανικής θα πρέπει να έχουν την δυνατότητα να εγγυηθούν την ποιότητα των υπηρεσιών. Προς τούτο και ειδικότερα για την Αγορά 4, θεωρούμε ότι θα πρέπει ο Υπόχρεος Πάροχος να υποχρεωθεί σε συγκεκριμένες μετρήσεις ποιότητας ADSL πριν την παράδοση του βρόχου στον αιτούντα Πάροχο, καθώς επίσης και κατά την αποκατάσταση των βλαβών που έχουν δηλωθεί.

θα θέλαμε να επισημάνουμε ότι σύμφωνα με το ισχύον ρυθμιστικό πλαίσιο ο ΟΤΕ δεν υποχρεούται σε παράδοση γραμμών με προδιαγραφές οι οποίες να συνάδουν με την τεχνολογία ADSL 2+. Οι μετρήσεις στις οποίες οφείλει να προβαίνει είναι μετρήσεις γαλβανικής συνέχειας. Ακολούθως ο Πάροχος δεν είναι σε θέση να εγγυηθεί την ποιότητα της υπηρεσίας. Ως εκ τούτου θεωρούμε ότι θα πρέπει να υποχρεωθεί ο Υπόχρεος να παρέχει αποτελέσματα μετρήσεων των χαρακτηριστικών της γραμμής (ενδεικτικά το μήκος του βρόχου, S/N ratio), προκειμένου ο Πάροχος να γνωρίζει τι είδους υπηρεσίες μπορεί να παρέχει.

4.2.4.2 ON TELECOMS

Παρατηρήσεις επί των θεμάτων της Δημόσιας Διαβούλευσης

Με το παρόν, στα πλαίσια της δημόσιας διαβούλευσης, η Εταιρεία μας υποβάλει τις παρατηρήσεις και τα σχόλιά της επί του ζητήματος που αφορά στην προώθηση από τον ΟΤΕ του προϊόντος connx-TV. Εν προκειμένω, θεωρούμε ότι θα πρέπει ο ΟΤΕ να υποχρεώνεται σε συγκεκριμένα ρυθμιστικά μέτρα, καθώς το προϊόν αυτό θα επηρεάσει, σε κάποιο βαθμό, τον ορισμό και την ανάλυση των σχετικών αγορών.

Εν πάσει περιπτώσει, θα πρέπει να διασφαλίζεται ότι το λιανικό άκρο του ΟΤΕ ή οι συνδεδεμένες επιχειρήσεις αυτού δεν θα πρέπει να έχουν προνομιακή πρόσβαση στις δραστηριότητες της χονδρικής του ΟΤΕ, εντός των πλαισίων της υποχρέωσης περί μη διακριτικής μεταχείρισης, ενώ παράλληλα, θα πρέπει να διευκολύνεται η ανάπτυξη παρεμφερών υπηρεσιών σε ανταγωνιστικό περιβάλλον από τους υπόλοιπους παρόχους που δραστηριοποιούνται στις αντίστοιχες λιανικές αγορές, και έχουν υλοποιήσει σχετικές υπηρεσίες ακόμη και σε προγενέστερο χρόνο. Ιδιαίτερα δε για τις περιπτώσεις παρόχων που παρέχουν ήδη σχετικές ή παρεμφερείς υπηρεσίες στο καταναλωτικό κοινό, η ρυθμιστική παρέμβαση της Ε.Ε.Τ.Τ κρίνεται απαραίτητη για τη διασφάλιση επαρκούς προστασίας του ανταγωνισμού. Όσον αφορά την υποχρέωση διαφάνειας, στα πλαίσια της δημοσίευσης προσφοράς αναφοράς ο ΟΤΕ θα πρέπει να εξασφαλίζει ότι παρέχεται σύντομη τεχνική περιγραφή της τεχνικής υλοποίησης/σχεδίασης/λύσης του βασικού προϊόντος λιανικής πρόσβασης με συγκεκριμένη εγγυημένη ποιότητα ανώτερη από best-effort και επαρκής πρότερη ειδοποίηση των παρόχων επί αλλαγών σε όρους και συνθήκες παροχής υπηρεσιών, τεχνολογικές αλλαγές και εξελίξεις. Παράλληλα, θεωρούμε ότι η Ε.Ε.Τ.Τ. δύναται να εξειδικεύσει τις σχετικές υποχρεώσεις περί πρόσβασης και χρήσης ειδικών ευκολιών δικτύου, έτσι ώστε να ανταποκρίνονται στις αντίστοιχες τεχνολογικές εξελίξεις, προκειμένου να ελαχιστοποιείται η πιθανότητα οι εν λόγω υποχρεώσεις να μείνουν, στην πράξη, κενό γράμμα. **Είναι σύνηθες το φαινόμενο της παροχής / παράδοσης από τον ΟΤΕ βρόχων (ή συναφών ευκολιών αντιστοίχως) που δεν φέρουν πιστοποίηση με ευρυζωνικά κριτήρια και συνεπώς καθίστανται απολύτως μη λειτουργικοί για την παροχή καινοτόμων υπηρεσιών στο καταναλωτικό κοινό.**

4.2.4.3 ΟΤΕ

Οι απαντήσεις της εταιρείας μας στις ερωτήσεις της Συμπληρωματικής Δημόσιας Διαβούλευσης της ΕΕΤΤ ως προς την από 17.12.2008 Εθνική Δημόσια Διαβούλευση της ΕΕΤΤ, αναφορικά με τον 2ο γύρο ανάλυσης της ΕΕΤΤ για τον Ορισμό, την Ανάλυση του επιπέδου ανταγωνισμού και τις προτεινόμενες κανονιστικές υποχρεώσεις στις χονδρικές αγορές: - (φυσικής) πρόσβασης σε υποδομή δικτύου σε σταθερή θέση (συμπεριλαμβανομένης της πλήρως και μεριζόμενης αδεσμοποίητης πρόσβασης) [ΑΓΟΡΑ 4 Νέας ΣΥΣΤΑΣΗΣ Ευρωπαϊκής Επιτροπής] και – Χονδρικής Ευρυζωνικής πρόσβασης [ΑΓΟΡΑ 5 Νέας ΣΥΣΤΑΣΗΣ Ευρωπαϊκής Επιτροπής] (Τροποποίηση της Απόφασης της ΕΕΤΤ ΑΠ 504/098/16.12.2008) έχουν ως εξής:

<u>Ι. Γενικές παρατηρήσεις</u>

<u>Α. Επί της διαδικασίας</u>

<u>Η τροποποιητική πράξη της ΕΕΤΤ παραβιάζει κατ' ουσία διατάξεις του Ν. 3431/06 και αρχές του διοικητικού δικαίου</u>

1. Η άνω πράξη εκδίδεται τέσσερις μόλις μέρες μετά τη λήξη της από 17-12-2008 διαβούλευσης αναφορικά με την αγορά 5, η οποία παρατάθηκε μέχρι τις 13-2-2009 και ενώ στις 26-2-2009 δημοσιεύτηκαν οι σχετικές απαντήσεις των παρόχων. Με την άνω πράξη που δε συνάδει με τις διατάξεις του νόμου και είναι παντελώς αναιτιολόγητη, η ΕΕΤΤ προχώρησε με τρόπο αυθαίρετο και παράνομο παραβιάζοντας κάθε αρχή της νομιμότητας της διοικητικής δράσης και της προστατευόμενης εμπιστοσύνης του διοικούμενου.

Σύμφωνα με το άρθρο 17 παράγραφος 1 του Ν.3431/06 η ΕΕΤΤ κατά τη διενέργεια διαβούλευσης υποχρεούται να δίνει στα ενδιαφερόμενα μέρη τη δυνατότητα *να υποβάλουν τις παρατηρήσεις τους* ***στο προτεινόμενο μέτρο*** εντός ευλόγου χρονικού διαστήματος. Ωστόσο στην προκείμενη περίπτωση η ΕΕΤΤ δεν εισηγείται τη λήψη συγκεκριμένων μέτρων ως όφειλε.

2. Όπως προβλέπεται στο άρθρο 3 παράγραφος 1 και 2 της ΑΠ 375/10/14-2-2006 Απόφασης της ΕΕΤΤ «Κανονισμός Διαδικασίας Δημόσιας Διαβούλευσης» *η διατύπωση του κειμένου της διαβούλευσης γίνεται με* ***τρόπο σαφή, κατανοητό και ορισμένο*** *ως προς τον καθορισμό των ενδιαφερομένων και άμεσα επηρεαζόμενων από τις* ***προτεινόμενες ρυθμίσεις*** *μερών*. Επιπλέον στην παράγραφο 3 αναφέρεται ρητά ότι κατά τη διεξαγωγή ακρόασης τα ενδιαφερόμενα μέρη πρέπει να ενημερώνονται για τον ***σκοπό διενέργειας*** αυτής. Από τα προαναφερόμενα σαφώς προκύπτει ότι η άνω πράξη της ΕΕΤΤ είναι σε κάθε περίπτωση ανεπαρκής και δεν αναφέρει σύμφωνα με το γράμμα του νόμου το γενεσιουργό λόγο, τη νόμιμη αιτία και τις απαραίτητες προϋποθέσεις που ενεργοποιούν τη συγκεκριμένη αρμοδιότητα και νομιμοποιούν την ΕΕΤΤ στα πλαίσια του άρθρου 17 του Ν. 3431/06.

3. Στο άρθρο 64 παρ.1 Ν. 3431/2006 απαριθμούνται περιοριστικά οι περιπτώσεις και οι λόγοι για τις οποίους είναι δυνατό να ζητηθούν πληροφορίες από την ΕΕΤΤ στα πλαίσια των ελεγκτικών αρμοδιοτήτων της. Οποιοδήποτε αίτημα παροχής στοιχείων το οποίο βρίσκεται εκτός των ανωτέρω αναφερόμενων περιπτώσεων και το οποίο δεν αιτιολογείται ειδικά από την ΕΕΤΤ, σύμφωνα με το κείμενο του ίδιου του νόμου, είναι παράνομο, ανυπόστατο και άκυρο και κατά συνέπεια δεν γεννά καμία υποχρέωση συμμόρφωσης προς αυτό.

Επιπλέον σύμφωνα με την παράγραφο 4 του άνω άρθρου οι επιχειρήσεις παρέχουν τις άνω πληροφορίες κατόπιν αιτιολογημένου αιτήματος της ΕΕΤΤ, το οποίο θα πρέπει να είναι αντικειμενικό, ορισμένο και ανάλογο με την εκτέλεση ορισμένου καθήκοντός της. Επομένως προκειμένου η τροποποιητική πράξη να πληροί τις προϋποθέσεις του νόμου περί σαφούς, ρητής και ειδικής αιτιολογίας καθώς και όσα επιτάσσει το άρθρο 17 Ν. 3431/2006, κατ' εφαρμογή των αρχών της νομιμότητας και της διαφάνειας της διοικητικής δράσης, θα πρέπει να περιέχει ανάλυση της σχετικής αγοράς, τυχόν εντοπισμό επιχείρησης ή επιχειρήσεων με ΣΙΑ και αναφορά των προτεινόμενων μέτρων για την εξασφάλιση των συνθηκών υγιούς ανταγωνισμού. Αντίθετα η ΕΕΤΤ, ως φαίνεται, ουσιαστικά ζητά από τους παρόχους να την υποκαταστήσουν στην άσκηση των αρμοδιοτήτων της.

4. Σύμφωνα με τις γενικές αρχές του διοικητικού δικαίου, κατά την άσκηση της διακριτικής ευχέρειας η διοικητική αρχή οφείλει να κρίνει με ισότητα ομοειδείς νομικές και πραγματικές

καταστάσεις[178]. Έτσι ο κανόνας δικαίου που προβλέπει τη διαδικασία της διοικητικής δράσης πρέπει να εφαρμόζεται κατά τρόπο ομοιόμορφο[179]. Κατά συνέπεια αιφνίδια μεταβολή αντίκειται στην αρχή της επιείκειας και της προστατευόμενης εμπιστοσύνης του διοικουμένου. Εν προκειμένω αν και η ΕΕΤΤ έχει ολοκληρώσει την ανάλυση των αγορών 4 και 5, εντελώς αδικαιολόγητα και χωρίς κανένα προηγούμενο, θέτει εκ νέου σε διαβούλευση τις άνω αγορές αναφορικά με την παροχή υπηρεσιών τηλεοπτικού περιεχομένου χωρίς όμως να προβαίνει στην απαιτούμενη από το δίκαιο των ηλεκτρονικών υπηρεσιών ανάλυση αγοράς ούτε στην αναφορά του προτεινόμενου μέτρου όπως προεκτέθηκε.

Επιπλέον η ΕΕΤΤ γνώριζε την πιλοτική διάθεση της υπηρεσίας IPTV από τον ΟΤΕ και το χρονοδιάγραμμα εμπορικής διάθεσης της υπηρεσίας κατά τον χρόνο διεξαγωγής των αναλύσεων αυτών[180], όπως προκύπτει από σχετική αναφορά στα κείμενα των διαβουλεύσεων για τις αγορές 4 και 5.

Περαιτέρω σύμφωνα με την αρχή της αναλογικότητας που αποτελεί εξειδίκευση της αρχής της χρηστής διοίκησης και συνταγματικό περιορισμό των νομοθετικών περιορισμών των θεμελιωδών δικαιωμάτων, μεταξύ του νόμιμου σκοπού που επιδιώκει ο περιορισμός του δικαιώματος και του συγκεκριμένου περιορισμού πρέπει να υπάρχει εύλογη σχέση[181]. Με την απόφαση 45/2005 ΟλομΑΠ κρίθηκε ότι όλα τα μέσα ασκήσεως κρατικής εξουσίας, ο νόμος, η δικαστική απόφαση και η διοικητική πράξη πρέπει να πληρούν τα τρία κριτήρια της αρχής της αναλογικότητας, δηλαδή την καταλληλότητα, την αναγκαιότητα και τη συνάφεια μέτρου προς τον σκοπό. Με την άνω πράξη η ΕΕΤΤ κατά παράβαση της αρχής της αναλογικότητας επιδιώκει να επιβάλει παράνομα και αυθαίρετα επιπλέον ρυθμιστικές υποχρεώσεις στην εταιρία μας χωρίς να επικαλείται ούτε να αποδεικνύει δημόσιο συμφέρον ή ωφέλεια των καταναλωτών. Αντίθετα παρεμποδίζει το άνοιγμα της αγοράς τηλεοπτικών υπηρεσιών και την

---

178 Σπηλιωτόπουλος, Διοικητικό Δίκαιο τομ. ΙΙ, παρ. 514, σελ. 522

179 ΣτΕ 1973/1986, 3641/1987

180 Δελτίο τύπου ΟΤΕ 7/10/2008
http://www.ote.gr/portal/page/portal/OTEGR/MediaOffice/PressReleasesAnnouncements/2008_press_releases_announcements_basket/iptvconnx
Ανακοίνωση ΟΤΕ, Otenet και MultiChoice Hellas 11/7/2006
http://www.ote.gr/portal/page/portal/OTEGR/MediaOffice/PressReleasesAnnouncements/2006_press_releases_announcements_basket/DTMCHOTEOTENET2.pdf

181 Δαγτόγλου, Ατομικά Δικαιώματα, τ. Α σελ.176 επ. του ιδίου Γενικό Διοικητικό Δίκαιο, 4η έκδοση, σελ. 184, Στ.Ματθίας, ΕλλΔΝη 2006.2

επίτευξη αποτελεσματικού ανταγωνισμού που μόνο όφελος μπορεί να έχει για τον τελικό χρήστη.

Β. Επί της ουσίας

Ο ΟΤΕ έχει σοβαρές ενστάσεις επί της ουσίας της τροποποιητικής πράξης εάν το «προϊόν connx-TV εμπίπτει σε λιανική αγορά που σχετίζεται τόσο με την Αγορά Χονδρικής Ευρυζωνικής Πρόσβασης (Αγορά 5), όσο και με την Αγορά Αδεσμοποίητης Χονδρικής (Φυσικής) Πρόσβασης σε Υποδομή Δικτύου σε Σταθερή Θέση (Αγορά 4)». Ο ΟΤΕ θεωρεί εσφαλμένο το σκεπτικό που παραθέτει η ΕΕΤΤ, καθώς σύμφωνα με κείμενα και οδηγίες της Ευρωπαϊκής Επιτροπής, της Επιτροπής Ανταγωνισμού, της ΕΕΤΤ αλλά και των πλείστων Εθνικών Ρυθμιστικών Αρχών οι υπηρεσίες IPTV δεν εμπίπτουν σε λιανική αγορά που σχετίζεται με τις παραπάνω αγορές αλλά στην λιανική αγορά της τηλεόρασης. Επίσης ζήτημα τίθεται αναφορικά με τη σκοπιμότητα της τροποποιητικής πράξης που συμπίπτει χρονικά με την ανακοίνωση της εμπορικής διάθεσης της υπηρεσίας Conn-x TV από τον ΟΤΕ.

Αναλυτικότερα στην ενότητα «Σχετικές Αγορές» ο ΟΤΕ τεκμηριώνει μέσα από σειρά ρυθμιστικών κειμένων και κανονιστικών Αποφάσεων ότι οι υπηρεσίες IPTV και ως εκ τούτου και η υπηρεσία Conn-x TV εμπίπτουν στην λιανική αγορά της τηλεόρασης. Συνοπτικά η τεκμηρίωση της τοποθέτησης του ΟΤΕ βασίζεται στα ακόλουθα κείμενα και Αποφάσεις:

<u>α. Στην Απόφαση της Επιτροπής Ανταγωνισμού που αφορούσε την έγκριση της συγκέντρωσης της Forthnet και της NetMed (Nova)</u>, σύμφωνα με την οποία:

- Η λιανική αγορά της τηλεόρασης αποτελεί ενιαία αγορά της συνδρομητικής και της «ελεύθερης» τηλεόρασης.
- Οι υπηρεσίες IPTV περιλαμβάνονται στην ενιαία λιανική αγορά της τηλεόρασης.
- Η ανάντη αγορά είναι η σχετική αγορά χονδρικής ραδιοτηλεοπτικής μετάδοσης και ειδικότερα της αγοράς διανομής τηλεοπτικών υπηρεσιών, η οποία εμπίπτει στην αρμοδιότητα της ΕΕΤΤ.

<u>β. Στην ανάλυση της αγοράς χονδρικής ραδιοτηλεοπτικής μετάδοσης που πραγματοποίησε τον Σεπτέμβριο του 2007 η ΕΕΤΤ</u>, σύμφωνα με την οποία η ευρυζωνική πρόσβαση αποτελεί εναλλακτική πλατφόρμα μετάδοσης ραδιοτηλεοπτικών υπηρεσιών.

γ. Στην Αιτιολογική Έκθεση που συνοδεύει την Σύσταση για τον ορισμό των σχετικών αγορών, σύμφωνα με την οποία η παροχή ραδιοτηλεοπτικών υπηρεσιών μέσω ευρυζωνικής πρόσβασης εντάσσεται στην αγορά χονδρικής ραδιοτηλεοπτικής μετάδοσης.

Με βάση το υφιστάμενο ρυθμιστικό πλαίσιο[182] οι Εθνικές Ρυθμιστικές Αρχές οφείλουν να διεξάγουν δημόσιες διαβουλεύσεις σχετικά με τον ορισμό των αγορών, την εξέταση του επιπέδου ανταγωνισμού (ανάλυση) και σε περίπτωση εντοπισμού αποτυχιών της αγοράς να προτείνουν τα ενδεδειγμένα μέτρα για την άρση αυτών. Η ΕΕΤΤ, ωστόσο δεν πραγματοποιεί καμία ανάλυση σχετικά με την λιανική αγορά στην οποία ανήκει το προϊόν Conn-x TV ενώ επιπλέον δεν παραθέτει οποιαδήποτε στοιχείο σχετικά με την δομή της αγοράς αυτής, (π.χ. αριθμός παρόχων που δραστηριοποιούνται, αριθμός συνδρομητών, μερίδια αγοράς κ.α.)., που να τεκμηριώνει την ανάγκη ρυθμιστικής παρέμβασης. Θα πρέπει να επισημανθεί ότι μόνον η ΕΕΤΤ και η Επιτροπή Ανταγωνισμού, αρχές αρμόδιες για την αγορά χονδρικής ραδιοτηλεοπτικής μετάδοσης και την λιανική αγορά της τηλεόρασης αντίστοιχα, είναι σε θέση να γνωρίζουν τα στοιχεία αυτά.

Το ερώτημα που θέτει στους συμμετέχοντες η ΕΕΤΤ στο πλαίσιο της παρούσας τροποποιητικής πράξης **είναι καταφανώς παραπλανητικό.** Αφενός γιατί η ΕΕΤΤ δεν τοποθετείται, ούτε παραθέτει οποιαδήποτε ανάλυση σε ποια αγορά ανήκει το λιανικό προϊόν Conn-x TV και αφετέρου γιατί ζητά από τους παρόχους να τοποθετηθούν για την επιβολή πρόσθετων υποχρεώσεων στον ΟΤΕ «**εφόσον κριθεί** ότι το προϊόν connx-TV εμπίπτει σε λιανική αγορά που σχετίζεται τόσο με την Αγορά Χονδρικής Ευρυζωνικής Πρόσβασης (Αγορά 5), όσο και με την Αγορά Αδεσμοποίητης Χονδρικής (Φυσικής) Πρόσβασης σε Υποδομή Δικτύου σε Σταθερή Θέση (Αγορά 4)»! Συνεπώς η ΕΕΤΤ καλεί τους παρόχους να προτείνουν την επιβολή ρυθμιστικών μέτρων στον ΟΤΕ για αγορές χονδρικής, για τις οποίες δεν έχει τεκμηριωθεί αλλά ούτε καν υπάρχουν οι απαραίτητες ενδείξεις, ότι σχετίζονται με την υπό εξέταση αγορά λιανικής! Ο ΟΤΕ διερωτάται με ποιο σκεπτικό και με ποιο σκοπό η ΕΕΤΤ εξέδωσε την άνω πράξη και επισημαίνει την σοβαρή και όλως αναιτιολόγητη έλλειψη μίας στοιχειώδους έστω ανάλυσης της αγοράς υπηρεσιών IPTV.

182 Οδηγία 2002/21/ΕΚ του Ευρωπαϊκού Κοινοβουλίου και του Συμβουλίου

Η παρούσα διαδικασία ίσως θα ήταν σκόπιμη μόνο εάν είχαν προκύψει νέα στοιχεία που διαφοροποιούσαν τον προηγούμενο ορισμό και ανάλυση μίας αγοράς, γεγονός που δεν έχει συμβεί στην προκειμένη περίπτωση . Πρέπει, ωστόσο, να επισημανθεί ότι η διάθεση της υπηρεσίας Conn-X TV από τον ΟΤΕ ήταν γνωστή κατά τον χρόνο διεξαγωγής των αναλύσεων αυτών[183] και είχε ήδη ληφθεί υπόψη από την ΕΕΤΤ στις σχετικές αναλύσεις της[184]. Επιπλέον η ΕΕΤΤ κατέληξε στο συμπέρασμα σχετικά με τις υπηρεσίες IPTV ότι «είναι δύσκολο να ενσωματωθούν πλήρως αυτές οι υπηρεσίες στην ανάλυση αγοράς μέχρι να είναι σαφέστερη η φύση των υπηρεσιών και τα οικονομικά χαρακτηριστικά τους»[185]. Ο ΟΤΕ διερωτάται σε τι είναι δυνατό να διαφοροποιήθηκαν οι συνθήκες που οδήγησαν την ΕΕΤΤ σε αυτήν την άποψη τέσσερις, μόλις, ημέρες μετά την ολοκλήρωση της Διαβούλευσης. Η ανακοίνωση της διάθεσης της υπηρεσίας Conn-x TV κατέστησε σαφέστερη την φύση των υπηρεσιών και τα οικονομικά χαρακτηριστικά της υπηρεσίας IPTV;

Ειδικότερα οι απόψεις του ΟΤΕ ως προς τον ορισμό και την ανάλυσης της σχετικής αγοράς έχουν ως εξής:

<u>ΙΙ. Σχετικές Αγορές</u>

---

183 Δελτίο τύπου ΟΤΕ 7/10/2008
http://www.ote.gr/portal/page/portal/OTEGR/MediaOffice/PressReleasesAnnouncements/2008_press_releases_announcements_basket/iptvconnx
Ανακοίνωση ΟΤΕ, Otenet και MultiChoice Hellas 11/7/2006
http://www.ote.gr/portal/page/portal/OTEGR/MediaOffice/PressReleasesAnnouncements/2006_press_releases_announcements_basket/DTMCHOTEOTENET2.pdf

184 Βλ. ενότητα 3.1 της διαβούλευσης για την αγορά 5 όπου αναφέρεται ότι «πρόσφατα ο ΟΤΕ ανακοίνωσε μέσω της ιστοσελίδας του ότι προχωρεί σε πιλοτικό πρόγραμμα νέων εξελιγμένων υπηρεσιών (IPTV). Η ΕΕΤΤ θεωρώντας ότι πάντα πρέπει να ακολουθεί μια προοπτική προσανατολισμένη στο μέλλον, (forward-looking approach) εκτιμά ότι μετά το πέρας του πιλοτικού προγράμματος και πάντως μέσα στη διάρκεια του χρονικού ορίζοντα της παρούσας εξέτασης ο ΟΤΕ θα παρέχει υπηρεσίες IPTV στους λιανικούς του πελάτες».

185 Βλ. ενότητα 3.3.1 της διαβούλευσης για την αγορά 5 «Εκτός της ευρυζωνικής πρόσβασης στο διαδίκτυο υπάρχουν και άλλες πιθανές υπηρεσίες που η ευρυζωνική πρόσβαση μπορεί να υποστηρίξει. Μερικές από αυτές τις υπηρεσίες είναι πιθανό να παρασχεθούν μέσα στο χρονικό πλαίσιο αυτής της αναθεώρησης. Αυτές οι υπηρεσίες περιλαμβάνουν τις υπηρεσίες φωνής μέσω IP (VoIP), video on demand, IPTV και ιδεατά ιδιωτικά δίκτυα (VPN). Εντούτοις, είναι δύσκολο να ενσωματωθούν πλήρως αυτές οι υπηρεσίες στην ανάλυση αγοράς μέχρι να είναι σαφέστερη η φύση των υπηρεσιών και τα οικονομικά χαρακτηριστικά τους»

Η παροχή υπηρεσιών IPTV ρυθμίζεται από το Ν. 3592/2007[186] - και ειδικότερα από το Άρθρο 15. Στα σημ. 1 και 2 του Άρθρου αυτού αναφέρεται ότι: «Επιχειρήσεις παροχής ραδιοτηλεοπτικών υπηρεσιών μέσω ευρυζωνικών δικτύων μπορούν να είναι πάροχοι δικτύου ή/και πάροχοι υπηρεσιών ηλεκτρονικών επικοινωνιών, καθώς και πάροχοι περιεχομένου, οι οποίοι μπορεί να είναι ο ίδιος ή διαφορετικοί φορείς» και ότι: «Η παροχή ραδιοτηλεοπτικών υπηρεσιών μέσω ευρυζωνικών δικτύων μπορεί να λαμβάνει χώρα είτε χωρίς συχνότητα είτε με συχνότητα, αλλά όχι από εκείνες που έχουν χορηγηθεί για την εκπομπή ραδιοτηλεοπτικού σήματος, εξαιρουμένων των ραδιοτηλεοπτικών υπηρεσιών που παρέχονται μέσω διαδικτύου».

Σύμφωνα με την Απόφαση της Επιτροπής Ανταγωνισμού[187] που αφορούσε την έγκριση της συγκέντρωσης της Forthnet και της NetMed (Nova) προκύπτουν τα εξής δεδομένα:

- Η λιανική αγορά της τηλεόρασης αποτελεί ενιαία αγορά της συνδρομητικής και της «ελεύθερης» τηλεόρασης[188].
- Οι υπηρεσίες IPTV περιλαμβάνονται στην ενιαία λιανική αγορά της τηλεόρασης[189].
- Η ανάντη αγορά είναι η σχετική αγορά χονδρικής ραδιοτηλεοπτικής μετάδοσης και ειδικότερα η αγορά διανομής τηλεοπτικών υπηρεσιών,[190] η οποία εμπίπτει στην αρμοδιότητα της ΕΕΤΤ[191].

Σημειώνεται ότι όπως αναφέρεται στο άνω κείμενο (Explanatory Note SEC (2007) 1483 final, παράγραφος 4.4 σελ. 48 & 49) η Ευρωπαϊκή Επιτροπή δεν εντοπίζει λιανική αγορά ραδιοτηλεοπτικής μετάδοσης για τους σκοπούς της Σύστασης δεδομένου ότι η μετάβαση από

186 Ν 3592/2007 (ΦΕΚ Α΄ 161/19.7.2007) «Συγκέντρωση και Αδειοδότηση Επιχειρήσεων Μέσων Ενημέρωσης και άλλες διατάξεις»

187 Απόφαση υπ' αριθμ. 409/V/29-7-2008 του Α Τμήματος της Επιτροπής Ανταγωνισμού με θέμα την λήψη απόφασης επί της προηγούμενης γνωστοποίησης της συγκέντρωσης από τις εταιρείες «ΕΛΛΗΝΙΚΗ ΕΤΑΙΡΕΙΑ ΤΗΛΕΠΙΚΟΙΝΩΝΙΩΝ ΚΑΙ ΤΗΛΕΜΑΤΙΚΩΝ ΕΦΑΡΜΟΓΩΝ-ΑΝΩΝΥΜΗ ΕΤΑΙΡΕΙΑ» (Με δ.τ FORTHNET Α.Ε) και τη «MYRIAD INTERNATIONAL HOLDINGS B.V.», σύμφωνα με το άρθρο 4β Ν.703/1977.

188 Βλ. σημ. 35 της Απόφασης της Επιτροπής Ανταγωνισμού.

189 Βλ. σημ. 42 της Απόφασης της Επιτροπής Ανταγωνισμού όπου αναλύεται ο ανταγωνισμός σε επίπεδο συνδρομητικής τηλεόρασης, σημ. 48 όπου αναφέρεται η εναλλαξιμότητα που προσφέρουν οι υπηρεσίες IPTV στην σχετική αγορά της τηλεόρασης και τέλος στο σημ. 61 όπου αναφέρεται ότι: «Στην αγορά της τηλεόρασης κατά την ευρεία έννοια, που εκτέθηκε ανωτέρω, και χρησιμοποιούμενου του κριτηρίου του είδους των υπηρεσιών, που λαμβάνει ο λήπτης, δύναται να υπαχθούν και οι υπηρεσίες Διαδικτυακής Τηλεόρασης («IPTV»), δεδομένου ότι το IPTV συνιστά εναλλακτική τεχνική πλατφόρμα για την παροχή τηλεοπτικών υπηρεσιών».

190 Βλ. σημ. 52 της Απόφασης της Επιτροπής Ανταγωνισμού.

191 Βλ. σημ. 37, 54, 62, 63, 64, 65 της Απόφασης της Επιτροπής Ανταγωνισμού.

τις αναλογικές στις ψηφιακές πλατφόρμες μετάδοσης αναμένεται ότι θα επιφέρει ανάπτυξη του ανταγωνισμού στη σχετική αγορά.

Με βάση το παραπάνω σκεπτικό και την αποκλειστική της αρμοδιότητα στην αγορά τηλεόρασης (στην οποία όπως προαναφέρθηκε περιλαμβάνονται και οι υπηρεσίες IPTV και άρα και η υπηρεσία Conn-x TV) η Επιτροπή Ανταγωνισμού ενέκρινε την συγκέντρωση της Forthnet και της NetMed (Nova)[192].

Η ΕΕΤΤ επελήφθη της συγκεκριμένης συγκέντρωσης ως προς το σκέλος της αρμοδιότητας της, ήτοι ως προς την αγορά υπηρεσιών χονδρικής ραδιοτηλεοπτικής μετάδοσης, ενώ όσον αφορά τη λιανική αγορά της τηλεόρασης, στην οποία συμπεριλαμβάνονται οι υπηρεσίες IPTV αποδέχτηκε την αποκλειστική αρμοδιότητα της Επιτροπής Ανταγωνισμού[193].

Επιπρόσθετα, με βάση την αρμοδιότητα που της εκχώρησε ο Ν. 3592/2007, η ΕΕΤΤ πραγματοποίησε τον Σεπτέμβριο του 2007 ανάλυση της αγοράς χονδρικής ραδιοτηλεοπτικής μετάδοσης[194]. Σύμφωνα με την ανάλυση αυτή, στην Ελληνική αγορά ευρυεκπομπής δραστηριοποιούνται οι πάροχοι δικτύων μετάδοσης και οι πάροχοι υπηρεσιών ευρυεκπομπής με τους πρώτους να διακρίνονται σε παρόχους επίγειων δικτύων μετάδοσης, παρόχους δορυφορικών δικτύων μετάδοσης και σε εναλλακτικές πλατφόρμες μετάδοσης. **Στις εναλλακτικές πλατφόρμες μετάδοσης εντάσσεται, σύμφωνα και με προβλεπόμενα στο Ν. 3592/2007, και η ευρυζωνική πρόσβαση[195]**, καθώς και η κινητή τηλεόραση και η ψηφιακή επίγεια τηλεόραση (DTT). Η ΕΕΤΤ κατέληξε στο συμπέρασμα ότι η ως άνω αγορά 18 είναι

---

192 Σημειώνεται ότι η Γενική Διεύθυνση Ανταγωνισμού είχε εισηγηθεί την έγκριση της συγκέντρωσης υπό την προϋπόθεση ότι θα διασφαλίζεται η ισότιμη και με εύλογους όρους πρόσβαση εταιρειών που δραστηριοποιούνται ή θα δραστηριοποιηθούν στην αγορά των υπηρεσιών Διαδικτυακής Τηλεόρασης («IPTV») στα συνδρομητικά προγράμματα της NetMed. (Βλ. σημ. 89 της Απόφασης της Επιτροπής Ανταγωνισμού).

193 Βλ. παρ. Α.3 και Γ.5 της υπ' αριθμ. 491/028/25-7-2008 Απόφασης της ΕΕΤΤ με θέμα «Η υπ' αριθμ. 23927/30.4.2008 γνωστοποίηση συγκέντρωσης επιχειρήσεων στα πλαίσια του άρθρου 4β του ν. 703/1977 από τις εταιρείες «ΕΛΛΗΝΙΚΗ ΕΤΑΙΡΕΙΑ ΤΗΛΕΠΙΚΟΙΝΩΝΙΩΝ ΚΑΙ ΤΗΛΕΜΑΤΙΚΩΝ ΕΦΑΡΜΟΓΩΝ ΑΝΩΝΥΜΗ ΕΤΑΙΡΕΙΑ – FORTHNET Α.Ε» και «MYRIAD INTERNATIONAL HOLDINGS B.V» (MIH) για την εξαγορά από την εταιρεία «FORTHNET Α.Ε» των εταιρειών «NETMED N.V» και «INTERVISION SERVICES B.V» που ελέγχονται από τις εταιρείες «MYRIAD INTERNATIONAL HOLDINGS B.V» (MIH) και «TYLETYPOS CYRPUS LIMITED» − Β) Αίτημα έγκρισης αλλαγής ελέγχου εταιρείας δικαιούχου δικαιώματος χρήσης ραδιοσυχνοτήτων − Τροποποιητική δήλωση καταχώρησης κατόχου γενικής άδειας»..

194 Κοινοποίηση προς την Ε.Ε. του Σχεδίου Μέτρων για την αγορά υπηρεσιών χονδρικής ραδιοτηλεοπτικής μετάδοσης (αγορά υπ. αρ. 18, της Σύστασης της Ευρωπαϊκής Επιτροπής) και Διεξαγωγή Εθνικής Δημόσιας Διαβούλευσης αναφορικά με το ως άνω Σχέδιο Μέτρων, σύμφωνα με τα Άρθρα 6 & 7 της Οδηγίας Πλαίσιο (Οδηγία 2002/21/ΕΚ), Σεπτέμβριος 2007

195 Βλ. ενότητα. 3.4.1 της προηγούμενης Διαβούλευσης της ΕΕΤΤ.

επαρκώς ανταγωνιστική, ωστόσο χωρίς να έχει διαπιστώσει οποιαδήποτε πραγματική συνέπεια, έστω μελλοντική στη δομή του ανταγωνισμού, αυθαίρετα και καταχρηστικά και κατά παράβαση του νομοθετικού πλαισίου περί ηλεκτρονικών προσπαθεί να επιβάλει ρυθμιστικές υποχρεώσεις στην εταιρία μας.

Τέλος, σύμφωνα με την Αιτιολογική Έκθεση που συνοδεύει την Σύσταση για τον ορισμό των σχετικών αγορών, η παροχή υπηρεσιών τηλεόρασης μέσω ευρυζωνικής πρόσβασης εντάσσεται στην αγορά χονδρικής ραδιοτηλεοπτικής μετάδοσης και πιο συγκεκριμένα στις εναλλακτικές πλατφόρμες μετάδοσης[196].[197].

Με βάση τα παραπάνω **δεδομένου ότι το στοιχείο που είναι κρίσιμο είναι το είδος της υπηρεσίας που λαμβάνει ο τελικός πελάτης και όχι το μέσο, η τεχνολογία ή ο τρόπος μετάδοσης (σημ. 60 της Απόφασης της Επιτροπής Ανταγωνισμού)**,προκύπτει, πέραν πάσης αμφιβολίας, ότι **οι υπηρεσίες IPTV ανήκουν στην λιανική αγορά της τηλεόρασης** επί της οποίας αποκλειστική αρμοδιότητα έχει η Επιτροπή Ανταγωνισμού, **η δε χονδρική αγορά που σχετίζεται με τις υπηρεσίες IPTV είναι η αγορά υπηρεσιών χονδρικής ραδιοτηλεοπτικής μετάδοσης (αγορά 18)**. Προκαλεί συνεπώς έκπληξη το γεγονός ότι η άνω πράξη της ΕΕΤΤ φαίνεται να αγνοεί τόσο το σχετικό νομοθετικό πλαίσιο (Ν. 3592/2007), τις Συστάσεις της Ευρωπαϊκής Επιτροπής, όσο και προηγούμενες Αποφάσεις της Επιτροπής Ανταγωνισμού αλλά και της ίδιας της ΕΕΤΤ σχετικά με τον ορισμό των αγορών και την κατανομή των αρμοδιοτήτων μεταξύ των ρυθμιστικών αρχών. Συνεπώς το πρωταρχικό ερώτημα που θέτει η ΕΕΤΤ στους συμμετέχοντες, κατά πόσον δηλαδή θεωρούν ότι επηρεάζεται ουσιαστικά ο ορισμός ή/ και η ανάλυση των αγορών Αδεσμοποίητης Χονδρικής (Φυσικής) Πρόσβασης σε Υποδομή Δικτύου σε Σταθερή Θέση (Αγορά 4) ή/ και Χονδρικής Ευρυζωνικής Πρόσβασης (Αγορά 5) *στην περίπτωση που κριθεί* ότι το προϊόν Conn-x TV εμπίπτει σε λιανική αγορά που σχετίζεται με αυτές είναι προφανώς έωλο και παραπλανητικό.

---

196 EXPLANATORY NOTE TO THE COMMISSION RECOMMENDATION On Relevant Product and Service Markets within the electronic communications sector susceptible to ex ante regulation in accordance with Directive 2002/21/EC of the European Parliament and of the Council on a common regulatory framework for electronic communication networks and services (σελ. 47-49) « Currently, end users, depending on their particular circumstance, may receive radio and television broadcasting via (analogue or digital) terrestrial, (analogue or digital) cable, (analogue or digital) satellite or DSL networks».

197 Explanatory Note SEC (2007) 1483 final, παράγραφος 4.4 σελ. 48 & 49

III. Υπηρεσίες IPTV

Α. Πλήρη στοιχεία που να καταγράφουν με ακρίβεια το επίπεδο του ανταγωνισμού στη σχετική αγορά δεν είναι δυνατό να είναι διαθέσιμα στην εταιρεία μας. Για το συνολικό μέγεθος της αγοράς θα πρέπει να ληφθούν υπόψη τόσο η «ελεύθερη» τηλεόραση, όσο και η συνδρομητική τηλεόραση, στην οποία συμπεριλαμβάνεται τόσο η Nova, όσο και οι υπηρεσίες IPTV όλων των παρόχων.

Η ΕΕΤΤ στην διαβούλευση της για την αγορά υπηρεσιών χονδρικής ραδιοτηλεοπτικής μετάδοσης, παραθέτει στοιχεία για το μέγεθος της σχετικής αγοράς αναφέροντας ότι «ο τομέας της τηλεοπτικής ευρυεκπομπής στην Ελλάδα περιελάμβανε το 2003 3.673.000 νοικοκυριά με τηλεόραση, με πολύ υψηλή διείσδυση της επίγειας τηλεόρασης (98%), και ένα μεγάλο αριθμό ελεύθερων («free-to-air») καναλιών» καθώς και ότι «υπάρχουν δύο πλατφόρμες (επίγεια αναλογική και ψηφιακή δορυφορική) που ελέγχονται από τον ίδιο πάροχο πλατφόρμας διανομής με την Multichoice να είναι αδειοδοτημένος πάροχος συνδρομητικών τηλεοπτικών και ραδιοφωνικών προγραμμάτων ενώ η Netmed Hellas είναι υπεύθυνη για τη λειτουργία των προγραμμάτων» [198].

Οι υπηρεσίες συνδρομητικής τηλεόρασης που παρέχει η Forthnet μέσω της Nova είχαν στις 30/9/2008 43.266 συνδρομητές στην αναλογική πλατφόρμα και 300.287 στην ψηφιακή[199].

Αναφορικά με την υπηρεσία Conn-x TV ο ΟΤΕ ανακοίνωσε την διάθεση της υπηρεσίας Conn-x TV στις 9 Φεβρουαρίου 2009 μετά από την πραγματοποίηση πολύμηνου πιλοτικού προγράμματος. Το προϊόν Conn-x TV διατίθεται επί του παρόντος σε περιορισμένο αριθμό αστικών κέντρων στην Αθήνα, την Θεσσαλονίκη, την Πάτρα, το Ηράκλειο και την Λάρισα.

Ακολουθούν εμπιστευτικά στοιχεία σχετικά με την κάλυψη της υπηρεσίας Conn-x TV:

---

198 Βλ. ενότητα. 3.4 της Διαβούλευσης της ΕΕΤΤ «Κοινοποίηση προς την Ε.Ε. του Σχεδίου Μέτρων για την αγορά υπηρεσιών χονδρικής ραδιοτηλεοπτικής μετάδοσης (αγορά υπ. αρ. 18, της Σύστασης της Ευρωπαϊκής Επιτροπής) και Διεξαγωγή Εθνικής Δημόσιας Διαβούλευσης αναφορικά με το ως άνω Σχέδιο Μέτρων, σύμφωνα με τα Άρθρα 6 & 7 της Οδηγίας Πλαίσιο (Οδηγία 2002/21/ΕΚ), Σεπτέμβριος 2007»

199 Οικονομικά αποτελέσματα Forthnet 3ου τριμήνου 2008 (http://www.euro2day.gr/market_announcements/com_results/184/articles/408296/ArticleMarketAnnouncements.aspx)

{……}

Επιπλέον σύμφωνα με την Ευρωπαϊκή αλλά και διεθνή εμπειρία, η παροχή υπηρεσιών τηλεόρασης μέσω της πλατφόρμας IPTV δεν έχει ακόμη αναδειχθεί ότι ασκεί ανταγωνιστική πίεση στην υπηρεσία της επίγειας «ελεύθερης» μετάδοσης ή της συνδρομητικής τηλεόρασης, ακόμη και της καλωδιακής στις χώρες που διατίθεται καλωδιακή τηλεόραση.

Ενδεικτικά αναφέρουμε την περίπτωση της Δανίας όπου παρά τον ιδιαίτερα υψηλό βαθμό διείσδυσης της ευρυζωνικότητας (35,6%)[200] η μοναδική επί του παρόντος υφιστάμενη υπηρεσία IPTV (TDC TV) αριθμεί μόλις 22.000 συνδρομητές[201]. Αντίστοιχα στην Αυστρία με βαθμό διείσδυσης της ευρυζωνικότητας (19%)[202] η υπηρεσία aonTV της Telecom Austria αριθμεί 50.000 συνδρομητές[203]. Στην πρόσφατη ανάλυση της αγοράς 18 που πραγματοποίησε η OPTA, η Εθνική Ρυθμιστική Αρχή της Ολλανδίας, η υπηρεσία IPTV αποτελεί λιγότερο από το 5% της αγοράς και παραμένει κάτω από το 5% τα τελευταία 3 χρόνια[204]. Η OPTA κατέληξε στο συμπέρασμα ότι η υπηρεσία IPTV δεν μπορεί να θεωρηθεί ότι ασκεί ανταγωνιστική πίεση στα άλλα δίκτυα μετάδοσης ευρυεκπομπής, και ειδικότερα της καλωδιακής. Μοναδική ενδεχομένως περίπτωση ευρωπαϊκής χώρας όπου φαίνεται οι υπηρεσίες IPTV να έχουν αποκτήσει μια κρίσιμη μάζα είναι αυτή της Γαλλίας όπου οι πλατφόρμες Free και Orange TV αριθμούν 2.170.000[205] και 1.600.000[206] συνδρομητές αντίστοιχα.

Ο ΟΤΕ ξεκίνησε την διάθεση υπηρεσιών IPTV ενώ είχαν προ πολλού προηγηθεί οι πάροχοι On Telecoms και Vivodi ενώ κατά την διάρκεια της παρούσας διαδικασίας ανακοινώθηκε και η έναρξη, παροχής υπηρεσιών IPTV από την εταιρεία HOL.

---

200 European Commission, 13th Implementation Report, Communication 'Towards a Single European Telecoms Market – 13th Progress Report (COM (2008(153))

201 Informa Telecoms & Media, June 2008

202 European Commission, 13th Implementation Report, Communication 'Towards a Single European Telecoms Market – 13th Progress Report (COM (2008(153))

203 Broadband TV news, July 2008 (http://www.broadbandtvnews.com/?p=6141)

204 Case NL/2009/0873

205 http://www.lightreading.com/document.asp?doc_id=142594&print=true

206 IPTV news, Q3 2008

Πιο συγκεκριμένα η On Telecoms διαθέτει υπηρεσίες IPTV στα πλαίσια πακέτων triple play από την έναρξη των δραστηριοτήτων της τον Ιανουάριου του 2007[207]. Η On Telecoms προσφέρει δωρεάν μια σειρά από ελευθέρα κανάλια συμπεριλαμβανομένων των επίγειων ψηφιακών (ΣΙΝΕ+, ΣΠΟΡ+, ΠΡΙΣΜΑ+, ΡΙΚ) στα πακέτα «Όλα σε ένα» και «Τηλεφωνία & Τηλεόραση» ενώ επιπλέον παρέχει μια σειρά από συνδρομητικά θεματικά κανάλια. Επιπλέον προσφέρει υπηρεσίες video on demand (On Cinema) αλλά και την συνδρομητική υπηρεσία On Multiplex που περιλαμβάνει 6 ταινίες του On Cinema τον μήνα[208]. Τέλος στους συνδρομητές της On Telecoms παρέχεται, εφόσον καταβάλλουν την αναγκαία συνδρομή απευθείας στην Nova, το πακέτο «Nova IPTV» που παρέχει πρόσβαση στα συνδρομητικά κανάλια της Nova χωρίς την ανάγκη επιπλέον εξοπλισμού (δορυφορική κεραία, αποκωδικοποιητής)[209].

Η Vivodi ξεκίνησε την εμπορική διάθεση υπηρεσιών IPTV στα πλαίσια πακέτων triple play στις 7/2/2007[210] ενώ η πιλοτική διάθεση των υπηρεσιών αυτών είχε ξεκινήσει την 1/7/2006[211]. Το πακέτο αυτό περιλαμβάνει 17 διεθνή θεματικά κανάλια και 5 διαφορετικές ενότητες περιεχομένου[212] ενώ επίσης περιλαμβάνει και υπηρεσίες video on demand.

Δεδομένου ότι οι εταιρείες On Telecoms και Vivodi δεν είναι εισηγμένες εταιρείες δεν κατέστη δυνατό να συγκεντρωθούν στοιχεία για την συνδρομητική βάση των υπηρεσιών IPTV που παρέχουν.

Η HOL ξεκίνησε την εμπορική διάθεση υπηρεσιών IPTV στις 9/3/2009[213] ενώ η πιλοτική διάθεση των υπηρεσιών αυτών είχε ξεκινήσει στις αρχές Νοεμβρίου 2008[214]. Το πακέτο περιλαμβάνει τα ελευθέρα ελληνικά κανάλια καθώς και μια σειρά από συνδρομητικά θεματικά κανάλια ενώ επίσης περιλαμβάνει υπηρεσίες video on demand.

---

207 Τεύχος 05 – 2007 της εβδομαδιαίας ηλεκτρονικής έκδοσης Weekly Telecom.
208 http://www.ontelecoms.com/on/television/index.jsp?category=ontelephony&main_category=residential
209 http://www.ontelecoms.com/ontv/nova.jsp
210 http://www.vivodi.gr/site/content.php?artid=735
211 http://www.vivodi.gr/site/content.php?artid=499
212 http://www.cabletv.gr/channels.html
213 http://www.hol.gr/default.asp?pid=11&la=1&pre_pressID=108&pre_yr=9
214 http://www.sdtv.gr/smf/index.php?topic=9112.0

Σημειώνεται ότι οι πάροχοι αυτοί, ακολουθώντας την διεθνή πρακτική, παρέχουν τις υπηρεσίες IPTV μέσω αδεσμοποίητου τοπικού βρόχου καθώς όπως θα αναλύσουμε εκτενέστερα στην συνέχεια η συγκεκριμένη υλοποίηση αποτελεί το μόνο εφικτό τεχνολογικό και επιχειρηματικό μοντέλο παροχής της υπηρεσίας.

Σε πρόσφατο δημοσίευμα του ICTPLUS[215] στις 10/3/2009, αναφέρεται ότι στελέχη και αναλυτές της αγοράς τηλεπικοινωνιών εκτιμούν ότι την επόμενη **πενταετία** υπηρεσίες συνδρομητικής τηλεόρασης θα αξιοποιεί ένα στα τρία (33%) από τα ελληνικά νοικοκυριά από ένα στα δεκατέσσερα (7%) που είναι σήμερα. Με βάση τα παραπάνω και λαμβάνοντας υπόψη ότι ο ΟΤΕ εισέρχεται στην αγορά μετά την είσοδο και το προβάδισμα τουλάχιστον τεσσάρων ανταγωνιστών δεν φαίνεται υπό τις παρούσες συνθήκες της αγοράς και τη δυναμική αυτής να είναι απαραίτητη η λήψη ρυθμιστικών μέτρων αφού όποια περίπτωση αστοχίας της αγοράς μπορεί να αντιμετωπιστεί με τον εκ των υστέρων έλεγχο της αγοράς σύμφωνα με το δίκαιο του ανταγωνισμού.

Β. Η ΕΕΤΤ στο σκεπτικό της παρούσας τροποποιητικής πράξης αναφέρεται στην πρόβλεψη της υπ' αριθμ. 504/098/16.12.2008 Απόφασης της[216] ότι σε περίπτωση που ο ΟΤΕ προβεί στην εμπορική εισαγωγή νέων λιανικών προϊόντων τα οποία υλοποιούνται με τεχνικά χαρακτηριστικά, σχεδίαση και υλοποίηση καλύτερη από επίπεδο best effort (π.χ. managed VoIP πάνω από DSL, IPTV πάνω από DSL), τότε ο ΟΤΕ υποχρεώνεται σε ορισμένα συγκεκριμένα ρυθμιστικά μέτρα (υποχρέωση πρόσβασης και χρήσης ειδικών ευκολιών δικτύου, υποχρέωση μη διακριτικής μεταχείρισης, υποχρέωση διαφάνειας).

Θα πρέπει να αναφερθεί ότι ο ΟΤΕ, έχει ήδη εκφράσει στο πλαίσιο της σχετικής δημόσιας διαβούλευσης την έντονη διαφωνία του επί της πρόβλεψης αυτής θεωρώντας ότι μια τέτοια ρύθμιση εκφεύγει των ορίων της συγκεκριμένης σχετικής αγοράς Χονδρικής Ευρυζωνικής Πρόσβασης καθώς τα λιανικά αυτά προϊόντα δεν ανήκουν στην σχετική κάταντη αγορά. Η

---

215 Διαδικτυακή πύλη για την πληροφορική, τις τηλεπικοινωνίες, την υψηλή τεχνολογία και την επιχειρηματικότητα στην Ελλάδα και τον κόσμο (http://www.ictplus.gr/default.asp?pid=30&rID=6874&ct=0&la=1)

216 Δημόσια Διαβούλευση της ΕΕΤΤ για τον Ορισμό, την Ανάλυση Αγοράς και τις Προτεινόμενες Κανονιστικές Υποχρεώσεις της Αγοράς Χονδρικής Ευρυζωνικής Πρόσβασης (αγορά υπ' αρ. 5, Σύστασης Ευρωπαϊκής Επιτροπής) σύμφωνα με το Άρθρο 7 της Οδηγίας 2002/21/ΕΚ

κατάντη αγορά, όπως έχει οριστεί από την ΕΕΤΤ στην παρ. 3.3, είναι η (ασύμμετρη) ευρυζωνική πρόσβαση στο διαδίκτυο που κατ' ελάχιστον περιλαμβάνει μόνιμη σύνδεση στο διαδίκτυο, επιτρέπει την ταυτόχρονη χρήση υπηρεσιών φωνής και διαδικτύου και την μεταφορά δεδομένων με ταχύτητα μεγαλύτερη αυτής της σύνδεσης dial up. Η υπηρεσία Conn-x TV, όπως παρουσιάστηκε αναλυτικά παραπάνω, ανήκει στην λιανική αγορά τηλεόρασης.

Όπως έχουμε παρουσιάσει, παρέχονται ήδη υπηρεσίες IPTV με εγγυημένα χαρακτηριστικά ποιότητας από παρόχους που έχουν πραγματοποιήσει επενδύσεις στην αγορά του αδεσμοποίητου τοπικού βρόχου. Η υιοθέτηση συνεπώς της συγκεκριμένης ρύθμισης για την επιβολή υποχρεώσεων πρόσβασης στην υπηρεσία IPTV στα πλαίσια της αγοράς Χονδρικής Ευρυζωνικής πρόσβασης (Αγορά 5 Νέας Σύστασης Ευρωπαϊκής Επιτροπής) δεν τεκμηριώνεται, ενώ βρίσκεται σε αντίθεση με την επιδιωκόμενη από την ΕΕΤΤ πορεία των παρόχων που έχουν προχωρήσει στην κλίμακα των επενδύσεων επενδύοντας σε υποδομή, προκειμένου να ανανεώσουν και να διαφοροποιήσουν τις λιανικές προσφορές τους από αυτές του ΟΤΕ[217].

Με βάση την ευρωπαϊκή εμπειρία αλλά και από μελέτη που αφορά την ανάπτυξη της υπηρεσίας IPTV σε διεθνές επίπεδο[218], δεν προκύπτουν περιπτώσεις παρόχων IPTV που να κάνουν χρήση υπηρεσιών που υπάγονται στην αγορά 5 της Χονδρικής Ευρυζωνικής Πρόσβασης καθώς στο σύνολο τους επιλέγουν την υλοποίηση των υπηρεσιών IPTV μέσω αδεσμοποίητου τοπικού βρόχου ή FTTH. Οι λόγοι που οδηγούν τους παρόχους στην υιοθέτηση μιας τέτοιας στρατηγικής έχουν να κάνουν κυρίως με τεχνικούς περιορισμούς οι οποίοι είναι συνοπτικά οι ακόλουθοι:

- Για την παροχή υπηρεσιών Video on Demand το περιεχόμενο πρέπει να είναι όσο το δυνατόν πλησιέστερα στον συνδρομητή.
- Για την παροχή υπηρεσιών IPTV και Video on Demand απαιτείται μεγαλύτερος βαθμός ελέγχου των υποδομών από τον εναλλακτικό πάροχο, από τις δυνατότητες που παρέχει η υπηρεσία bitstream (ανεξάρτητα τύπου πρόσβασης bistream).
- Τέλος λόγω της φύσης της τεχνολογίας και της υπηρεσίας bitstream, το κόστος παροχής της υπηρεσίας IPTV είναι υψηλότερο, όταν παρέχεται μέσω bitstream, σε

217 "Broadband market competition report", ERG (05)23, 25 May 2005

218 OECD (2007), "IPTV: Market Developments and Regulatory Treatment", *OECD Digital Economy Papers*, No. 137

σχέση με την παροχή της υπηρεσίας μέσω της αδεσμοποίητης πρόσβασης στον τοπικό βρόχο (ΑΠΤοΒ).

Εξαιτίας των προαναφερθέντων τεχνικών περιορισμών οι πάροχοι υπηρεσιών IPTV επιλέγουν να παρέχουν τις υπηρεσίες IPTV με ίδια μέσα κάνοντας χρήση του αδεσμοποίητου τοπικού βρόχου η FTTH[219].

Όπως προκύπτει επίσης και από σχετική έρευνα η ανάπτυξη των υπηρεσιών αδεσμοποίητου τοπικού βρόχου αναδεικνύεται ως ιδιαίτερα σημαντικός παράγοντας για την περαιτέρω ανάπτυξη της αγοράς IPTV καθώς επιτρέπει στους παρόχους να διαφοροποιηθούν σε επίπεδο υπηρεσιών σε σχέση με τον κυρίαρχο πάροχο και επιτρέπει την είσοδο νέων παικτών στην αγορά[220].

Ως εκ τούτου ο ΟΤΕ καλεί για άλλη μια φορά την ΕΕΤΤ να αποσύρει την συγκεκριμένη πρόβλεψη από την υπ' αριθμ. 504/098/16.12.2008 Απόφαση της.

Ακολουθούν εμπιστευτικά στοιχεία σχετικά με την κάλυψη της υπηρεσίας Conn-x TV καθώς και την κάλυψη των άλλων παρόχων:

---

219 OECD (2007), "IPTV: Market Developments and Regulatory Treatment", *OECD Digital Economy Papers*, No. 137, «Even though French regulations allow "bit stream access" (or "wholesale access") to the incumbent's network, Free did not use it since the company has no management control over the physical line and is not allowed to add other equipment.»

220 OECD (2007), "IPTV: Market Developments and Regulatory Treatment", *OECD Digital Economy Papers*, No. 137, «Local loop unbundling, such as "full unbundling" and "line sharing", allows ISPs to replicate local loops of incumbent operators on a cost basis while allowing service differentiation from the service offerings of the incumbents, and thus can stimulate new entry into the IPTV market.»

$\{\ldots\}$

Με βάση τα παραπάνω ο ΟΤΕ θεωρεί ότι το ερώτημα που θέτει η ΕΕΤΤ στο κείμενο της παρούσας τροποποιητικής πράξης είναι όχι μόνον αδόκιμο αλλά και παραπλανητικό καθώς οι υπηρεσίες IPTV και άρα και η υπηρεσία Conn-X TV εμπίπτουν στην λιανική αγορά της τηλεόρασης. Επιπρόσθετα η υιοθετούμενη διαδικασία και η σπουδή με την οποία η ΕΕΤΤ προέβη στην έκδοση της τροποποιητικής πράξης με την ανακοίνωση και μόνον της διάθεσης από τον ΟΤΕ της υπηρεσίας Conn-x TV δημιουργούν βάσιμα ερωτήματα σχετικά με τις πραγματικές διαθέσεις της ΕΕΤΤ που φαίνεται να κινούνται προς την κατεύθυνση της αυθαίρετης και καταχρηστικής επιβολής πρόσθετων ρυθμιστικών υποχρεώσεων στον ΟΤΕ στις αγορές 4 ή/ και 5. Ο ΟΤΕ καλεί την ΕΕΤΤ να μην προχωρήσει στην επιβολή πρόσθετων ρυθμιστικών υποχρεώσεων στον ΟΤΕ ως αποτέλεσμα την συμπληρωματικής αυτής «ανάλυσης», η οποία στερείται παντελώς νομιμοποιητικής βάσης και σημειώνει ότι η όποια απόφαση της ΕΕΤΤ που τυχόν επιβάλλει πρόσθετες ρυθμιστικές υποχρεώσεις στις αγορές 4 ή/ και 5 ληφθεί στο πλαίσιο αυτής της διαδικασίας θα είναι κατά παράβαση της διακριτικής ευχέρειας της ΕΕΤΤ, μη νόμιμη και αυθαίρετη.

4.2.4.4 VODAFONE

Εισαγωγή

Το παρόν κείμενο παραθέτει τα σχόλια και τις παρατηρήσεις της Vodafone–Πάναφον ΑΕΕΤΤ (εφεξής Vodafone) στην Εθνική Δημόσια Διαβούλευση, συμπληρωματική στις Δημόσιες Διαβουλεύσεις της ΕΕΤΤ για τον Ορισμό, την Ανάλυση Αγοράς και τις Προτεινόμενες Κανονιστικές Υποχρεώσεις των αγορών Χονδρικής (Φυσικής) Πρόσβασης σε Υποδομή Δικτύου σε Σταθερή Θέση (αγορά υπ' αρ. 4, Σύστασης Ευρωπαϊκής Επιτροπής) και Χονδρικής Ευρυζωνικής Πρόσβασης (αγορά υπ' αρ. 5, Σύστασης Ευρωπαϊκής Επιτροπής)

Γενικά Σχόλια

Σύμφωνα με την σύσταση και τις Οδηγίες της ΕΕ για την ανάλυση αγοράς και την εκτίμηση της ΣΙΑ, πρέπει να λαμβάνεται υπόψη από την ΕΡΑ το σύνολο των προϊόντων/ υπηρεσιών για την ανάλυση της αγοράς και η διαδικασία αυτή να είναι δυναμική.

Ερώτηση

Εφόσον κριθεί ότι το προϊόν connx-TV εμπίπτει σε λιανική αγορά που σχετίζεται τόσο με την Αγορά Χονδρικής Ευρυζωνικής Πρόσβασης (Αγορά 5), όσο και με την Αγορά Αδεσμοποίητης Χονδρικής (Φυσικής) Πρόσβασης σε Υποδομή Δικτύου σε Σταθερή Θέση (Αγορά 4), Θεωρείτε ότι επηρεάζει ουσιαστικά τον ορισμό ή/ και την ανάλυση των αγορών 5 ή/ και 4; Κρίνετε απαραίτητη την εισαγωγή επιπρόσθετων ή τη συμπλήρωση των προτεινόμενων κανονιστικών υποχρεώσεων σε μία ή/ και στις δύο ως άνω αγορές, και εάν ναι, ποιών; Σε κάθε περίπτωση, αιτιολογείστε πλήρως το σκεπτικό σας.

Αγορά 5:

Θεωρούμε ότι η ΕΕΤΤ πρέπει να διασφαλίσει ότι ο ΟΤΕ δεν θα κάνει σταυρωτή επιδότηση (cross subsidies) μεταξύ των προϊόντων τηλεφωνίας και DSL, όπου έχει χαρακτηριστεί σαν πάροχος με ΣΙΑ και της υπηρεσίας IPTV (προϊόν *connx-TV).*

Αγορά 4:

Η Vodafone θεωρεί ότι πρέπει να υπάρχει η δυνατότητα προμέτρησης γραμμής με βάση το τηλεφωνικό νούμερο και διαθεσιμότητα μέσω του WCRM, προκειμένου να υπάρχει η ίδια πληροφορία που έχουν τα τεχνικά τμήματα του ΟΤΕ σχετικά με την ποιότητα και το αναμενόμενο bandwidth της γραμμής του πελάτη.

Η εν λόγω δυνατότητα είναι άκρως αναγκαία για την παράδοση (provisioning) υπηρεσίας IPTV, καθώς αυτή δε μπορεί να λειτουργήσει χωρίς «εγγυημένο ελάχιστο» εύρος ζώνης. Το «εγγυημένο ελάχιστο» αυτό διαφέρει ανάλογα με την κωδικοποίηση και την πλατφόρμα που χρησιμοποιείται, αλλά, σε κάθε περίπτωση, η ύπαρξή του παραμένει βασική προϋπόθεση για όλες τις υπηρεσίες αυτού του τύπου (δηλ. διανομή οπτικοακουστικών σημάτων).

Στην ίδια λογική, η δυνατότητα προμέτρησης των δυνατοτήτων της γραμμής (αλλά και η φερεγγυότητα του αποτελέσματος της προμέτρησης) παίζουν καθοριστικό ρόλο στην διάκριση μεταξύ των γραμμών στις οποίες μπορεί να δοθεί υπηρεσία IPTV με σήματα υψηλής ευκρίνειας (High

Definition) και αυτών στις οποίες μπορούν να παραδοθούν σήματα κανονικής ευκρίνειας (Standard Definition) μόνο - καθώς και αυτή η διάκριση βασίζεται στο εύρος ζώνης.

Στο βαθμό που ο ΟΤΕ έχει τη δυνατότητα προμέτρησης ή γνωρίζει τις δυνατότητες μιας γραμμής, μπορεί να θεωρηθεί πως έχει αθέμιτο ανταγωνιστικό πλεονέκτημα έναντι των εναλλακτικών παρόχων που θα ενδιαφέρονταν να παρέχουν υπηρεσίες IPTV μέσω ΑΡΥΣ.

4.2.4.5 WIND

Ερώτημα: Εφόσον κριθεί ότι το προϊόν connx-TV εμπίπτει σε λιανική αγορά που σχετίζεται τόσο με την Αγορά Χονδρικής Ευρυζωνικής Πρόσβασης (Αγορά 5), όσο και με την Αγορά Αδεσμοποίητης Χονδρικής (Φυσικής) Πρόσβασης σε Υποδομή Δικτύου σε Σταθερή Θέση (Αγορά 4), θεωρείτε ότι επηρεάζει ουσιαστικά τον ορισμό ή/ και την ανάλυση των αγορών 5 ή/ και 4; Κρίνετε απαραίτητη την εισαγωγή επιπρόσθετων ή τη συμπλήρωση των προτεινόμενων κανονιστικών υποχρεώσεων σε μία ή/ και στις δύο ως άνω αγορές, και εάν ναι, ποιών; Σε κάθε περίπτωση, αιτιολογείστε πλήρως το σκεπτικό σας.

Θεωρούμε ότι το προϊόν Conn-X TV εμπίπτει σε λιανική αγορά που σχετίζεται με τις αγορές 4 & 5. Ως εκ τούτου, κρίνεται αναγκαία η επιβολή πρόσθετων υποχρεώσεων.

Με το προϊόν conn-x TV, ο ΟΤΕ παρέχει υπηρεσία στον τελικό καταναλωτή η οποία ΔΕΝ είναι Best Effort καθώς τα τεχνικά χαρακτηριστικά της διαδραστικής τηλεόρασης (π.χ. IPTV) είναι πολύ συγκεκριμένα και πρέπει να τηρούνται, διαφορετικά δεν υφίσταται υπηρεσία. Για παράδειγμα, για την μετάδοση εικόνας με κωδικοποίηση τύπου MPEG 2, χρειάζεται ελάχιστη ταχύτητα ευρυζωνικής πρόσβασης (bandwidth) 5 με 6 Mbps.

Αυτό υποδηλώνει ότι ο ΟΤΕ θα πρέπει να παρέχει σε χονδρική αγορά (Αγορά Χονδρικής Πρόσβασης – Αγορά 5) την δυνατότητα παροχής παρόμοιων υπηρεσιών από τους εναλλακτικούς παρόχους. Πιο συγκεκριμένα την δυνατότητα διαβάθμισης των υπηρεσιών που θα παρέχονται στον τελικό καταναλωτή βάση του QoS (χαρακτηριστικών ποιότητας μετάδοσης) που χρειάζεται η κάθε υπηρεσία (κατάργηση της μίας και μόνο επιλογής best effort). Έτσι θα πρέπει να δίνει SLA για υπηρεσίες real-time, όπως είναι η μετάδοση ζωντανού προγράμματος τηλεόρασης μέσω του δικτύου του. Να επισημάνουμε ότι αυτού του είδους οι υποχρεώσεις αναφέρονται και έμμεσα στην Απόφαση της ΕΕΤΤ ΑΠ 504/098/16.12.2008.

Για την Αγορά Αδεσμοποίητης Χονδρικής (Φυσικής) Πρόσβασης ο ΟΤΕ θα πρέπει να παρέχει στους εναλλακτικούς παρόχους την δυνατότητα μέτρησης της ποιότητας (μέγιστη επιτεύξιμη ταχύτητα) του αδεσμοποίητου βρόχου.